ANNOVI REVERBERI
The Power of Experience

K-PRO 1521

Versione:
Matricola:
Codice: **25178**

07/11/2015

400 V - 50 Hz

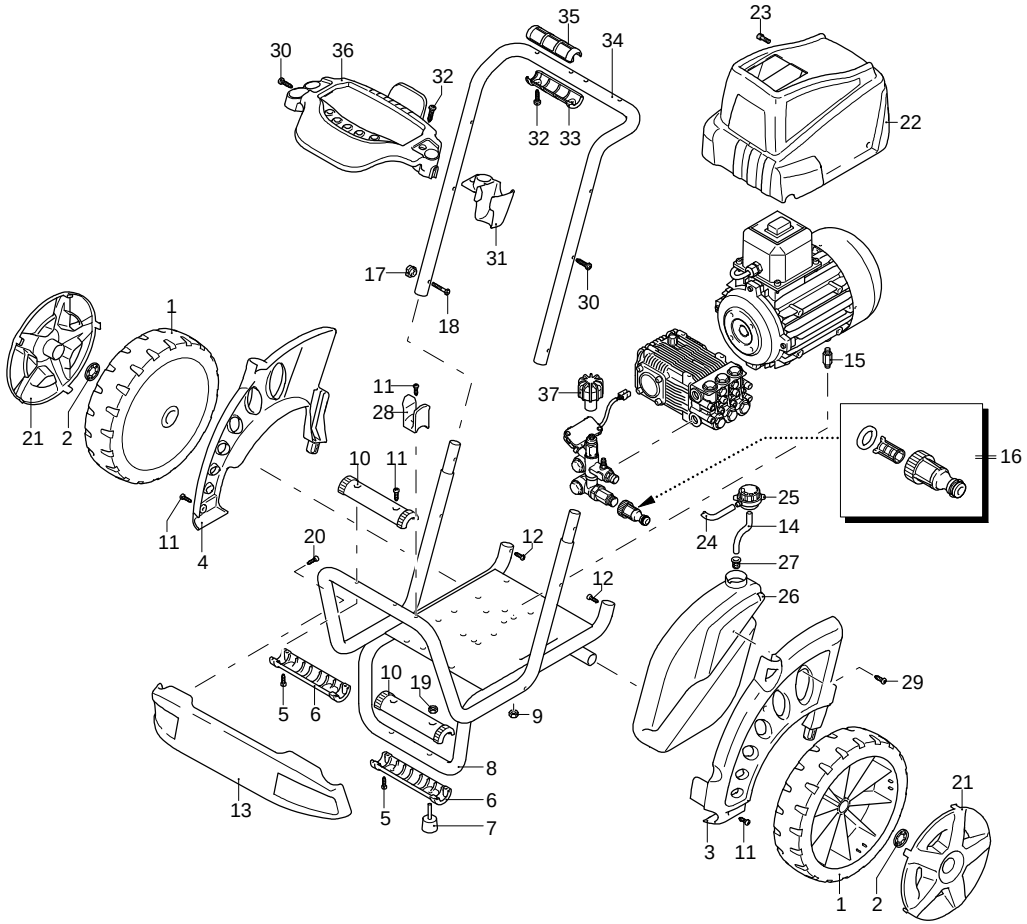

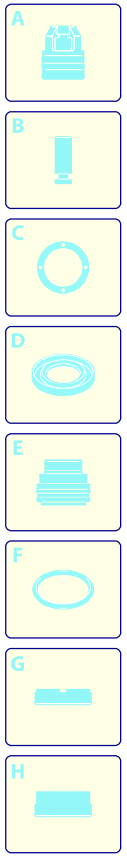

Validità	Pos.	Codice	Denominazione	Q
	1	3600140	Ruota	2
	2	3600180	Rondella	2
	3	3600010	Protezione	1
	4	3600020	Protezione	1
	5	2000110	Vite	8
	6	3600040	Protezione	2
	7	3600190	Antivibrante	2
	8	3600121	Telaio	1
	9	380240	Dado	4
	10	3600200	Protezione	2
	11	2060200	Vite	5
	12	2100300	Vite	2
	13	3600321	Protezione	1
	14	3600410	Tubo detergente	1
	15	2360580	Colonnetta	4
	16	3082130	Kit attacco acqua	1
	17	50019	Pomello	2
	18	50037	Vite	2
	19	1060120	Dado	2
	20	2021780	Vite	2
	21	3600031	Protezione	2
	22	3600671	Carter	1
	23	850250	Vite	3
	24	3600410	Tubo detergente	1
	25	42113	Premontaggio tappo	1
	26	3600250	Serbatoio	1
	27	2000230	Filtro	1
	28	3600070	Porta-accessori	1
	29	2360360	Vite	1
	30	2060200	Vite	2
	31	3600060	Porta-accessori	1
	32	2100300	Vite	5
	33	3580090	Manopola	2
	34	3600130	Telaio	1
	35	3580180	Manopola	2
	36	3600050	Porta-accessori	1
	37	2360760	Manopola	1

UN_CE_1726-JQ

ANNOVI REVERBERI
The Power of Experience

K-PRO 1521

Versione:
Matricola:
Codice: **25178**

07/11/2015

400 V - 50 Hz

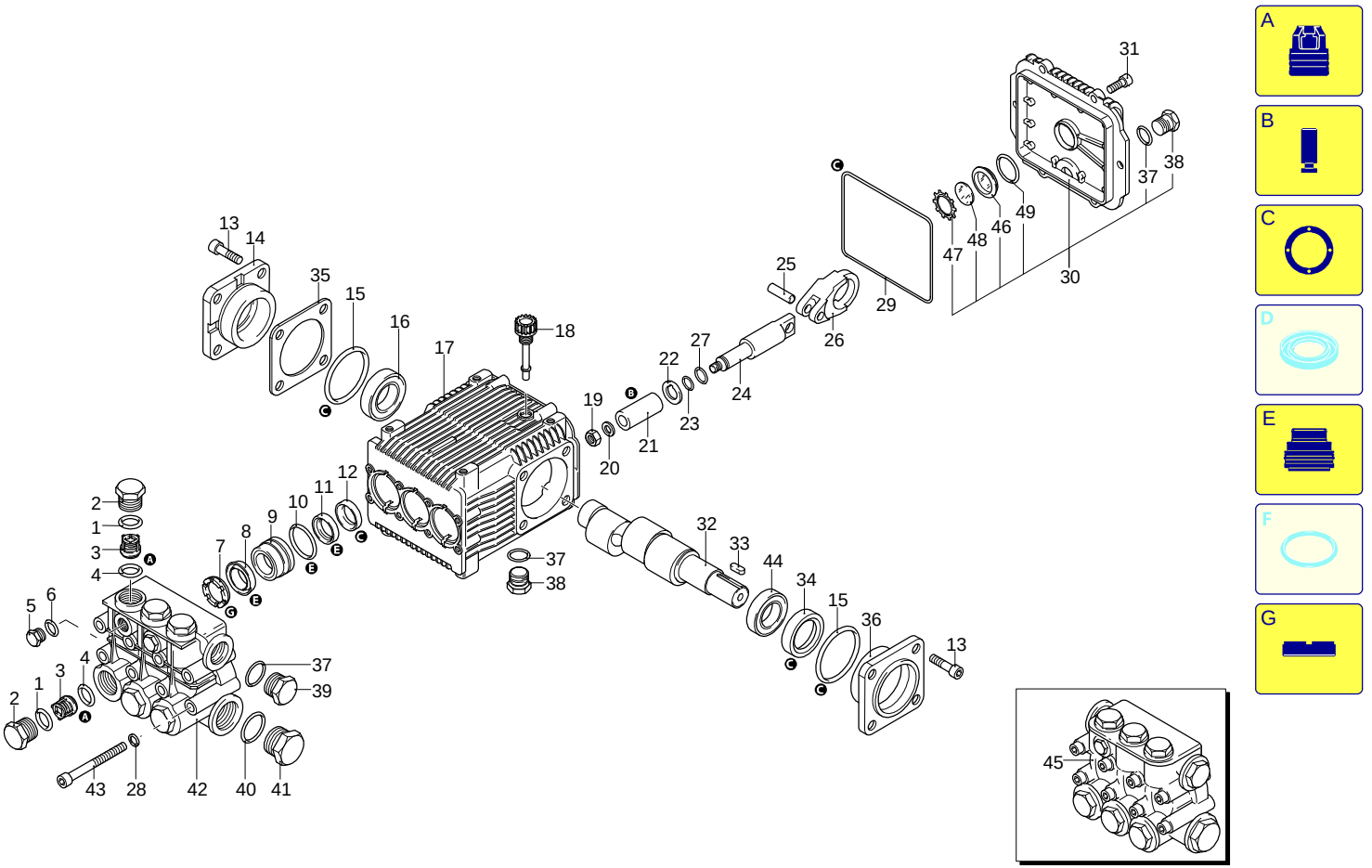

UN_CE_1728-JQ

Validità	Pos.	Codice	Denominazione	Q
	1	960160	Guarnizione OR	6
	2	960090	Tappo	6
	3	1389051	Valvola completa	6
	4	880830	Guarnizione OR	6
	5	880581	Tappo	2
	6	820510	Guarnizione OR	2
	7	840320	Anello	3
	8	840330	Tenuta acqua	3
	9	1380160	Guida pistone	3
	10	961240	Guarnizione OR	3
	11	840340	Tenuta acqua	3
	12	1383130	Anello	3
	13	850370	Vite	8
	14	1380050	Supporto	1
	15	640030	Guarnizione OR	2
	16	2280340	Cuscinetto	1
	17	1382770	Corpo pompa	1
	18	880130	Tappo	1
	19	962010	Dado	3
	20	962000	Rondella	3
	21	1382360	Pistone	3
	22	1380950	Disco	3
	23	600180	Guarnizione OR	3
	24	1380920	Pistone	3
	25	1380060	Spina	3
	26	1383050	Biella	3
	27	1080401	Anello	3
	28	1381850	Rondella	8
	29	1780510	Guarnizione OR	1
	30	1789010	Coperchio	1
	31	1343510	Vite	6
	32	2280070	Albero	1
	33	1380520	Linguetta	1
	34	180340	Anello	1
	35	1380120	Spessore 0,10 mm	1
	35	1380130	Spessore 0,20 mm	1
	36	1380040	Supporto	1
	37	740290	Guarnizione OR	3
	38	1980740	Tappo	2
	39	1980740	Tappo	1
	40	180101	Guarnizione OR	1
	41	820361	Tappo	1
	42	1380020	Testa	1
	43	820150	Vite	8
	44	1383140	Cuscinetto	1
	45	1389216	Premontaggio testa	1
	46	1260250	Indicatore livello	1
	47	1260430	Anello	1
	48	1780690	Disco	1
	49	1140450	Guarnizione OR	1
	A	2864	Kit valvole	1
	B	2759	Kit pistoni	1
	C	1855	Kit tenute olio	1
	E	1888	Kit tenute acqua	1
	G	1816	Kit anelli appoggio	1

ANNOVI REVERBERI
The Power of Experience

K-PRO 1521

Versione:
Matricola:
Codice: **25178**

07/11/2015

400 V - 50 Hz

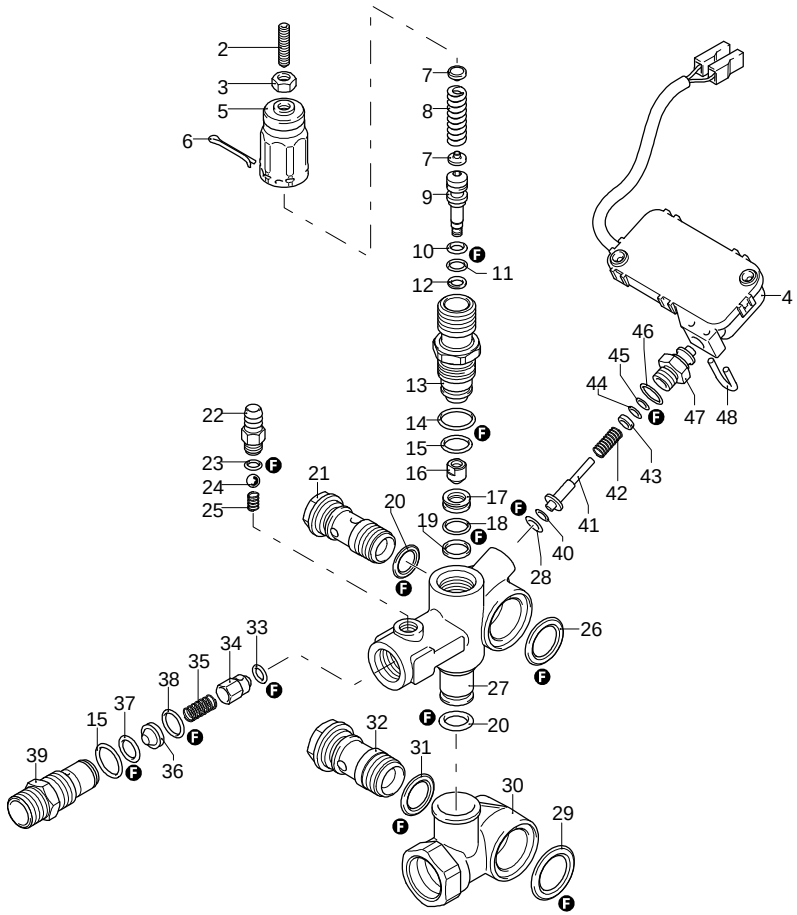

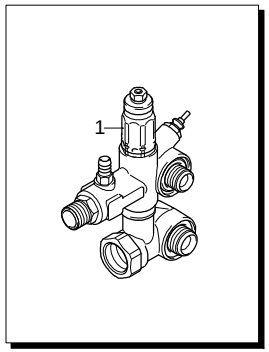

A B C D E F G

Validità	Pos.	Codice	Denominazione	Q
	1	25452	Valvola completa	1
	2	2840970	Vite	1
	3	1060120	Dado	1
	4	2029752	Premontaggio scatola TSS	1
	5	2500540	Inserto	1
	6	2500550	Copiglia	1
	7	1980220	Piattello	2
	8	2760410	Molla	1
	9	2760400	Pistone	1
	10	2260100	Guarnizione OR	1
	11	660190	Guarnizione OR	1
	12	2760210	Anello	1
	13	2760570	Guida	1
	14	1200690	Guarnizione OR	1
	15	394280	Guarnizione OR	5
	16	2260070	Otturatore	1
	17	2760980	Sede	1
	18	770140	Guarnizione OR	1
	19	2760640	Anello	1
	20	390080	Guarnizione OR	2
	21	1540272	Vite	1
	22	1982520	Portagomma	1
	23	480480	Guarnizione OR	1
	24	1250280	Sfera	1
	25	1560520	Molla	1
	26	2260190	Guarnizione OR	1
	27	3740010	Corpo valvola	1
	28	1120681	Guarnizione OR	1
	29	1540630	Guarnizione OR	1
	30	3740020	Corpo	1
	31	880270	Guarnizione OR	1
	32	2260420	Vite	1
	33	2101770	Guarnizione OR	1
	34	2760131	Otturatore	1
	35	2760200	Molla	1
	36	2761410	Inserto	1
	37	1470210	Guarnizione OR	1
	38	2760270	Guarnizione OR	1
	39	2760230	Raccordo	1
	40	2260480	Anello	1
	41	2260470	Asta	1
	42	2260460	Molla	1
	43	2021650	Rondella	1
	44	1260821	Guarnizione OR	1
	45	3740050	Anello	1
	46	600180	Guarnizione OR	1
	47	3740040	Raccordo	1
	48	2022201	Forcella	1
	F	42780	Kit guarnizioni	1

UN_CE_1727-JQ

ANNOVI REVERBERI
The Power of Experience

K-PRO 1521

Versione:
Matricola:
Codice: **25178**

07/11/2015

400 V - 50 Hz

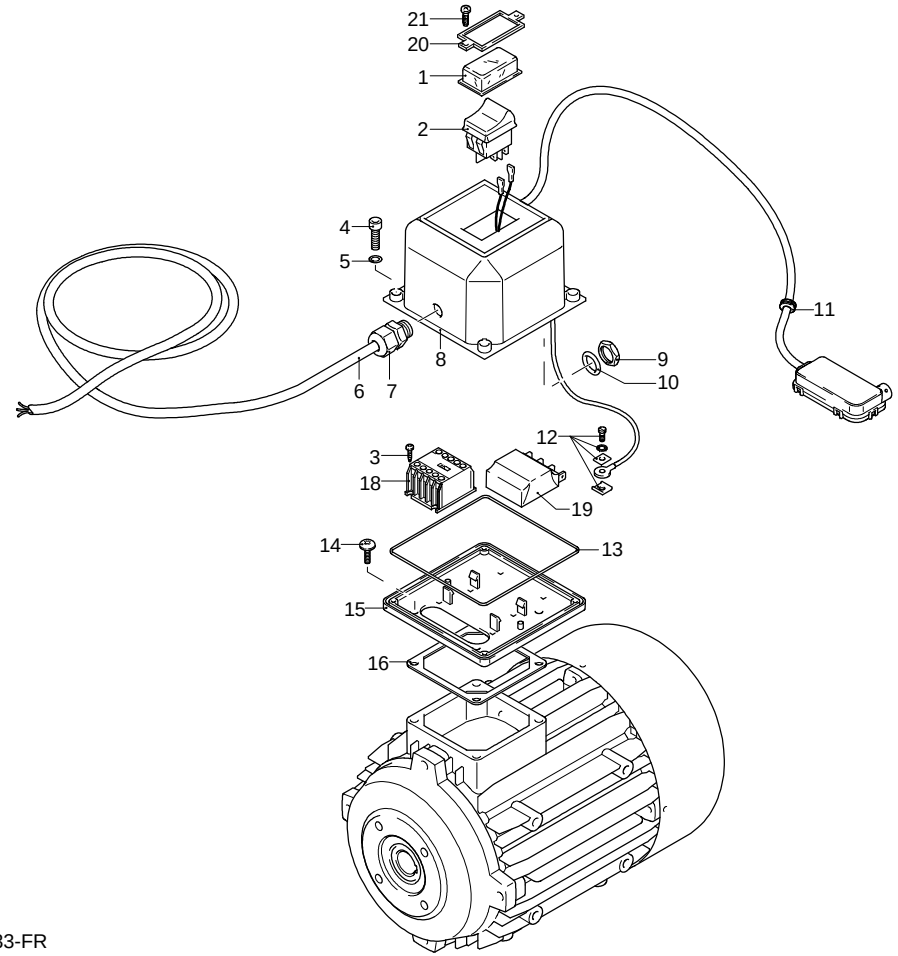

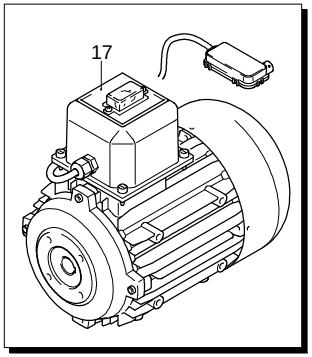

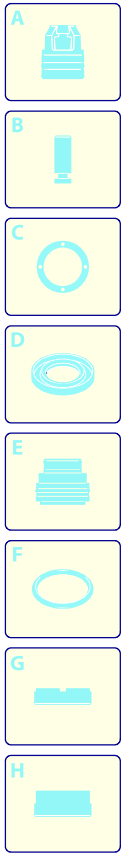

Validità	Pos.	Codice	Denominazione	Q
	1	1381980	Cuffia	1
	2	1682270	Interruttore	1
	3	1261570	Vite	4
	4	1261560	Vite	4
	5	1080190	Guarnizione OR	4
	6	1760640	Cavo	1
	7	1382380	Pressacavo	1
	8	1700930	Coperchio	1
	9	1700590	Dado	1
	10	880270	Guarnizione OR	1
	11	1462900	Passacavo	1
	12	1269100	Morsetto	1
	13	1940410	Guarnizione OR	1
	14	1470130	Vite	4
	15	1700080	Piastra	1
	16	50068	Guarnizione	1
	17	44795	Motore	1
	18	1700960	Minicontattore	1
	19	2360590	Scheda	1
	20	1381940	Cornice	1
	21	1261551	Vite	2

ANNOVI REVERBERI
The Power of Experience

K-PRO 1521

Versione:
Matricola:
Codice: **25178**

07/11/2015

400 V - 50 Hz

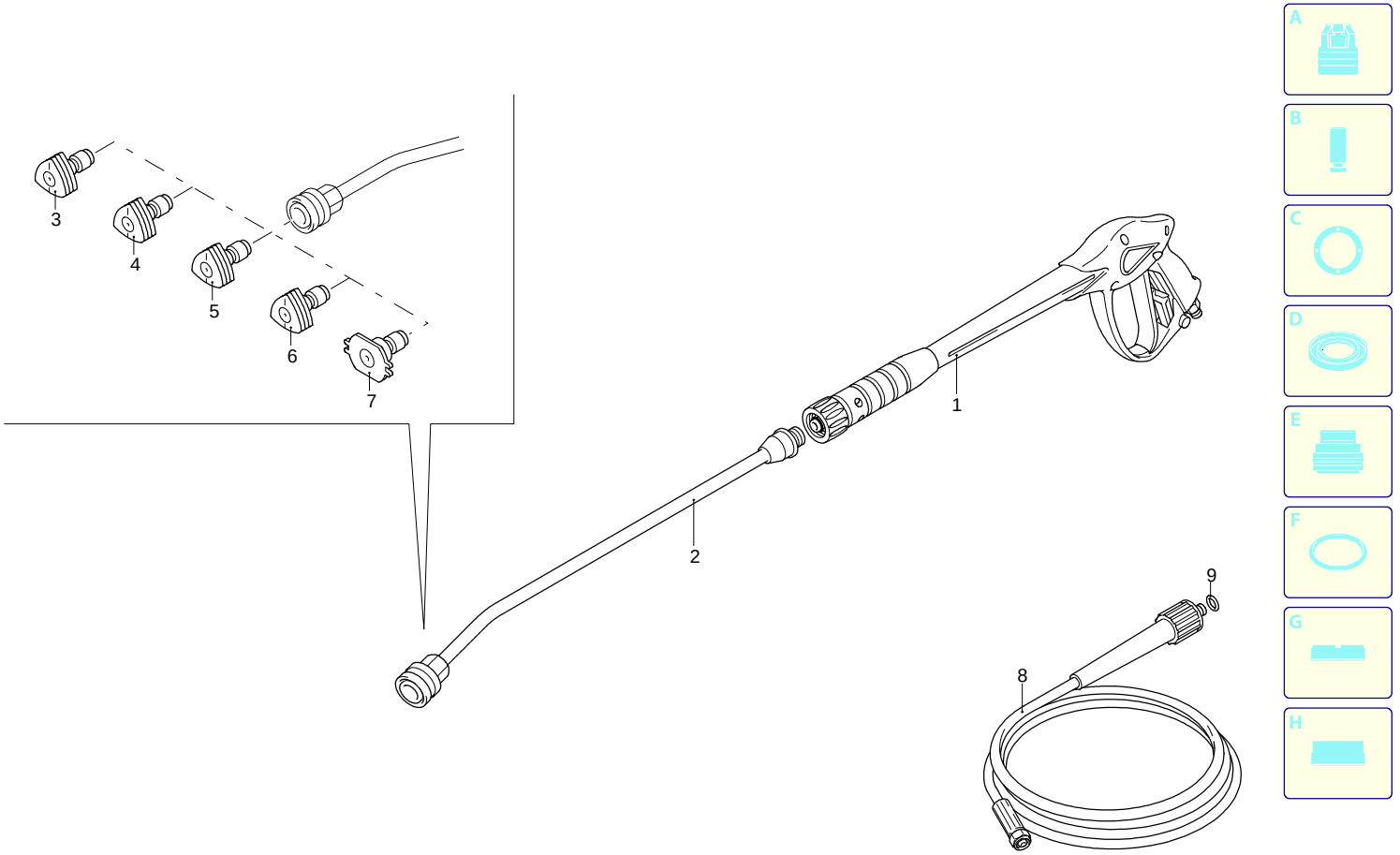

Validità	Pos.	Codice	Denominazione	Q
	1	41045	Pistola	1
	2	3600650	Lancia	1
	3	3600680	Ugello (0°)	1
	4	3600690	Ugello (15°)	1
	5	3600700	Ugello (25°)	1
	6	3600710	Ugello (40°)	1
	7	3600400	Ugello (Bassa pressione)	1
	8	1700980	Tubo alta pressione	1
	9	2000770	Guarnizione OR	1

UN_CE_1452-CR