ANNOVI REVERBERI
The Power of Experience

K-PRO 1508

Versione:
Matricola:
Codice: **25170**

21/04/2016

230 V - 50 Hz | **schuko**

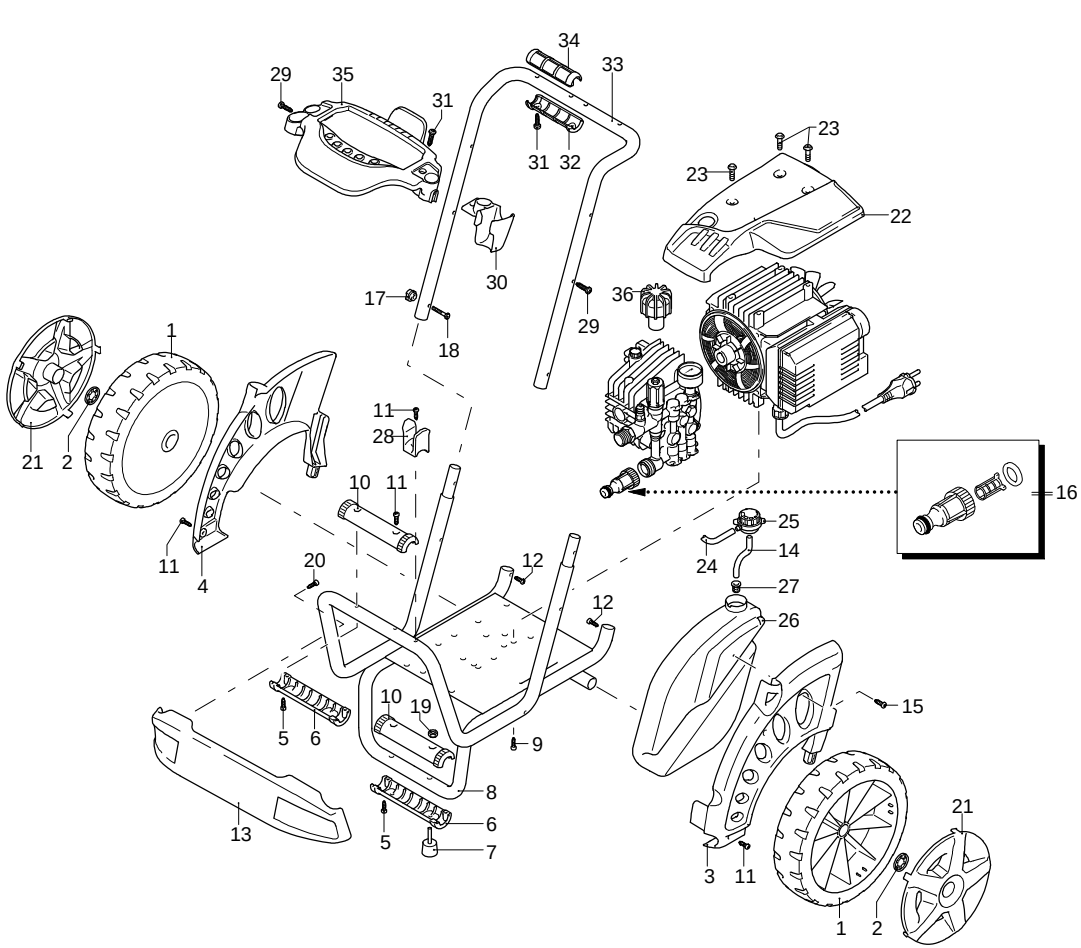

A
B
C
D
E
F
G

Validità	Pos.	Codice	Denominazione	Q
	1	3600140	Ruota	2
	2	3600180	Rondella	2
	3	3600010	Protezione	1
	4	3600020	Protezione	1
	5	2000110	Vite	8
	6	3600040	Protezione	2
	7	3600190	Antivibrante	2
	8	3600121	Telaio	1
	9	320350	Vite	4
	10	3600200	Protezione	2
	11	2060200	Vite	5
	12	2100300	Vite	2
	13	3600321	Protezione	1
	14	2500330	Tubo detergente	1
	15	2360360	Vite	1
	16	3082130	Kit attacco acqua	1
	17	50019	Pomello	2
	18	50037	Vite	2
	19	1060120	Dado	2
	20	2021780	Vite	2
	21	3600031	Protezione	2
	22	3600281	Carter	1
	23	3600330	Vite	4
	24	1270960	Tubo detergente	1
	25	42113	Premontaggio tappo	1
	26	3600250	Serbatoio	1
	27	2000230	Filtro	1
	28	3600070	Porta-accessori	1
	29	2060200	Vite	2
	30	3600060	Porta-accessori	1
	31	2100300	Vite	5
	32	3580090	Manopola	2
	33	3600130	Telaio	1
	34	3580180	Manopola	2
	35	3600050	Porta-accessori	1
	36	2360760	Manopola	1

UN_CE_0889-AP

ANNOVI REVERBERI
The Power of Experience

K-PRO 1508

Versione:
Matricola:
Codice: **25170**

21/04/2016

230 V - 50 Hz | **schuko**

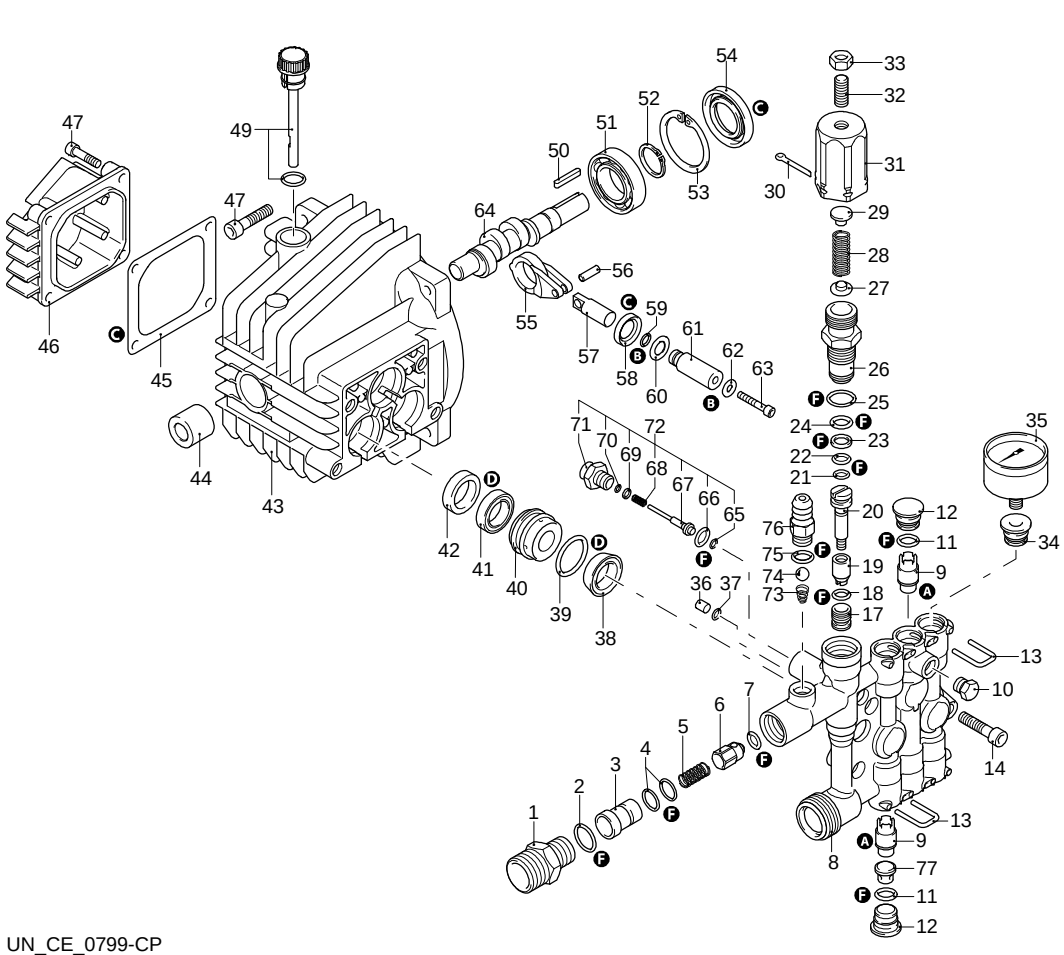

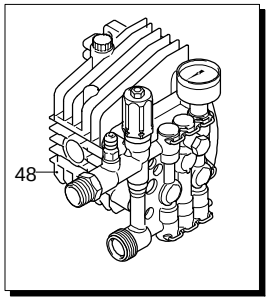

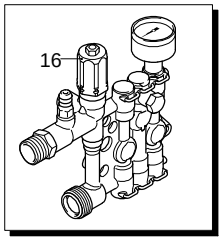

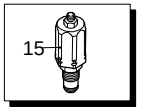

A
B
C
D
E
F
G

UN_CE_0799-CP

1348666
MC_31/12/11

Validità	Pos.	Codice	Denominazione	Q
	1	2900120	Raccordo	1
	2	740290	Guarnizione OR	1
	3	2901110	Iniettore	1
	4	800560	Guarnizione OR	2
	5	3780450	Molla	1
	6	2901070	Otturatore	1
	7	1460430	Guarnizione OR	1
	8	1344850	Testa	1
	9	1349055	Valvola	6
	10	620301	Tappo	3
	11	1465720	Guarnizione OR	6
	12	1345040	Tappo	6
	13	1344790	Forcella	6
	14	850850	Vite	4
	15	42579	Kit valvola regolazione	1
	16	1349203	Premontaggio testa	1
	17	1342701	Sede	1
	18	600180	Guarnizione OR	1
	19	1460151	Pistone	1
	20	2021900	Pistone	1
	21	1080190	Guarnizione OR	1
	22	600180	Guarnizione OR	1
	23	1080401	Anello	1
	24	820510	Guarnizione OR	1
	25	740290	Guarnizione OR	1
	26	1344870	Guida pistone	1
	27	1343450	Piattello	1
	28	1460190	Molla	1
	29	1980220	Piattello	1
	30	2500550	Copiglia	1
	31	1344881	Inserto	1
	32	1980740	Tappo	1
	33	1060120	Dado	1
	34	1345020	Tappo	1
	35	3233	Manometro	1
	36	1344890	Tappo	1
	37	2560870	Guarnizione OR	1
	38	2460180	Guarnizione OR	3
	39	770260	Guarnizione OR	3
	40	1344750	Guida pistone	3
	41	1260440	Tenuta acqua	3
	42	1344760	Anello	3
	43	1344050	Corpo pompa	1
	44	1260050	Boccola	1
	45	1040710	Guarnizione OR	1
	46	1344060	Coperchio	1
	47	1260780	Vite	8
	48	1349281	Premontaggio pompa	1
	49	1349000	Tappo	1
	50	880111	Linguetta	1
	51	1341070	Cuscinetto	1
	52	480890	Anello	1
	53	111120	Anello	1
	54	1341080	Anello	1
	55	1340060	Biella	3
	56	1340080	Spina	3
	57	1340070	Pistone	3
	58	1260460	Tenuta olio	3
	59	600180	Guarnizione OR	3
	60	1341010	Disco	3
	61	1342740	Pistone	3
	62	1341020	Rondella	3

ANNOVI REVERBERI
The Power of Experience

K-PRO 1508

Versione:
Matricola:
Codice: **25170**

21/04/2016

230 V - 50 Hz | **schuko**

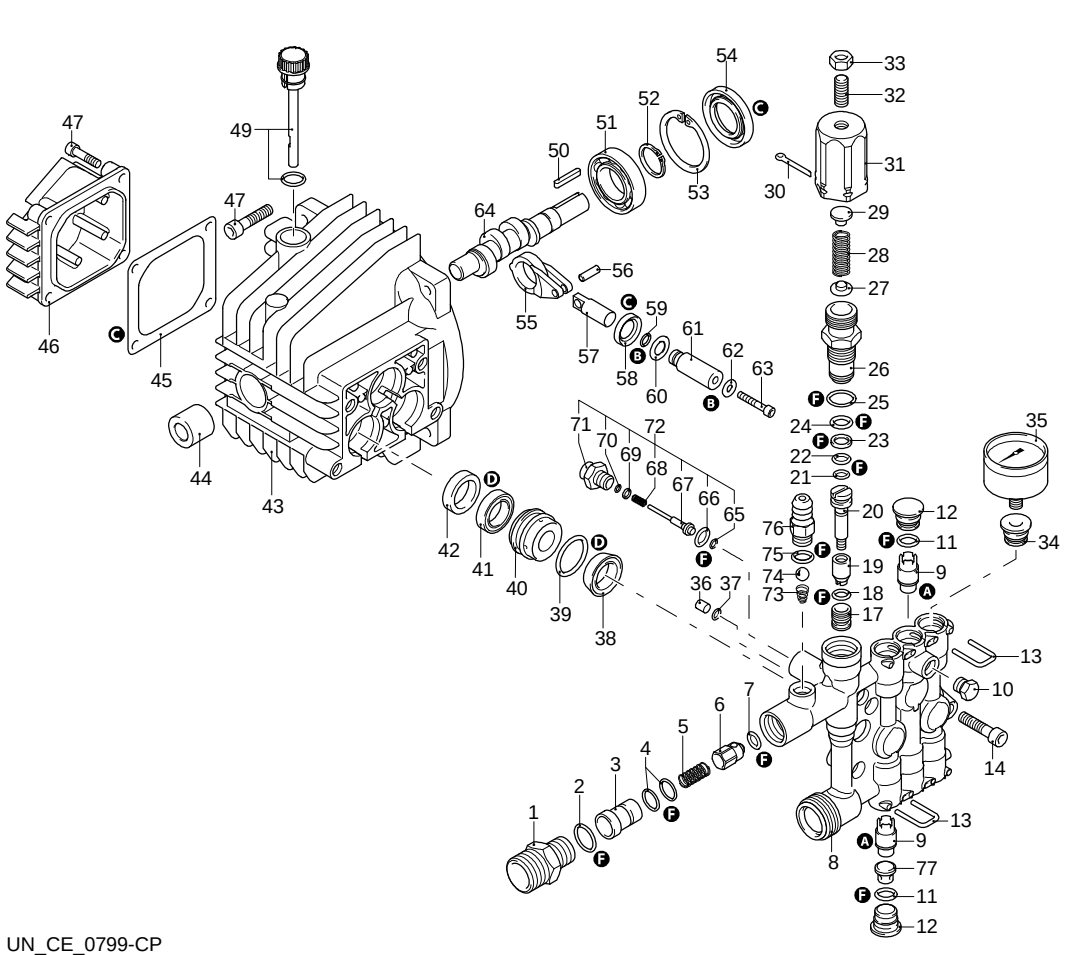

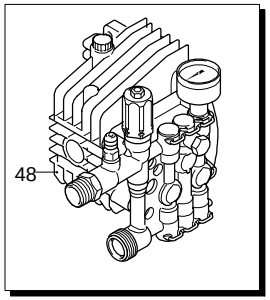

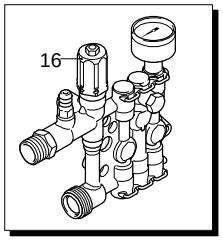

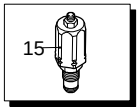

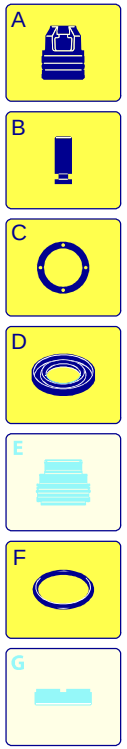

Validità	Pos.	Codice	Denominazione	Q
	63	850670	Vite	3
	64	1340170	Albero	1
	65	1120680	Guarnizione OR	1
	66	600180	Guarnizione OR	1
	67	2022040	Asta	1
	68	2021630	Molla	1
	69	2021650	Rondella	1
	70	1260820	Guarnizione OR	1
	71	1344830	Raccordo	1
	72	42580	Kit Retrofit TSS	1
	73	1560520	Molla	1
	74	1250280	Sfera	1
	75	480480	Guarnizione OR	1
	76	1982520	Portagomma	1
	77	1344770	Distanziale	3
	A	42566	Kit valvole	1
	B	2623	Kit pistoni	1
	C	1876	Kit tenute olio	1
	D	42567	Kit tenute acqua	1
	F	42568	Kit guarnizioni	1

UN_CE_0799-CP

ANNOVI REVERBERI
The Power of Experience

K-PRO 1508

Versione:
Matricola:
Codice: **25170**

21/04/2016

230 V - 50 Hz | **schuko**

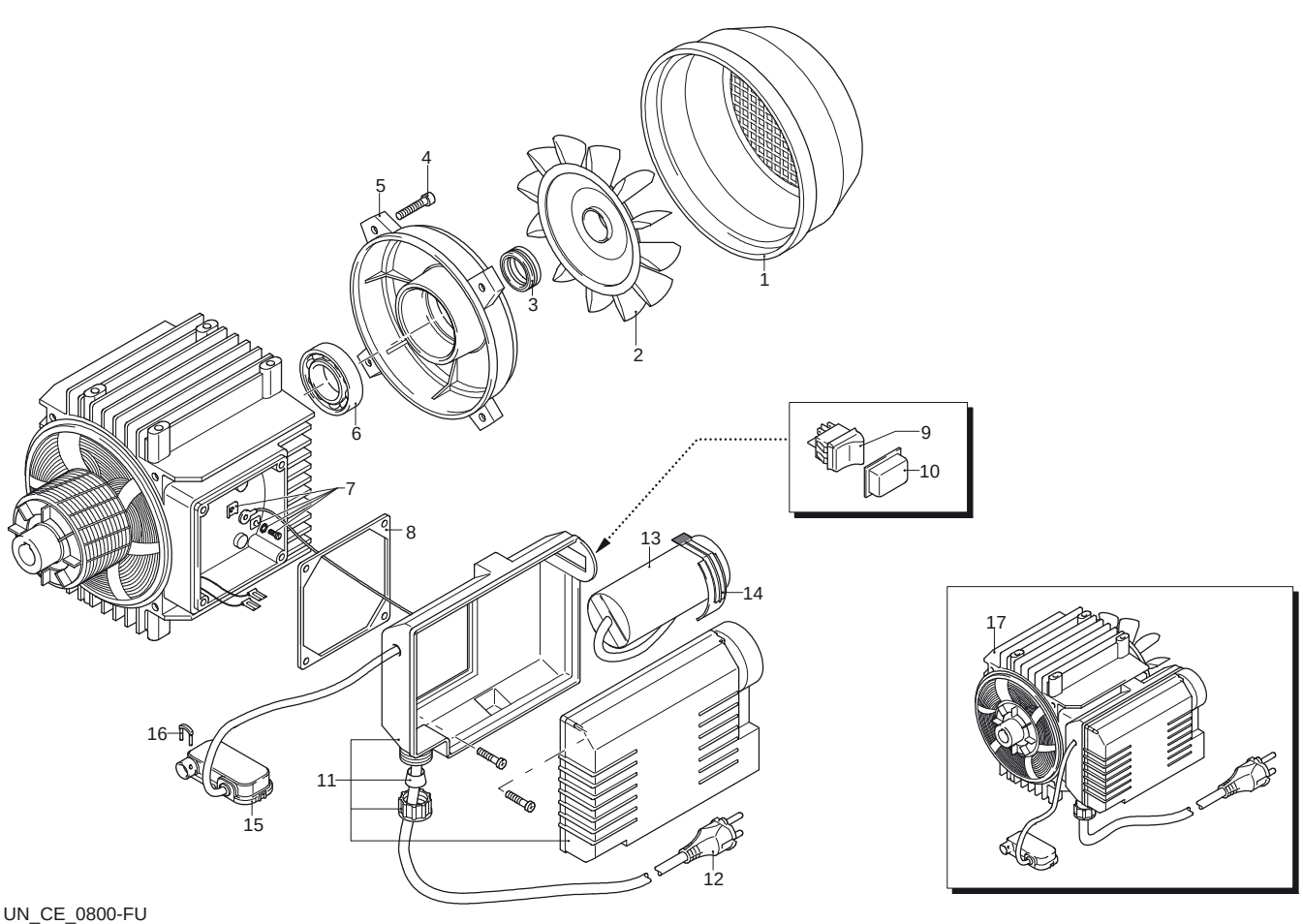

Validità	Pos.	Codice	Denominazione	Q
	1	1342040	Copriventola	1
	2	1260300	Ventola	1
	3	1340350	Tenuta	1
	4	1260760	Vite	1
	5	1340320	Scudo	1
	6	1340340	Cuscinetto	1
	7	1269100	Morsetto	1
	8	1340780	Guarnizione	1
	9	1682270	Interruttore	1
	10	2102600	Cuffia	1
	11	1342261	Scatola	1
	12	1760450	Cavo	1
	13	1263520	Condensatore	1
	14	1342080	Fascetta	1
	15	2029752	Premontaggio scatola TSS	1
	16	2022201	Forcella	1
	17	44480	Motore	1

UN_CE_0800-FU

ANNOVI REVERBERI
The Power of Experience

K-PRO 1508

Versione:
Matricola:
Codice: **25170**

21/04/2016

230 V - 50 Hz | **schuko**

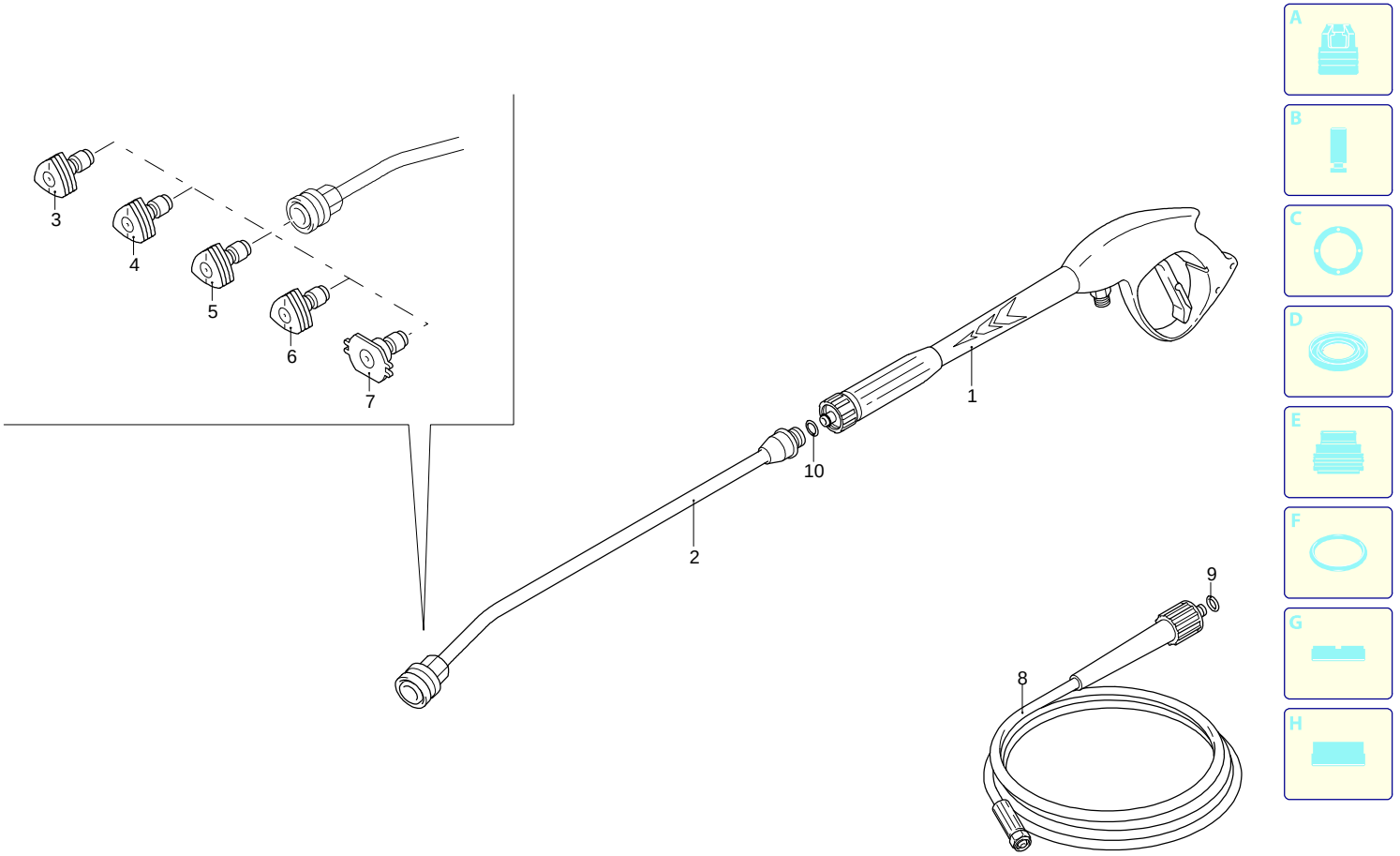

Validità	Pos.	Codice	Denominazione	Q
	1	40925	Pistola	1
	2	3600650	Lancia	1
	3	3600440	Ugello (0°)	1
	4	3600450	Ugello (15°)	1
	5	3600460	Ugello (25°)	1
	6	3600470	Ugello (40°)	1
	7	3600400	Ugello (Bassa pressione)	1
	8	3600620	Tubo alta pressione	1
	9	2000770	Guarnizione OR	1
	10	3083690	Guarnizione OR	1

UN_CE_1921-BP