ANNOVI REVERBERI
The Power of Experience

HOT 2021N

Versione:
Matricola:
Codice: **23941**

26/04/2016

400 V - 50 Hz - 3 ~

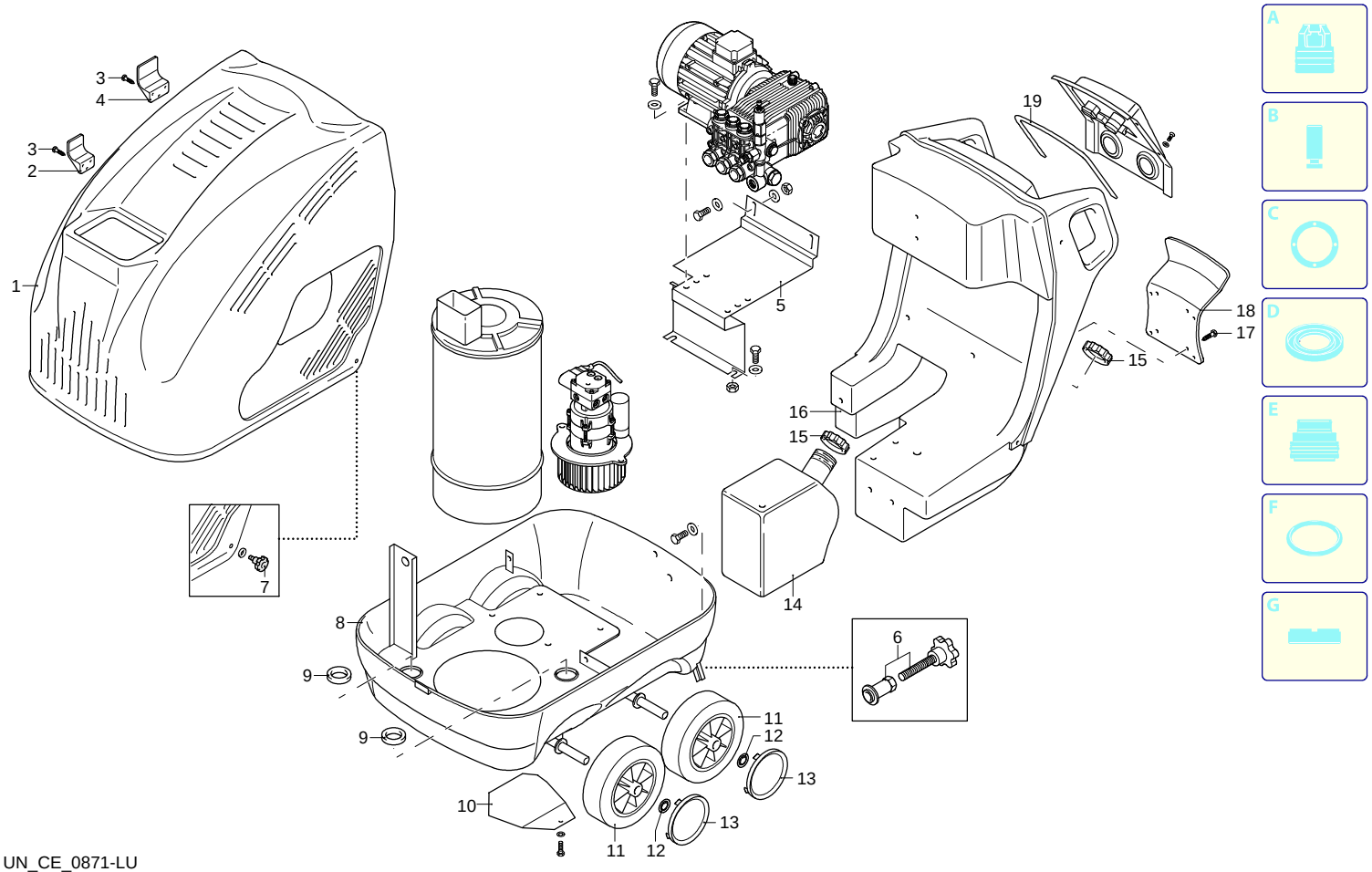

UN_CE_0871-LU

Validità	Pos.	Codice	Denominazione	Q
	1	3162781	Cofano giallo	1
	2	3160100	Porta-accessori	1
	3	2100300	Vite	6
	4	3160110	Porta-accessori	1
	5	3162600	Supporto	1
	6	3163980	Pomello	1
	7	3163990	Pomello	1
	8	3162380	Telaio	1
	9	3161070	Passacavo	2
	10	3161900	Piastra	1
	11	3162390	Ruota	4
	12	3162010	Anello	4
	13	3162400	Protezione	4
	14	3162410	Serbatoio	1
	15	3161920	Tappo	2
	16	3162420	Serbatoio	1
	17	2100300	Vite	4
	18	3160090	Porta-accessori	1
	19	3163630	Guarnizione	1

ANNOVI REVERBERI
The Power of Experience

HOT 2021N

Versione:
Matricola:
Codice: **23941**

26/04/2016

400 V - 50 Hz - 3 ~

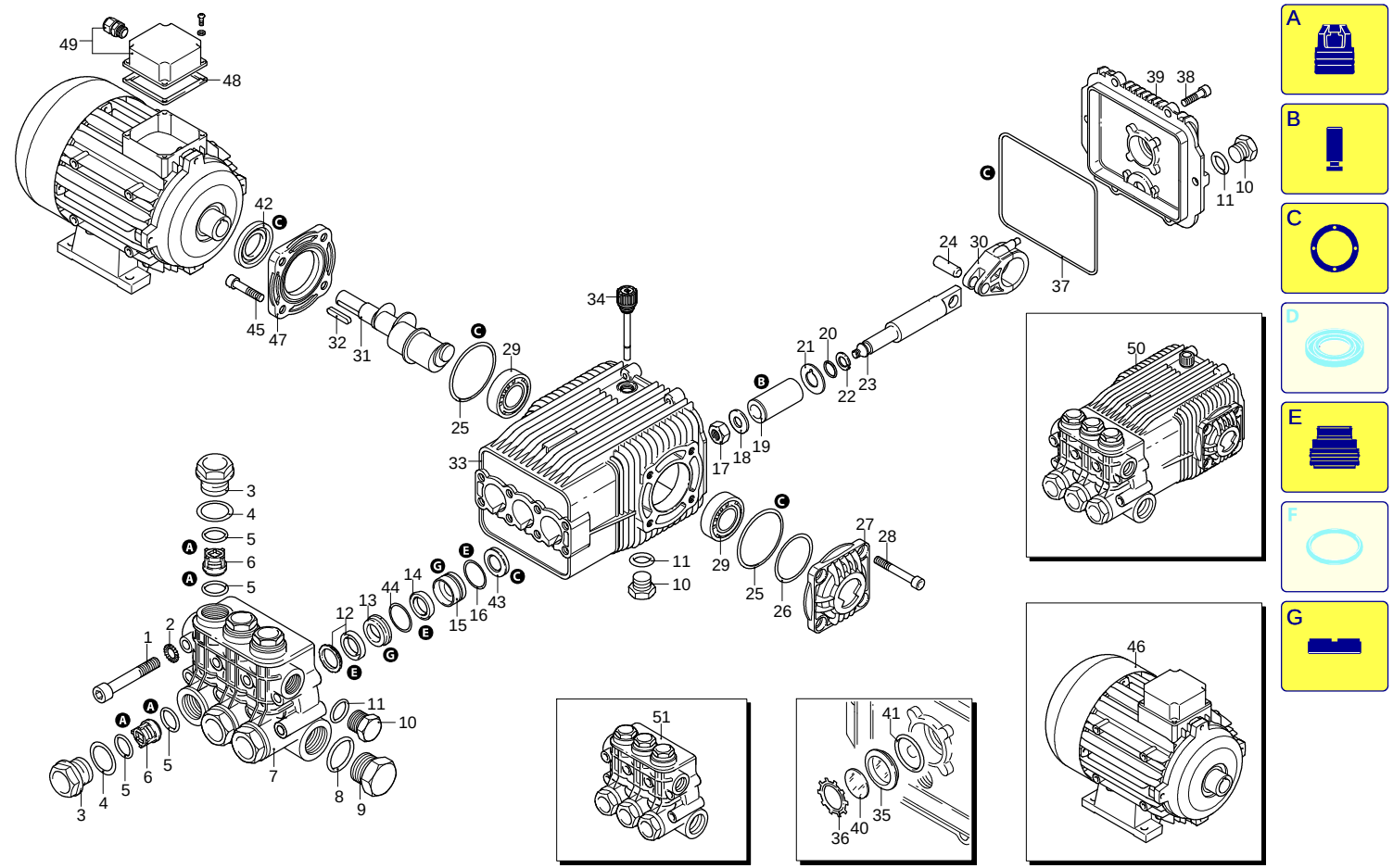

UN_CE_0627-AU

Validità	Pos.	Codice	Denominazione	Q
	1	1940260	Vite	8
	2	650530	Rondella	8
	3	1940140	Tappo	6
	4	1940150	Anello	6
	5	1140450	Guarnizione OR	12
	6	1949050	Valvola completa	6
	7	1940021	Testa	1
	8	550350	Guarnizione OR	1
	9	1140300	Tappo	1
	10	1980740	Tappo	3
	11	740290	Guarnizione OR	3
	12	1940440	Guarnizione	3
	13	1940430	Guida pistone	3
	14	1940470	Guarnizione	3
	15	1940450	Guida pistone	3
	16	820490	Guarnizione OR	3
	17	1940570	Dado	3
	18	1940580	Rondella	3
	19	1420430	Pistone	3
	20	880840	Guarnizione OR	3
	21	960460	Disco	3
	22	1940120	Anello	3
	23	1940070	Pistone	3
	24	1940060	Spina	3
	25	1941380	Guarnizione OR	2
	26	1941390	Spessore 0,05 mm	1
	26	1941400	Spessore 0,10 mm	1
	26	1941410	Spessore 0,19 mm	1
	26	1941420	Spessore 0,25 mm	1
	27	1949011	Coperchio	1
	28	850370	Vite	4
	29	1140410	Cuscinetto	2
	30	1940051	Biella	3
	31	1940180	Albero	1
	32	650250	Linguetta	1
	33	1941330	Corpo pompa	1
	34	1140370	Tappo	1
	35	1260250	Indicatore livello	1
	36	1260430	Anello	1
	37	1940410	Guarnizione OR	1
	38	1200430	Vite	6
	39	1949010	Coperchio	1
	40	1780690	Disco	1
	41	1140450	Guarnizione OR	1
	42	820680	Anello	1
	43	1940560	Anello	3
	44	1941220	Guarnizione	3
	45	620610	Vite	4
	46	44276	Motore	1
	47	1941240	Supporto	1
	48	50117	Guarnizione	1
	49	51299	Scatola	1
	50	20305	Premontaggio pompa	1
	51	1949200	Premontaggio testa	1
	A	2780	Kit valvole	1
	B	2650	Kit pistoni	1
	C	2873	Kit tenute olio	1
	E	2782	Kit tenute acqua	1
	G	2784	Kit guida pistoni	1

ANNOVI REVERBERI
The Power of Experience

HOT 2021N

Versione:
Matricola:
Codice: **23941**

26/04/2016

400 V - 50 Hz - 3 ~

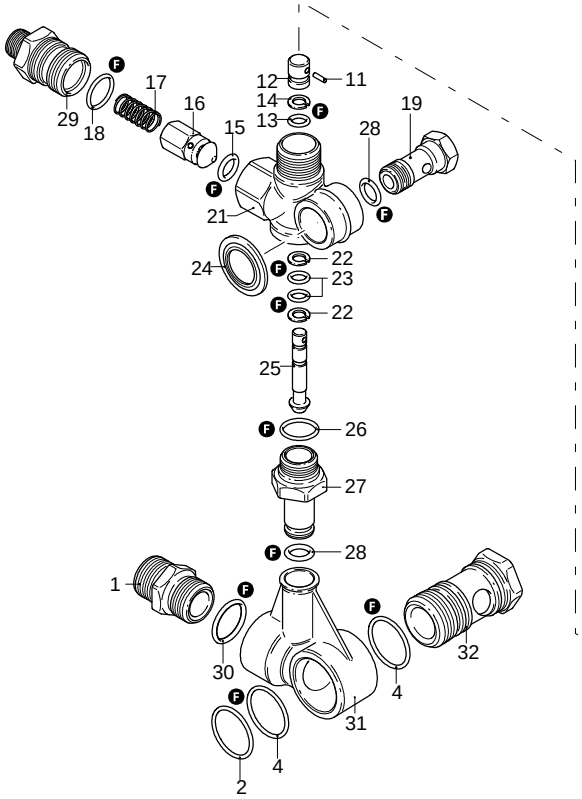

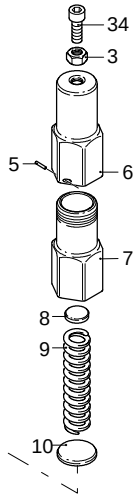

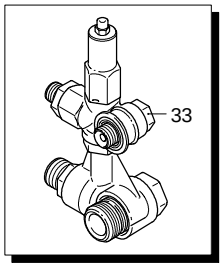

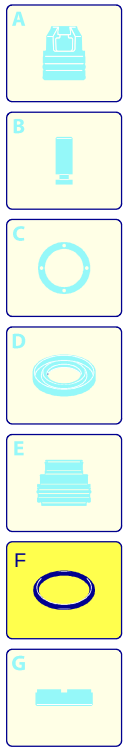

Validità	Pos.	Codice	Denominazione	Q
	1	1560760	Raccordo	1
	2	550350	Guarnizione OR	1
	3	1660210	Dado	1
	4	770260	Guarnizione OR	1
	5	1080070	Spina	1
	6	1560420	Vite	1
	7	1560410	Guida	1
	8	1560440	Piattello	1
	9	1560350	Molla	1
	10	1080610	Piattello	1
	11	1080660	Spina	1
	12	1080540	Pistone	1
	13	391000	Guarnizione OR	1
	14	1080640	Anello	1
	15	1560150	Guarnizione OR	1
	16	1560100	Otturatore	1
	17	1560140	Molla	1
	18	180101	Guarnizione OR	1
	19	1540272	Vite	1
	21	1560010	Corpo valvola	1
	22	1080550	Anello	1
	23	480480	Guarnizione OR	2
	24	1560280	Rondella	1
	25	1560320	Pistone	1
	26	880270	Guarnizione OR	1
	27	1560051	Raccordo	1
	28	390080	Guarnizione OR	2
	29	1560110	Raccordo	1
	30	480440	Guarnizione OR	1
	31	1560730	Collettore	1
	32	1540260	Vite	1
	33	23009	Valvola completa	1
	34	540290	Vite	1
	F	2813	Kit guarnizioni	1

UN_CE_0631-ET

ANNOVI REVERBERI
The Power of Experience

HOT 2021N

Versione:
Matricola:
Codice: **23941**

26/04/2016

400 V - 50 Hz - 3 ~

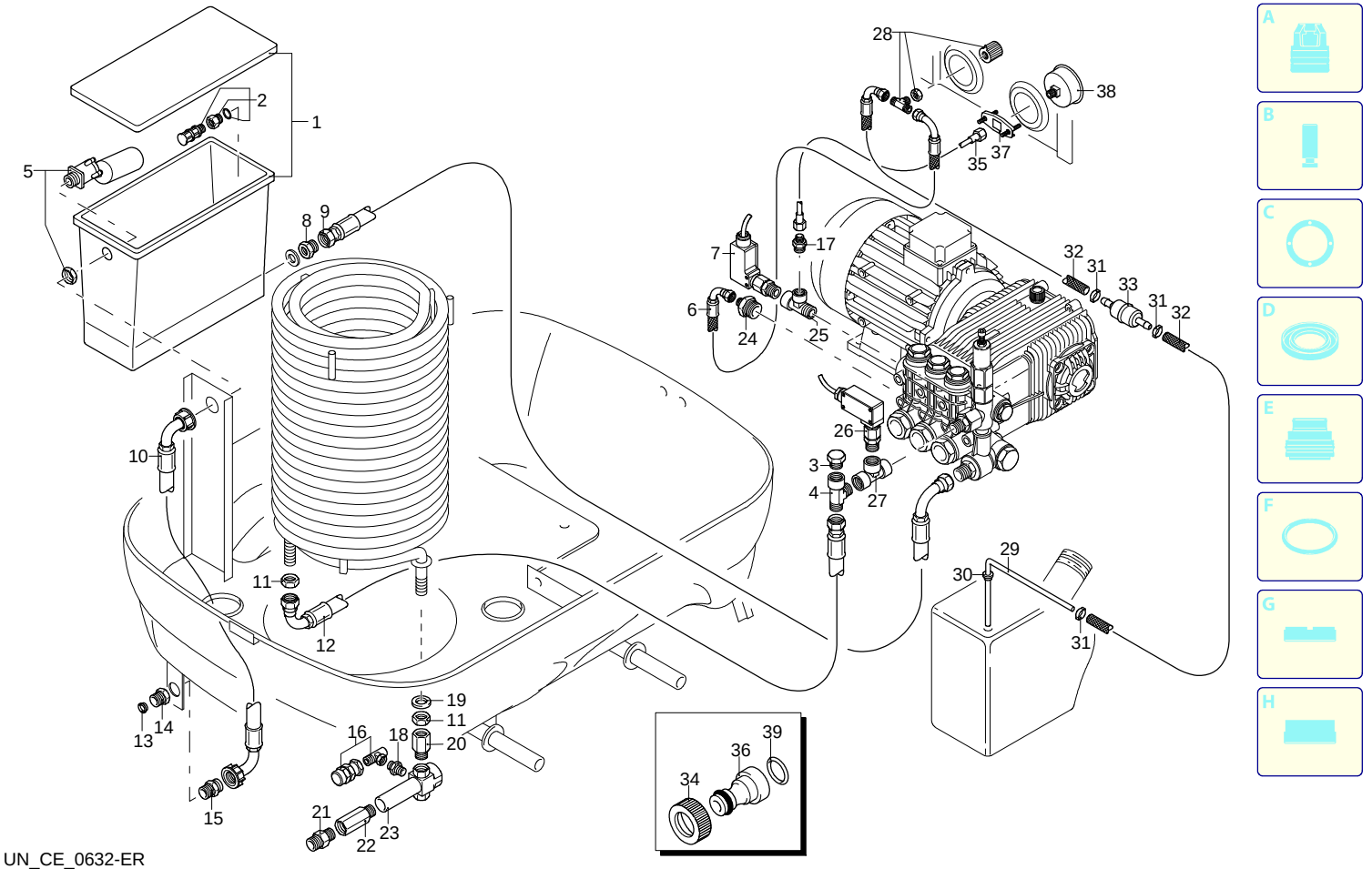

UN_CE_0632-ER

Validità	Pos.	Codice	Denominazione	Q
	1	3162440	Vaschetta	1
	2	3162470	Filtro	1
	3	1980740	Tappo	1
	4	3164340	Raccordo	1
	5	3114	Galleggiante	1
	6	3162650	Tubo	1
	7	3161090	Pressostato	1
	8	3162450	Raccordo	1
	9	3162660	Tubo	1
	10	3162490	Tubo	1
	11	3161490	Dado	2
	12	3162630	Tubo	1
	13	50713	Filtro	1
	14	3162510	Raccordo	1
	15	3161180	Raccordo	1
	16	3164370	Valvola di sicurezza	1
	17	3162610	Raccordo	1
	18	3164020	Raccordo	2
	19	3162040	Rondella	2
	20	3160430	Raccordo	1
	21	3161150	Raccordo	1
	22	3160470	Raccordo	1
	23	3161160	Raccordo	1
	24	3164030	Raccordo	1
	25	3164110	Raccordo	1
	26	3162880	Pressostato	1
	27	3164330	Raccordo	1
	28	3162690	Rubinetto	1
	29	3162710	Tubo	1
	30	3161050	Passacavo	1
	31	3162060	Fascetta	3
	32	3162700	Tubo	1
	33	3163560	Filtro	1
	34	3161010	Ghiera	1
	35	3162670	Tubo	1
	36	3161140	Raccordo	1
	37	3162680	Supporto	1
	38	3162740	Manometro	1
	39	3162300	Guarnizione	1

ANNOVI REVERBERI
The Power of Experience

HOT 2021N

Versione:
Matricola:
Codice: **23941**

26/04/2016

400 V - 50 Hz - 3 ~

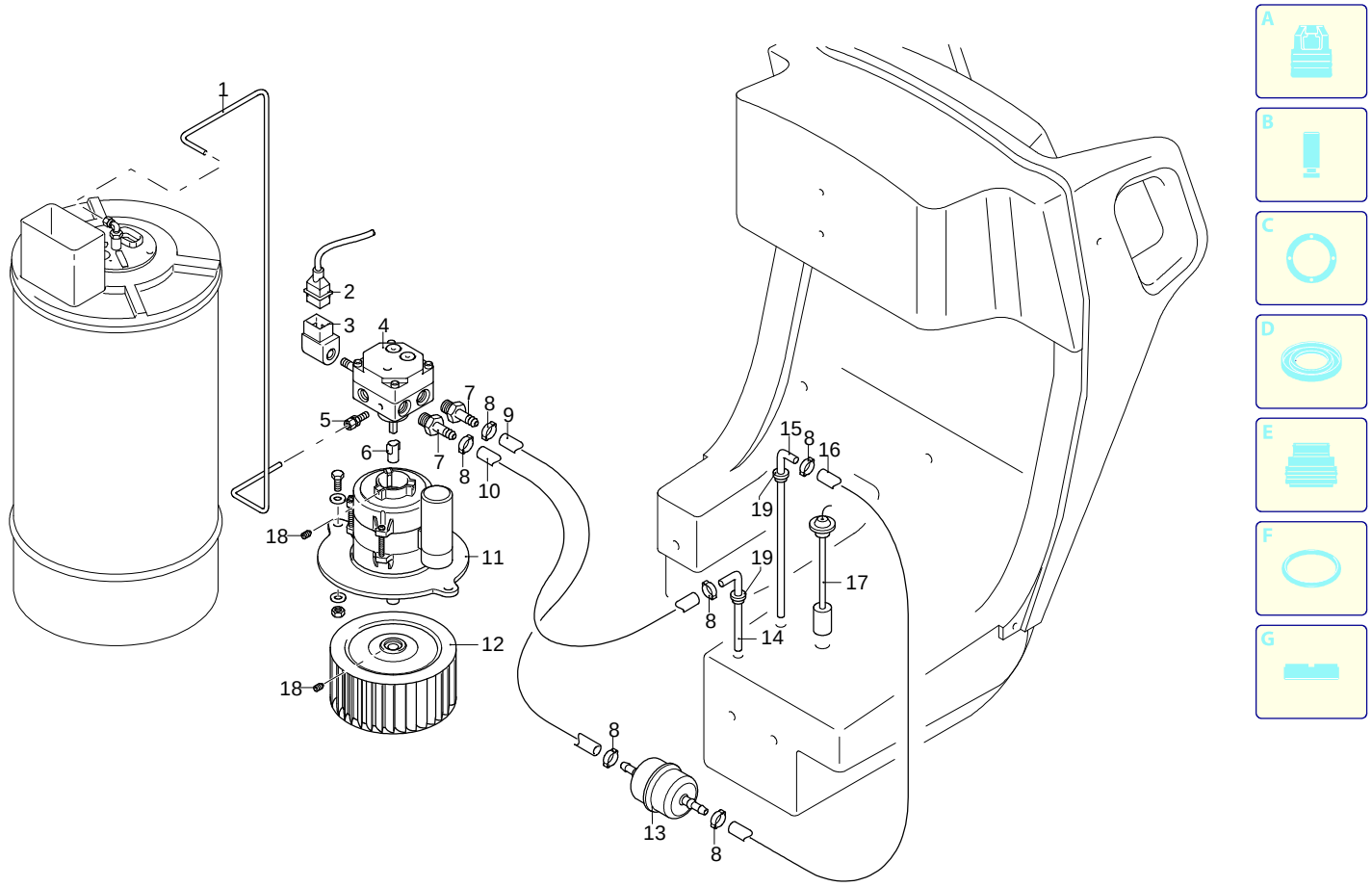

Validità	Pos.	Codice	Denominazione	Q
	1	3162960	Tubo	1
	2	3161440	Cavo	1
	3	3162520	Solenoide	1
	4	3162910	Pompa	1
	5	3160330	Raccordo	1
	6	3160300	Giunto	1
	7	3160340	Portagomma	2
	8	3162060	Fascetta	6
	9	3162550	Tubo	2
	10	3161590	Tubo	1
	11	3161530	Motore	1
	12	3161810	Ventola	1
	13	3161510	Filtro	1
	14	3162560	Tubo	1
	15	3162570	Tubo	1
	16	3161620	Tubo	1
	17	3162580	Galleggiante	1
	18	3163540	Vite	2
	19	3161050	Passacavo	2

UN_CE_0630-AU

ANNOVI REVERBERI
The Power of Experience

HOT 2021N

Versione:
Matricola:
Codice: **23941**

26/04/2016

400 V - 50 Hz - 3 ~

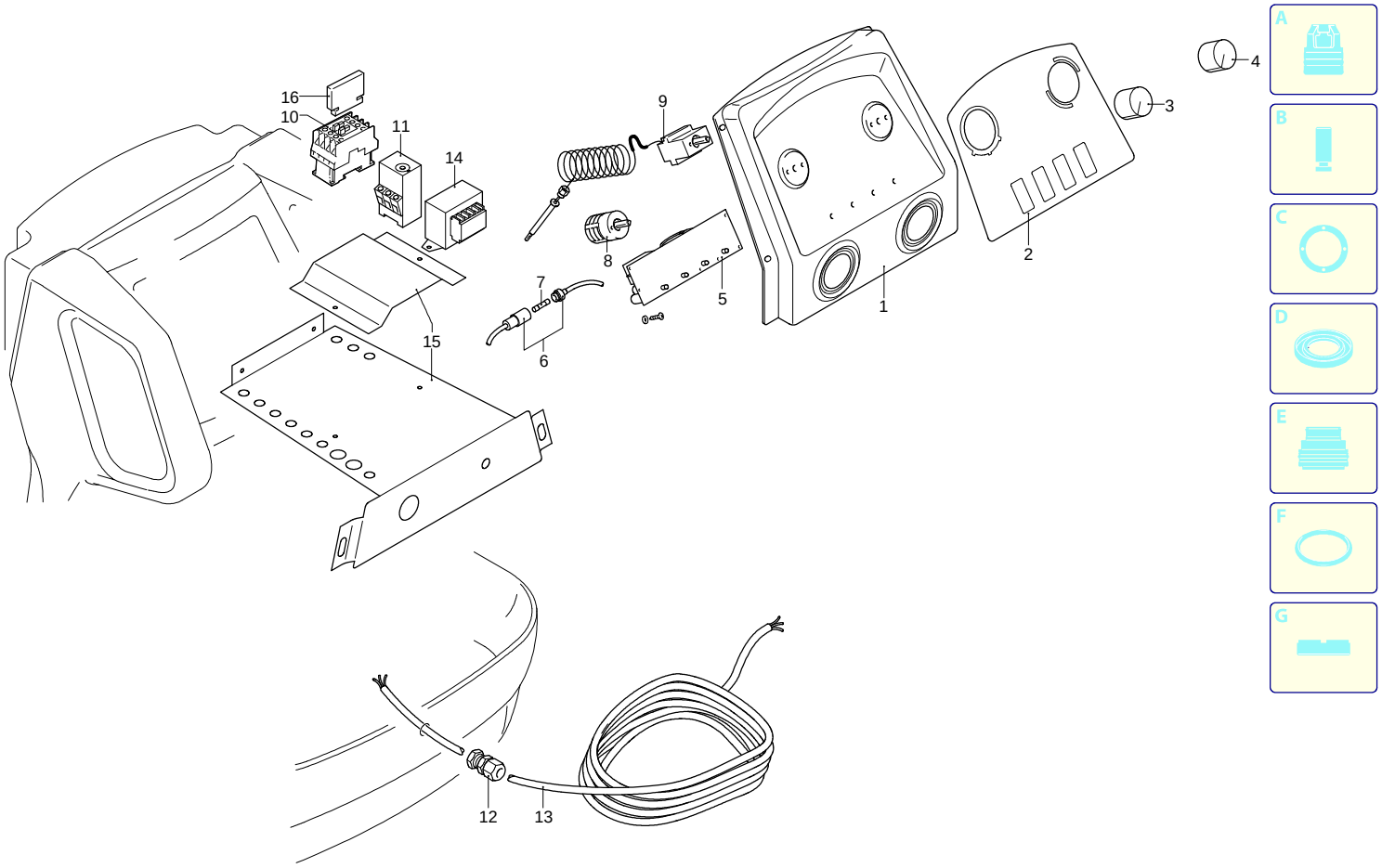

Validità	Pos.	Codice	Denominazione	Q
	1	3162760	Supporto	1
	2	3162770	Targa	1
	3	3161970	Manopola	1
	4	3161980	Manopola	1
	5	3162730	Scheda	1
	6	3163720	Portafusibile	1
	7	3160920	Fusibile	1
	8	3160840	Interruttore	1
	9	3161800	Termostato	1
	10	3164050	Teleruttore	1
	11	3164040	Relè	1
	12	3160870	Passacavo	1
	13	3163970	Cavo	1
	14	3163710	Trasformatore	1
	15	3162720	Supporto	1
	16	3164060	Teleruttore	1

UN_CE_0683-DU

ANNOVI REVERBERI
The Power of Experience

HOT 2021N

Versione:
Matricola:
Codice: **23941**

26/04/2016

400 V - 50 Hz - 3 ~

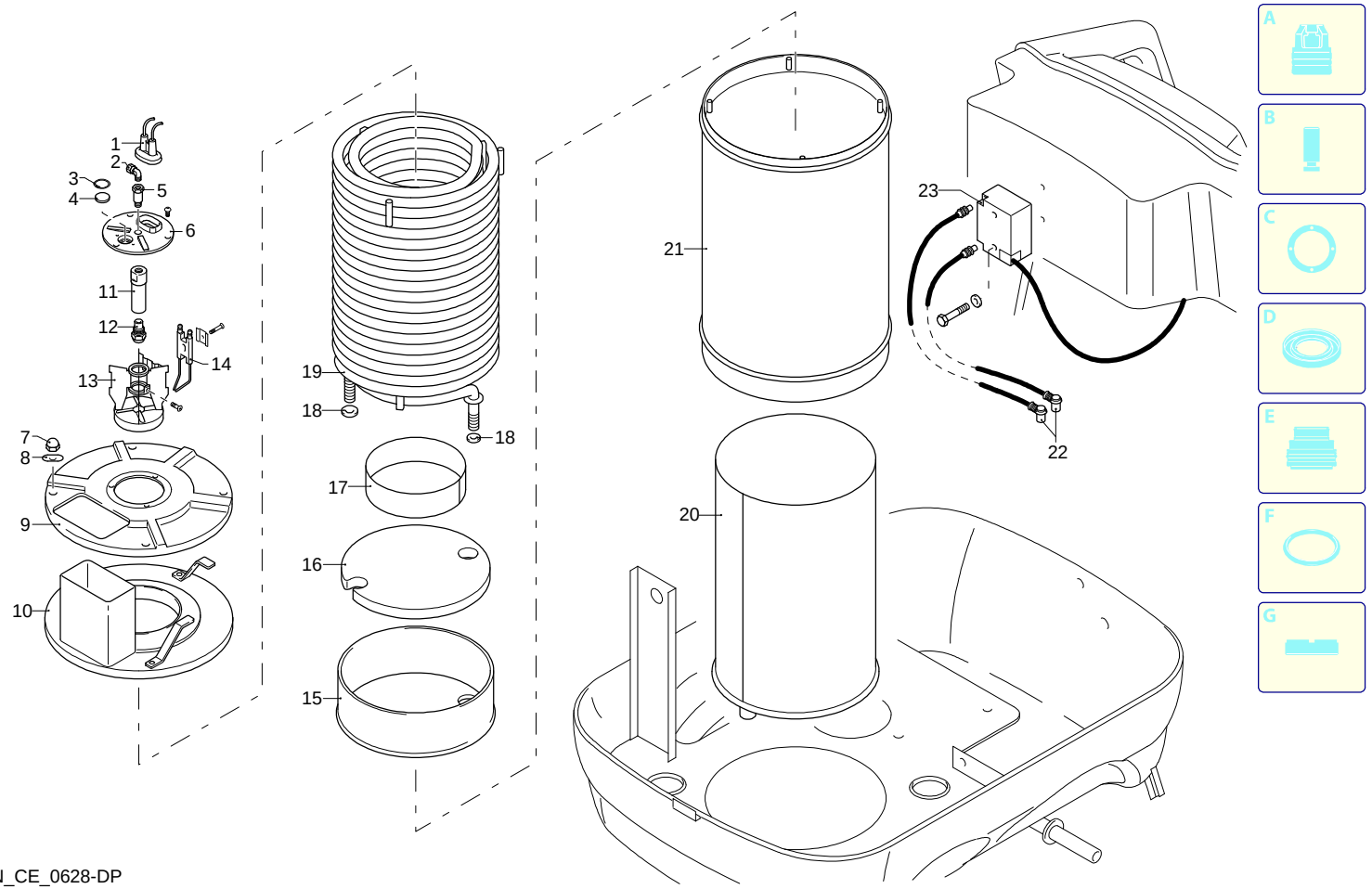

UN_CE_0628-DP

Validità	Pos.	Codice	Denominazione	Q
	1	3162370	Cuffia	1
	2	3161100	Raccordo	1
	3	3162030	Anello	1
	4	3161860	Vetro	1
	5	3161230	Raccordo	1
	6	3161840	Disco	1
	7	3163960	Dado	4
	8	3163940	Rondella	4
	9	3161790	Coperchio	2
	10	3162940	Coperchio	1
	11	3161870	Porta-ugello	1
	12	3163300	Ugello	1
	13	3161560	Supporto	1
	14	3161890	Elettrodo	1
	15	3161770	Coperchio	1
	16	3161830	Disco	1
	17	3161430	Anello	1
	18	3162040	Rondella	4
	19	3162930	Resistenza	1
	20	3162920	Caldaia	1
	21	3162950	Caldaia	1
	22	3163210	Cavo	1
	23	50717	Trasformatore Danfoss/Fida	1

ANNOVI REVERBERI
The Power of Experience

HOT 2021N

Versione:
Matricola:
Codice: **23941**

26/04/2016

400 V - 50 Hz - 3 ~

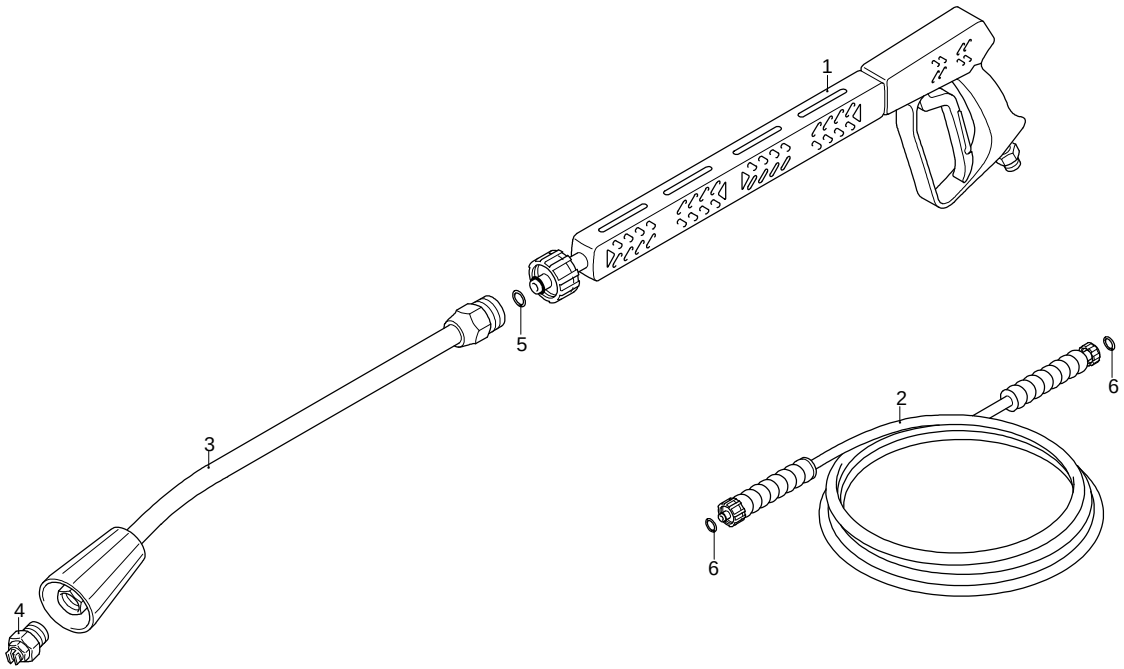

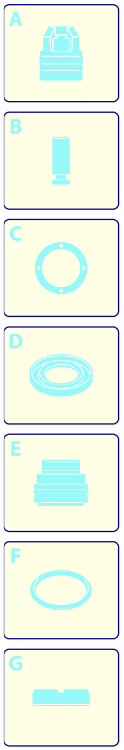

Validità	Pos.	Codice	Denominazione	Q
	1	41847	Pistola	1
	2	3160170	Tubo alta pressione	1
	3	40826	Lancia	1
	4	3084	Ugello	1
	5	391000	Guarnizione OR	1
	6	2000570	Guarnizione OR	2

UN_CE_0482-CP