ANNOVI REVERBERI
The Power of Experience

# HOT 1309

Versione:
Matricola:
Codice: **23112**

**26/04/2016**

**230 V - 50 Hz** | **schuko**

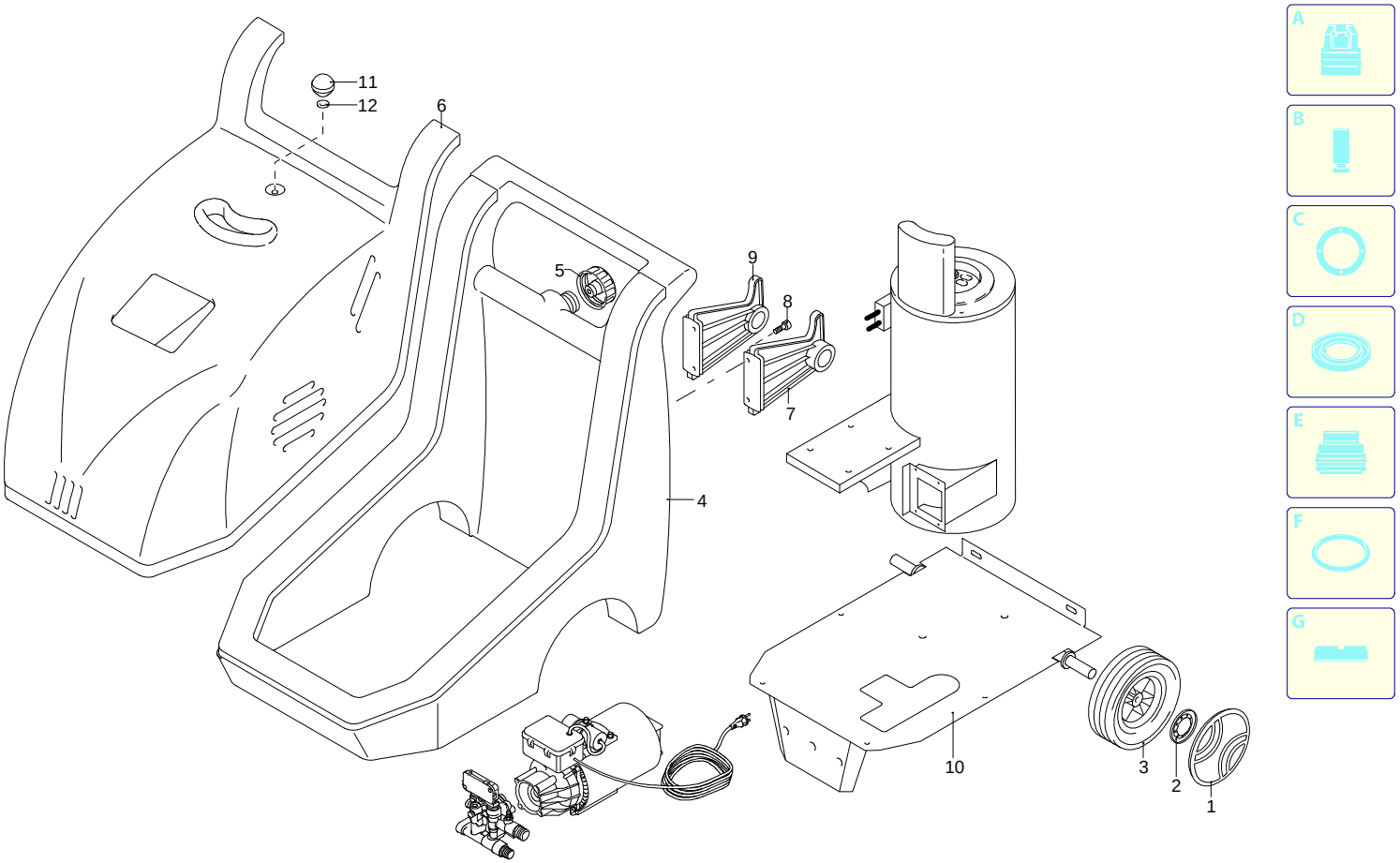





| Validità | Pos. | Codice | Denominazione | Q |
|---|---|---|---|---|
| | 1 | 3163530 | Protezione | 2 |
| | 1 | 50898 | Protezione gialla | 2 |
| | 2 | 3162010 | Anello | 2 |
| | 3 | 3160240 | Ruota | 2 |
| | 4 | 3160230 | Serbatoio | 1 |
| | 5 | 50933 | Tappo | 1 |
| | 6 | 3163520 | Cofano giallo | 1 |
| | 7 | 3160010 | Staffa | 1 |
| | 8 | 1681080 | Vite | 4 |
| | 9 | 3160020 | Staffa | 1 |
| | 10 | 3160220 | Piastra | 1 |
| | 11 | 3163580 | Pomello | 1 |
| | 12 | 1680960 | Rondella | 1 |

UN_CE_0422-CW

ANNOVI REVERBERI
The Power of Experience

# HOT 1309

Versione:
Matricola:
Codice: **23112**

**26/04/2016**

**230 V - 50 Hz** | **schuko**

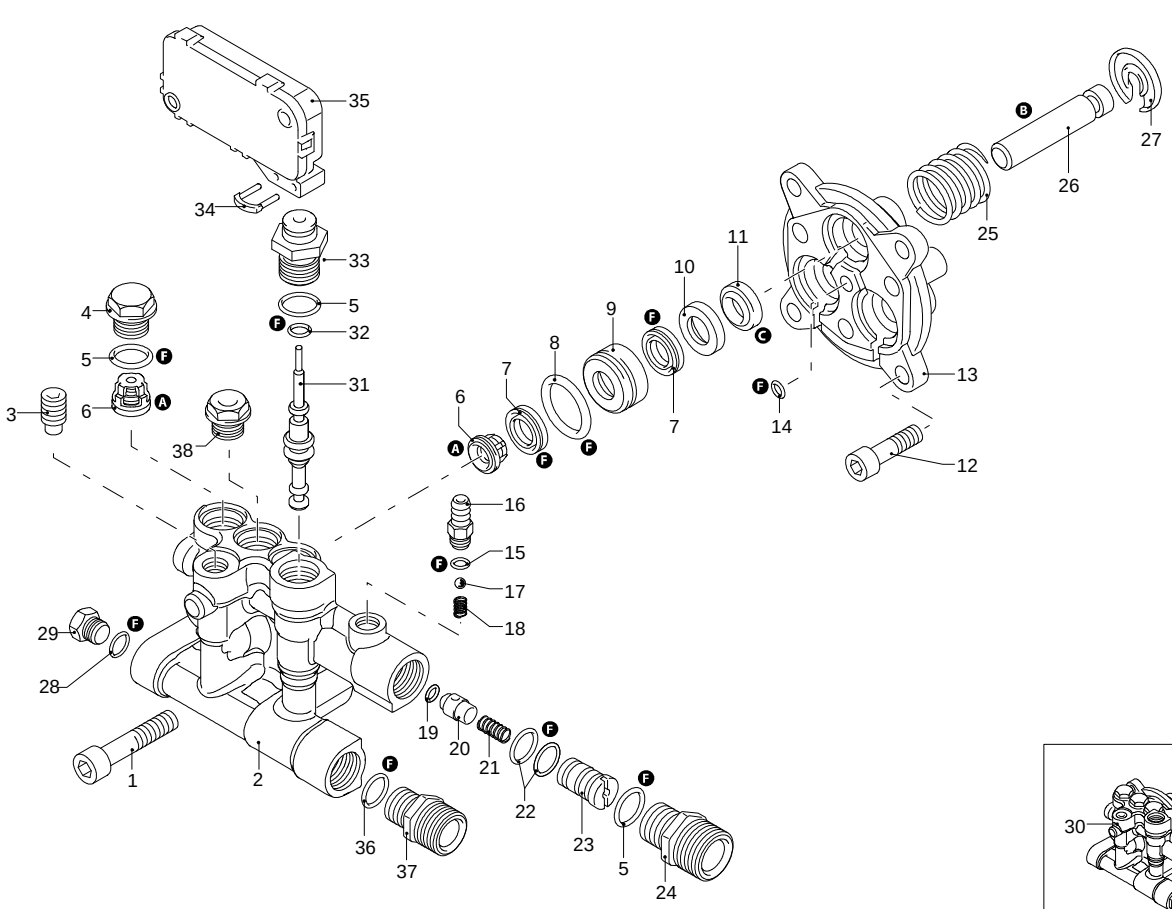


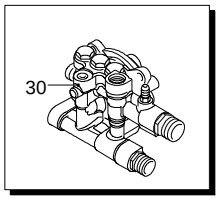


A
B
C
D
E
F
G

| Validità | Pos. | Codice | Denominazione | Q |
|---|---|---|---|---|
| | 1 | 800220 | Vite | 3 |
| | 2 | 2900430 | Testa | 1 |
| | 3 | 2840470 | Vite | 1 |
| | 4 | 2840130 | Tappo | 2 |
| | 5 | 740290 | Guarnizione OR | 6 |
| | 6 | 2849051 | Valvola completa | 6 |
| | 7 | 2200141 | Tenuta acqua | 6 |
| | 8 | 770590 | Guarnizione OR | 3 |
| | 9 | 2840550 | Boccola | 3 |
| | 10 | 2840540 | Boccola | 3 |
| | 11 | 1683500 | Tenuta olio | 3 |
| | 12 | 2900500 | Vite | 1 |
| | 13 | 2900020 | Guida pistone | 1 |
| | 14 | 480480 | Guarnizione OR | 1 |
| | 15 | 480480 | Guarnizione OR | 1 |
| | 16 | 1982520 | Portagomma | 1 |
| | 17 | 1250280 | Sfera | 1 |
| | 18 | 1560520 | Molla | 1 |
| | 19 | 1460430 | Guarnizione OR | 1 |
| | 20 | 2901070 | Otturatore | 1 |
| | 21 | 1080091 | Molla | 1 |
| | 22 | 800560 | Guarnizione OR | 2 |
| | 23 | 2901110 | Iniettore | 1 |
| | 24 | 2900120 | Raccordo | 1 |
| | 25 | 2901170 | Molla | 3 |
| | 26 | 2840530 | Pistone | 3 |
| | 27 | 2840050 | Fermo | 3 |
| | 28 | 820510 | Guarnizione OR | 1 |
| | 29 | 880581 | Tappo | 1 |
| | 30 | 2909118 | Premontaggio testa | 1 |
| | 31 | 2909005 | Premontaggio molla | 1 |
| | 32 | 1120680 | Guarnizione OR | 1 |
| | 33 | 2900130 | Raccordo | 1 |
| | 34 | 2022201 | Forcella | 1 |
| | 35 | 2029753 | Premontaggio scatola TSS | 1 |
| | 36 | 740290 | Guarnizione OR | 1 |
| | 37 | 2900850 | Raccordo | 1 |
| | 38 | 2900350 | Tappo | 1 |
| | A | 2233 | Kit valvole | 1 |
| | B | 2313 | Kit pistoni | 1 |
| | C | 42124 | Kit tenute olio | 1 |
| | F | 42438 | Kit guarnizioni | 1 |

UN_CE_0416-CW

ANNOVI REVERBERI
The Power of Experience

# HOT 1309

Versione:
Matricola:
Codice: **23112**

**26/04/2016**

**230 V - 50 Hz** | **schuko**

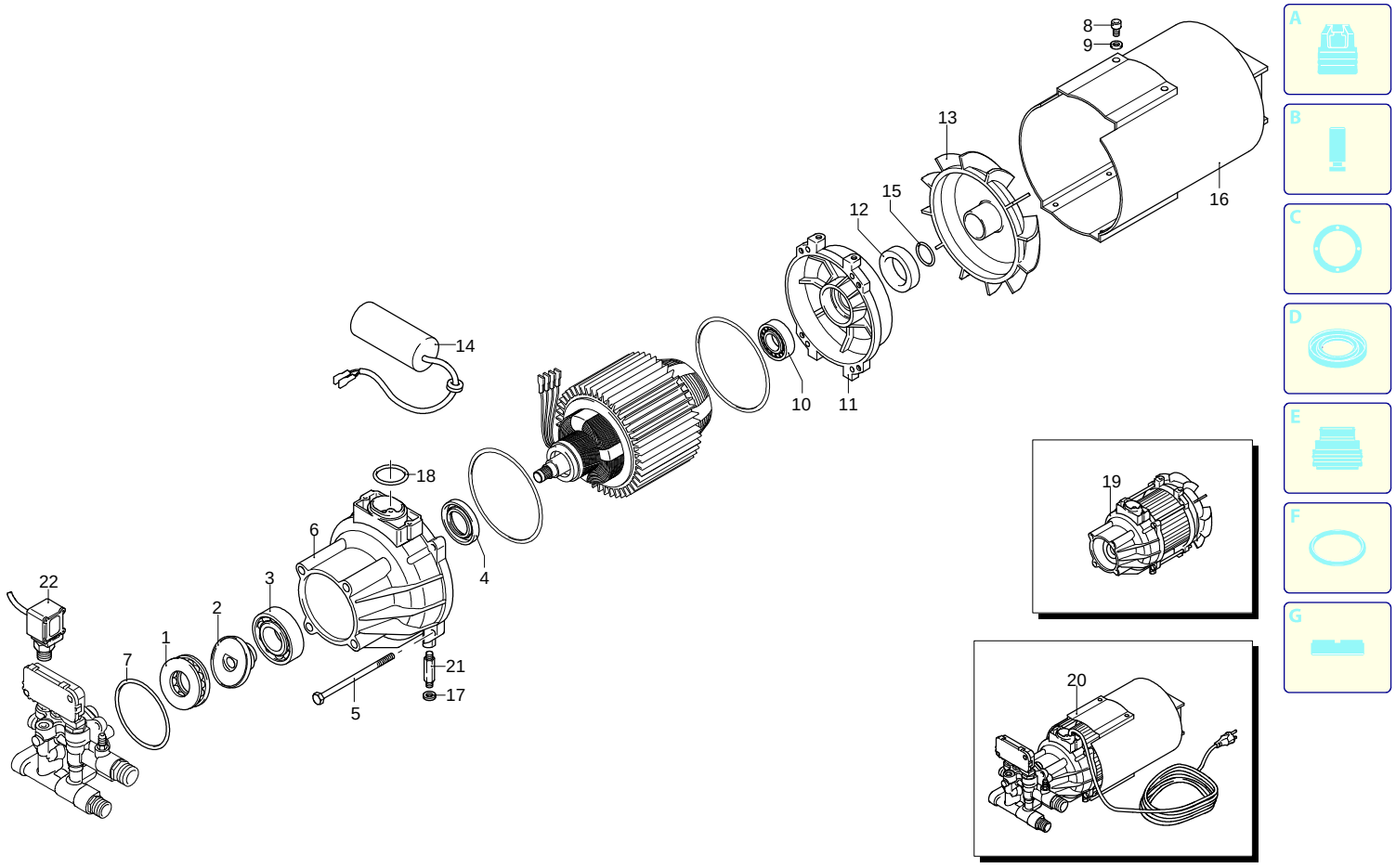


| Validità | Pos. | Codice | Denominazione | Q |
|---|---|---|---|---|
| | 1 | 2900170 | Cuscinetto | 1 |
| | 2 | 2900040 | Piattello | 1 |
| | 3 | 1780490 | Cuscinetto | 1 |
| | 4 | 1460530 | Tenuta olio | 1 |
| | 5 | 1460720 | Vite | 4 |
| | 6 | 2900010 | Corpo pompa | 1 |
| | 7 | 3040270 | Guarnizione OR | 1 |
| | 8 | 1460460 | Vite | 2 |
| | 9 | 1680960 | Rondella | 2 |
| | 10 | 1460590 | Cuscinetto | 1 |
| | 11 | 1460040 | Scudo | 1 |
| | 12 | 1461200 | Tenuta olio | 1 |
| | 13 | 1460370 | Ventola | 1 |
| | 14 | 1982590 | Condensatore | 1 |
| | 15 | 394280 | Guarnizione OR | 1 |
| | 16 | 1460340 | Convogliatore | 1 |
| | 17 | 2180300 | Rondella | 2 |
| | 18 | 660170 | Guarnizione OR | 1 |
| | 19 | 44211 | Motore | 1 |
| | 20 | 22761 | Premontaggio elettropompa | 1 |
| | 21 | 1462400 | Colonnetta | 4 |
| | 22 | 3162900 | Pressostato | 1 |

UN_CE_0415-DU

ANNOVI REVERBERI
The Power of Experience

# HOT 1309

Versione:
Matricola:
Codice: **23112**

**26/04/2016**

**230 V - 50 Hz** | **schuko**

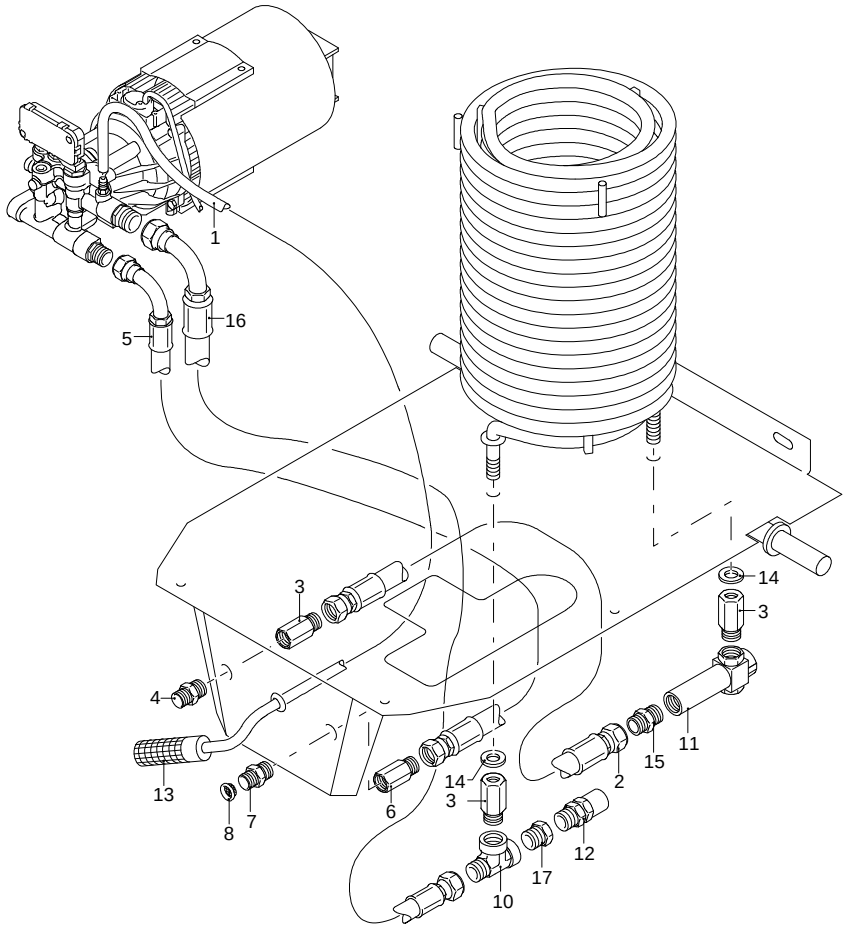


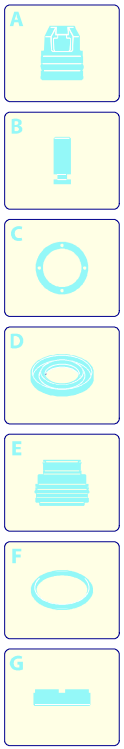


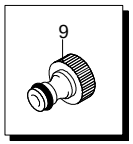


| Validità | Pos. | Codice | Denominazione | Q |
|---|---|---|---|---|
| | 1 | 3161630 | Tubo | 1 |
| | 2 | 3161310 | Tubo | 1 |
| | 3 | 3160430 | Raccordo | 3 |
| | 4 | 3161150 | Raccordo | 1 |
| | 5 | 3161270 | Tubo | 1 |
| | 6 | 3161180 | Raccordo | 1 |
| | 7 | 3160480 | Raccordo | 1 |
| | 8 | 50713 | Filtro | 1 |
| | 9 | 1461470 | Raccordo | 1 |
| | 10 | 3160510 | Raccordo | 1 |
| | 11 | 3161160 | Raccordo | 1 |
| | 12 | 3160540 | Valvola | 1 |
| | 13 | 3161500 | Filtro | 1 |
| | 14 | 3162040 | Rondella | 4 |
| | 15 | 3161180 | Raccordo | 1 |
| | 16 | 3161320 | Tubo | 1 |
| | 17 | 3161240 | Raccordo | 1 |

UN_CE_0418-CW

ANNOVI REVERBERI
The Power of Experience

# HOT 1309

Versione:
Matricola:
Codice: **23112**

**26/04/2016**

**230 V - 50 Hz** | **schuko**

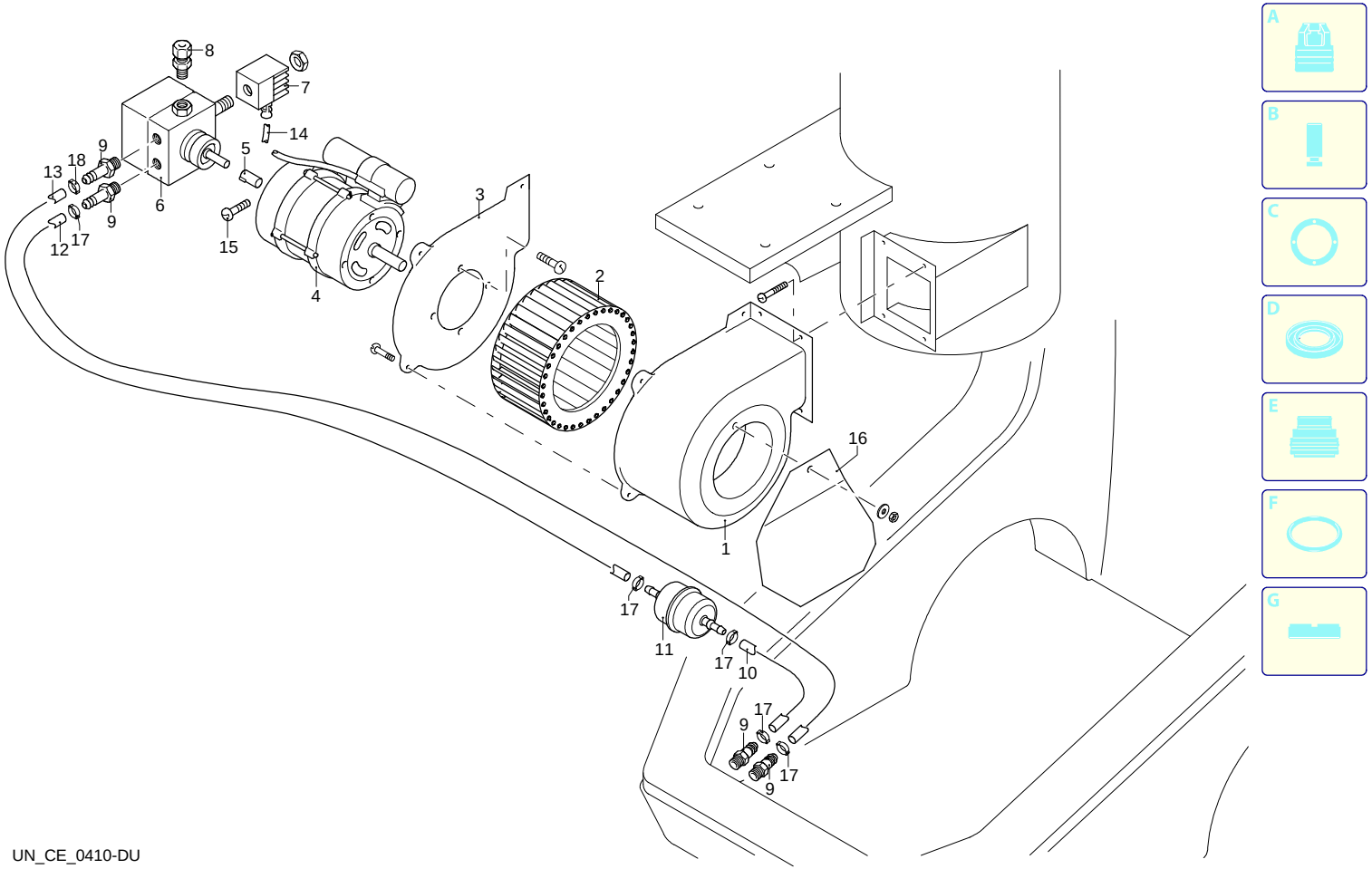


UN_CE_0410-DU

| Validità | Pos. | Codice | Denominazione | Q |
|---|---|---|---|---|
| | 1 | 3160270 | Carter | 1 |
| | 2 | 3160280 | Ventola | 1 |
| | 3 | 3160290 | Coperchio | 1 |
| | 4 | 50718 | Motore | 1 |
| | 5 | 3160300 | Giunto | 1 |
| | 6 | 3160310 | Pompa | 1 |
| | 7 | 3160320 | Solenoide | 1 |
| | 8 | 3160330 | Raccordo | 1 |
| | 9 | 3160340 | Portagomma | 4 |
| | 10 | 3160350 | Tubo | 1 |
| | 11 | 3161520 | Filtro | 1 |
| | 12 | 3160360 | Tubo | 1 |
| | 13 | 3163600 | Tubo | 1 |
| | 14 | 3161440 | Cavo | 1 |
| | 15 | 3163540 | Vite | 1 |
| | 16 | 3163590 | Piastra | 1 |
| | 17 | 3162060 | Fascetta | 5 |
| | 18 | 3163920 | Fascetta | 1 |

# HOT 1309

Versione:
Matricola:
Codice: **23112**

**26/04/2016**

**230 V - 50 Hz** | **schuko**

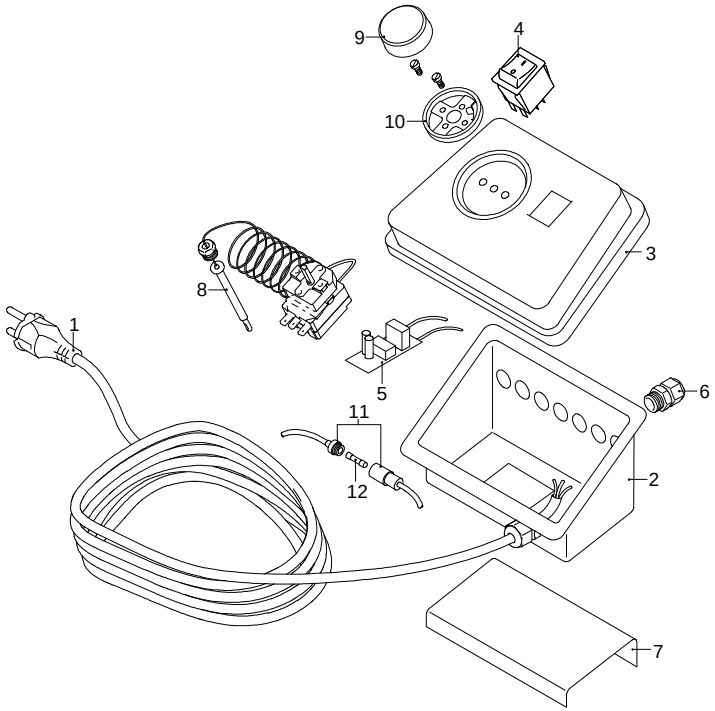


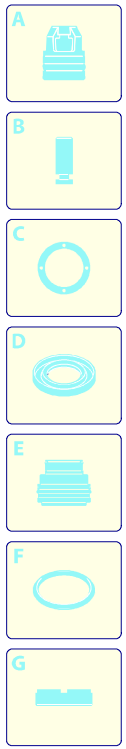


| Validità | Pos. | Codice | Denominazione | Q |
|---|---|---|---|---|
| | 1 | 1760450 | Cavo | 1 |
| | 2 | 3160380 | Scatola | 1 |
| | 3 | 3160390 | Coperchio | 1 |
| | 4 | 50721 | Interruttore | 1 |
| | 5 | 3160450 | Scheda | 1 |
| | 6 | 3160860 | Passacavo | 7 |
| | 7 | 3163610 | Staffa | 1 |
| | 8 | 3163730 | Termostato | 1 |
| | 9 | 3163740 | Manopola | 1 |
| | 10 | 3161990 | Supporto | 1 |
| | 11 | 3163720 | Portafusibile | 1 |
| | 12 | 3163750 | Fusibile | 1 |

ANNOVI REVERBERI
The Power of Experience

# HOT 1309

Versione:
Matricola:
Codice: **23112**

**26/04/2016**

**230 V - 50 Hz** | **schuko**

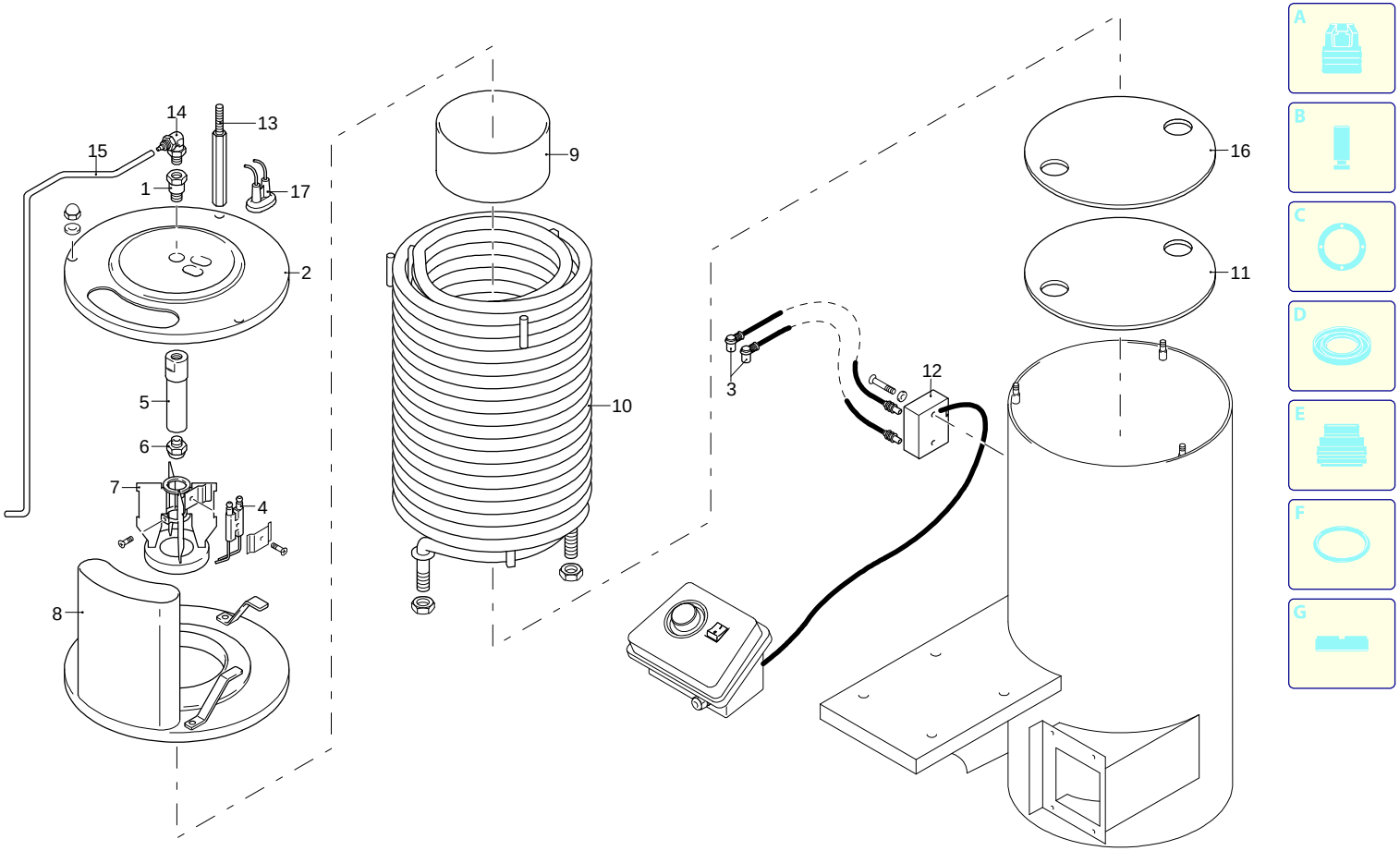


UN_CE_1358-DP

| Validità | Pos. | Codice | Denominazione | Q |
|---|---|---|---|---|
| | 1 | 3161230 | Raccordo | 1 |
| | 2 | 3163360 | Coperchio | 1 |
| | 3 | 3160990 | Cavo Danfoss/Fida | 1 |
| | 3 | 3163370 | Cavo Brahma | 1 |
| | 4 | 3161880 | Elettrodo | 1 |
| | 5 | 3161870 | Porta-ugello | 1 |
| | 6 | 3162850 | Ugello | 1 |
| | 7 | 3161560 | Supporto | 1 |
| | 8 | 3163400 | Coperchio | 1 |
| | 9 | 3163410 | Anello | 1 |
| | 10 | 3163420 | Resistenza | 1 |
| | 11 | 3163430 | Disco | 1 |
| | 12 | 3163220 | Trasformatore Brahma | 1 |
| | 12 | 50717 | Trasformatore Danfoss/Fida | 1 |
| | 13 | 3160400 | Prolunga | 1 |
| | 14 | 3163340 | Raccordo | 1 |
| | 15 | 3163330 | Tubo | 1 |
| | 16 | 3164420 | Disco | 1 |
| | 17 | 3162370 | Cuffia | 1 |

ANNOVI REVERBERI
The Power of Experience

# HOT 1309

Versione:
Matricola:
Codice: **23112**

**26/04/2016**

**230 V - 50 Hz** | **schuko**

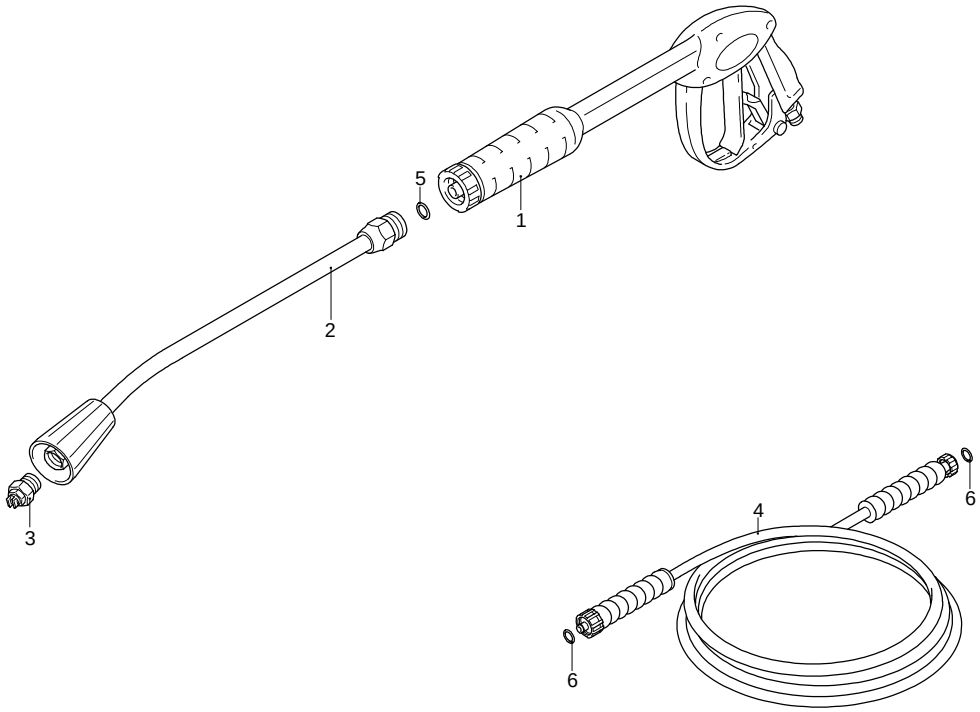


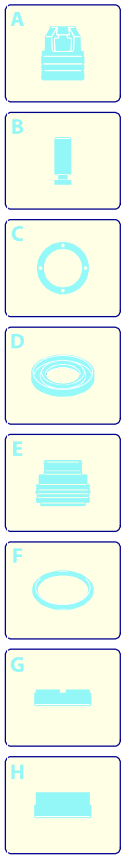


| Validità | Pos. | Codice | Denominazione | Q |
|---|---|---|---|---|
| | 1 | 3729 | Ugello | 1 |
| | 2 | 40826 | Lancia | 1 |
| | 3 | 41047 | Pistola | 1 |
| | 4 | 50689 | Tubo alta pressione | 1 |
| | 5 | 391000 | Guarnizione OR | 1 |
| | 6 | 2000570 | Guarnizione OR | 2 |

UN_CE_1391-DP