ANNOVI REVERBERI
The Power of Experience

HOT 1509

Versione:
Matricola:
Codice: **26413**

29/03/2018

230 V - 50 Hz | **schuko**

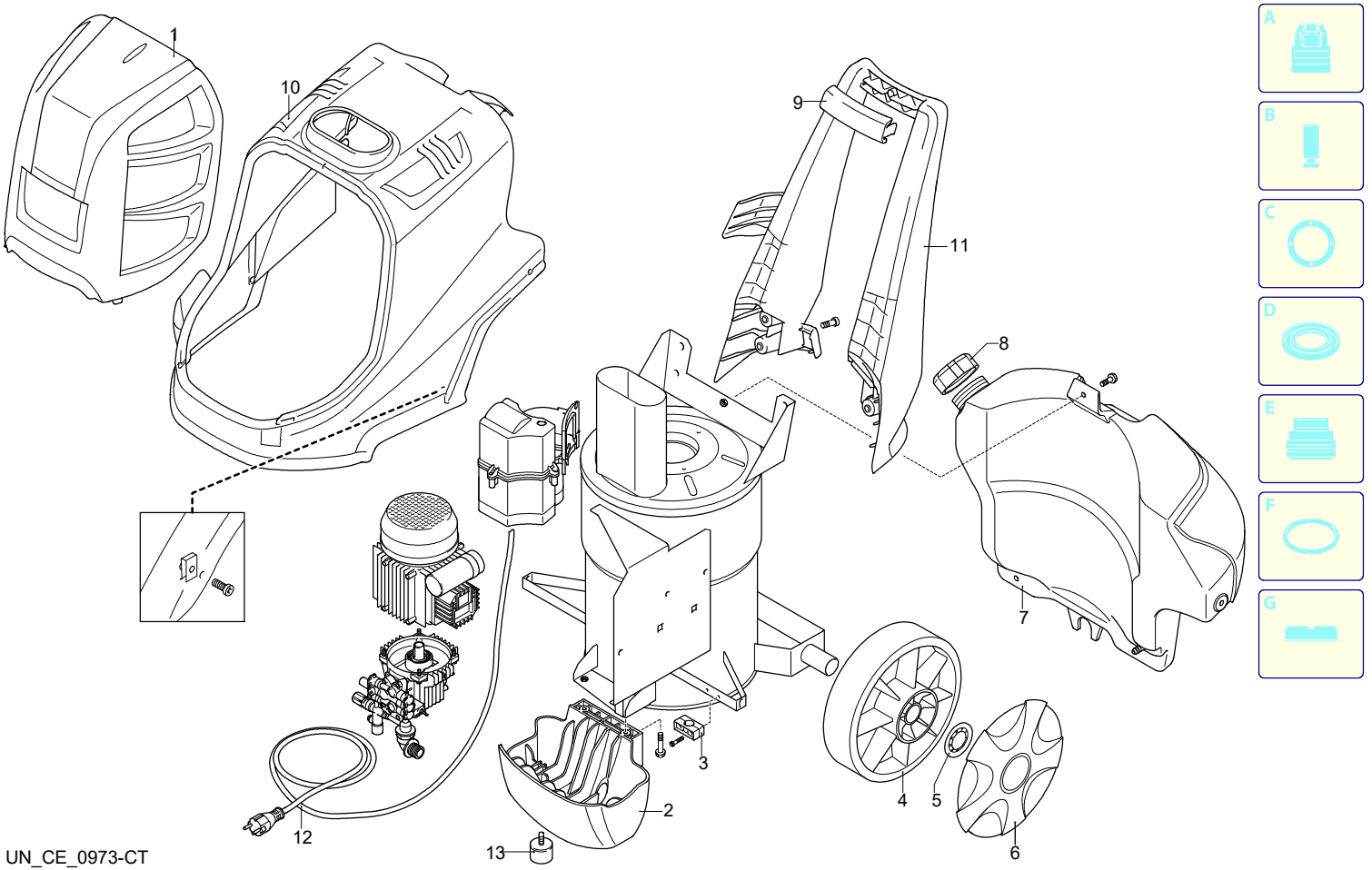

UN_CE_0973-CT

Validità	Pos.	Codice	Denominazione	Q
	1	3520093	Cofano	1
	2	3523550	Piede	1
	3	3520260	Passacavo	1
	4	3520230	Ruota	2
	5	3520240	Rondella	2
	6	3520254	Protezione	2
	7	3520170	Serbatoio	1
	8	3520180	Tappo	1
	9	3520072	Manopola	1
	10	3520082	Cofano	1
	11	3520060	Manico	1
	12	3520870	Cavo	1
	13	3523560	Antivibrante	1

ANNOVI REVERBERI
The Power of Experience

HOT 1509

Versione:
Matricola:
Codice: **26413**

29/03/2018

230 V - 50 Hz | **schuko**

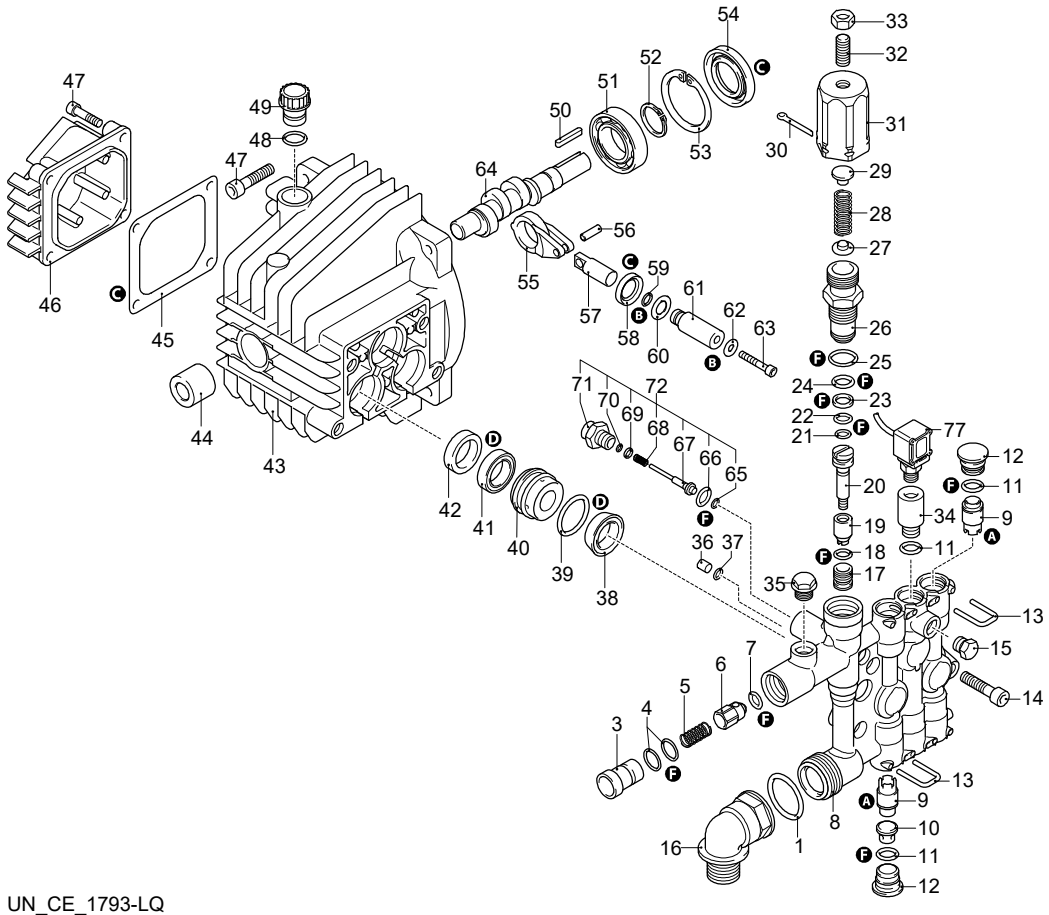

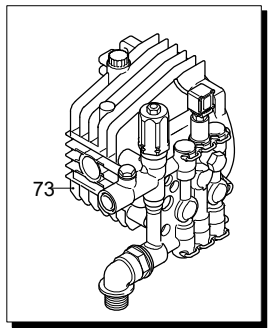

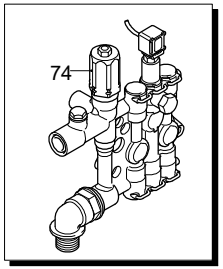

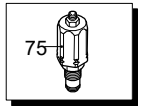

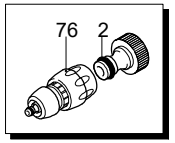

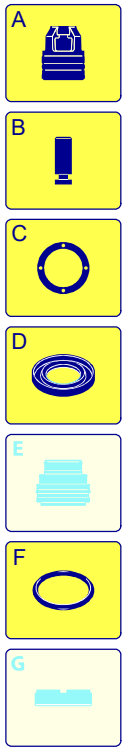

UN_CE_1793-LQ

Validità	Pos.	Codice	Denominazione	Q
	1	1344970	Guarnizione OR	1
	2	3520370	Raccordo	1
	3	2901060	Iniettore	1
	4	800560	Guarnizione OR	2
	5	1080091	Molla	1
	6	2901070	Otturatore	1
	7	1460430	Guarnizione OR	1
	8	1344850	Testa	1
	9	1349055	Valvola	6
	10	1344770	Distanziale	3
	11	1465720	Guarnizione OR	6
	12	1344800	Tappo	5
	13	1344790	Forcella	6
	14	850850	Vite	4
	15	620301	Tappo	1
	16	2500280	Curva	1
	17	1342701	Sede	1
	18	600180	Guarnizione OR	1
	19	1460151	Pistone	1
	20	2021900	Pistone	1
	21	1080190	Guarnizione OR	1
	22	600180	Guarnizione OR	1
	23	1080401	Anello	1
	24	820510	Guarnizione OR	1
	25	740290	Guarnizione OR	1
	26	1344870	Guida pistone	1
	27	1343450	Piattello	1
	28	1460190	Molla	1
	29	1980220	Piattello	1
	30	2500550	Copiglia	1
	31	1344881	Inserto	1
	32	1980740	Tappo	1
	33	1060120	Dado	1
	34	1345020	Tappo	1
	35	620301	Tappo	1
	36	1344890	Tappo	1
	37	2560870	Guarnizione OR	1
	38	2460180	Guarnizione OR	3
	39	770260	Guarnizione OR	3
	40	1344750	Guida pistone	3
	41	1260440	Tenuta acqua	3
	42	1344760	Anello	3
	43	1344050	Corpo pompa	1
	44	1260050	Boccola	1
	45	1040710	Guarnizione OR	1
	46	1344060	Coperchio	1
	47	1260780	Vite	1
	48	880840	Guarnizione OR	1
	49	1343900	Tappo	1
	50	880111	Linguetta	1
	51	1341070	Cuscinetto	1
	52	480890	Anello	1
	53	111120	Anello	1
	54	1341080	Anello	1
	55	1340060	Biella	3
	56	1340080	Spina	3
	57	1340070	Pistone	3
	58	1260460	Tenuta olio	3
	59	600180	Guarnizione OR	3
	60	1341010	Disco	3
	61	1342740	Pistone	3
	62	1341020	Rondella	3

ANNOVI REVERBERI
The Power of Experience

HOT 1509

Versione:
Matricola:
Codice: **26413**

29/03/2018

230 V - 50 Hz | **schuko**

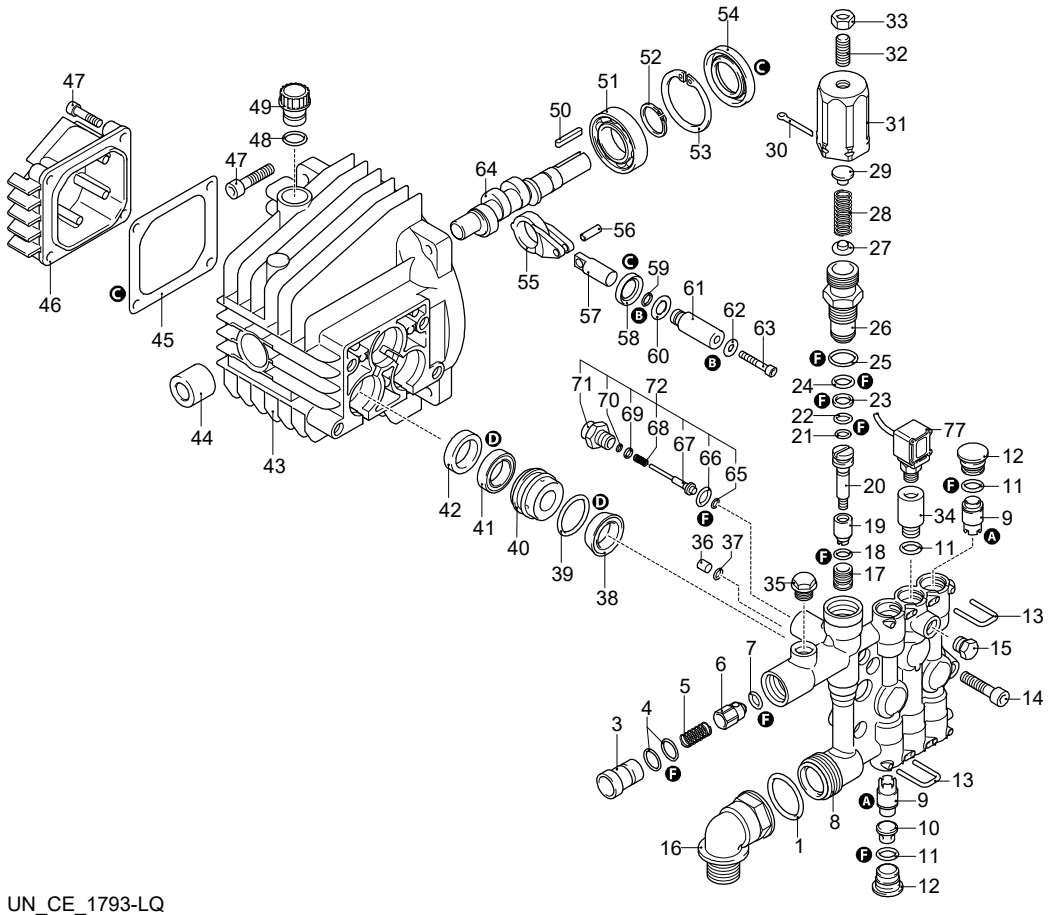

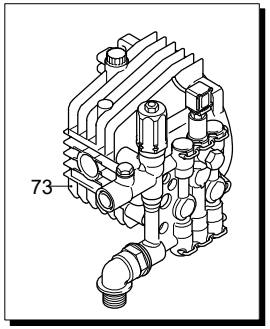

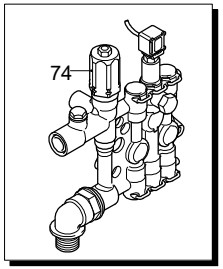

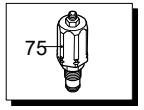

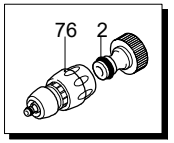

A
B
C
D
E
F
G

UN_CE_1793-LQ

Validità	Pos.	Codice	Denominazione	Q
	63	850670	Vite	3
	64	1340170	Albero	1
	65	1120680	Guarnizione OR	1
	66	600180	Guarnizione OR	1
	67	2022040	Asta	1
	68	2021630	Molla	1
	69	2021650	Rondella	1
	70	1260820	Guarnizione OR	1
	71	1344830	Raccordo	1
	72	42580	Kit Retrofit TSS	1
	73	1349297	Premontaggio pompa	1
	74	1349114	Premontaggio testa	1
	75	42579	Kit valvola regolazione	1
	76	3520360	Raccordo	1
	77	3520050	Pressostato	1
	A	42566	Kit valvole	1
	B	2623	Kit pistoni	1
	C	1876	Kit tenute olio	1
	D	42567	Kit tenute acqua	1
	F	42568	Kit guarnizioni	1

ANNOVI REVERBERI
The Power of Experience

HOT 1509

Versione:
Matricola:
Codice: **26413**

29/03/2018

230 V - 50 Hz | **schuko**

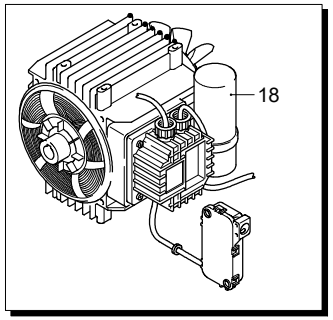

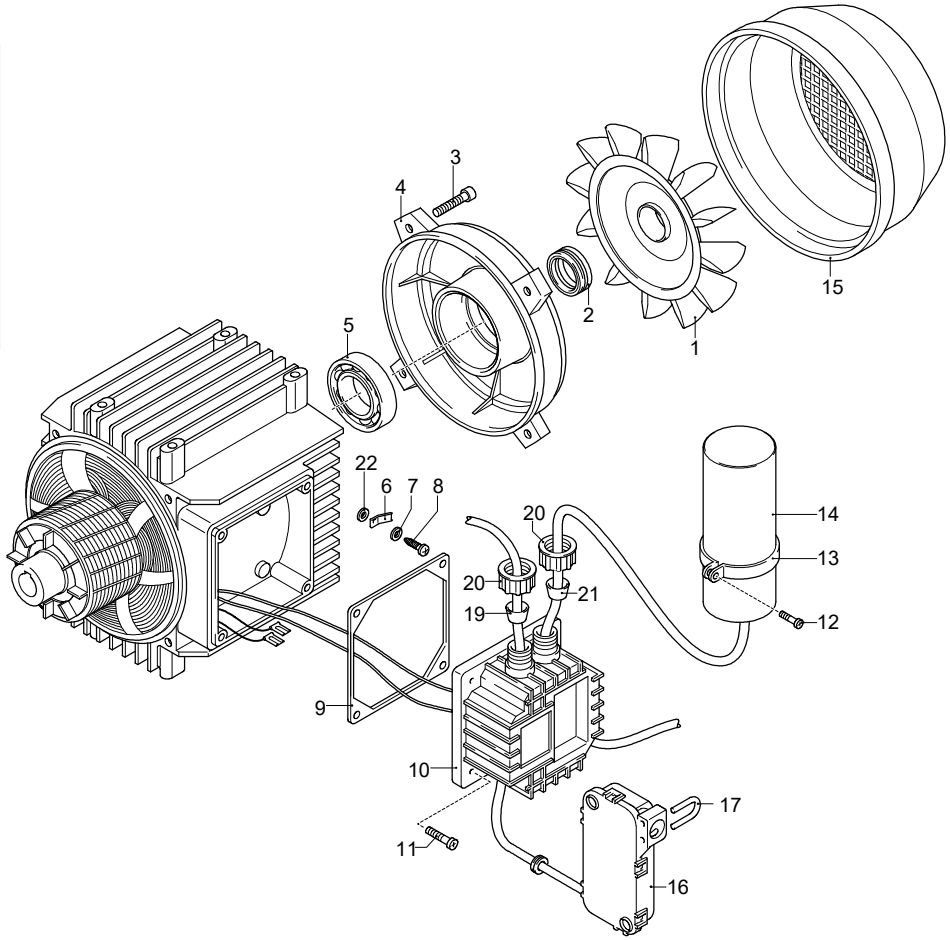

A B C D E F G H

Validità	Pos.	Codice	Denominazione	Q
	1	1260300	Ventola	1
	2	1340350	Tenuta	1
	3	1260760	Vite	1
	4	1340320	Scudo	1
	5	1340340	Cuscinetto	1
	6	3523500	Connettore	1
	7	1260490	Rondella	1
	8	2020570	Vite	1
	9	1340780	Guarnizione	1
	10	1341831	Scatola	1
	11	1261560	Vite	4
	12	1261560	Vite	1
	13	1340280	Fascetta	1
	14	1263520	Condensatore	1
	15	1342040	Copriventola	1
	16	2029752	Premontaggio scatola TSS	1
	17	2022201	Forcella	1
	18	44534	Motore	1
	19	1340660	Passacavo	1
	20	1340640	Ghiera	2
	21	1340650	Passacavo	1
	22	1262400	Rondella	1

UN_CE_0976-ER

ANNOVI REVERBERI
The Power of Experience

HOT 1509

Versione:
Matricola:
Codice: **26413**

29/03/2018

230 V - 50 Hz | **schuko**

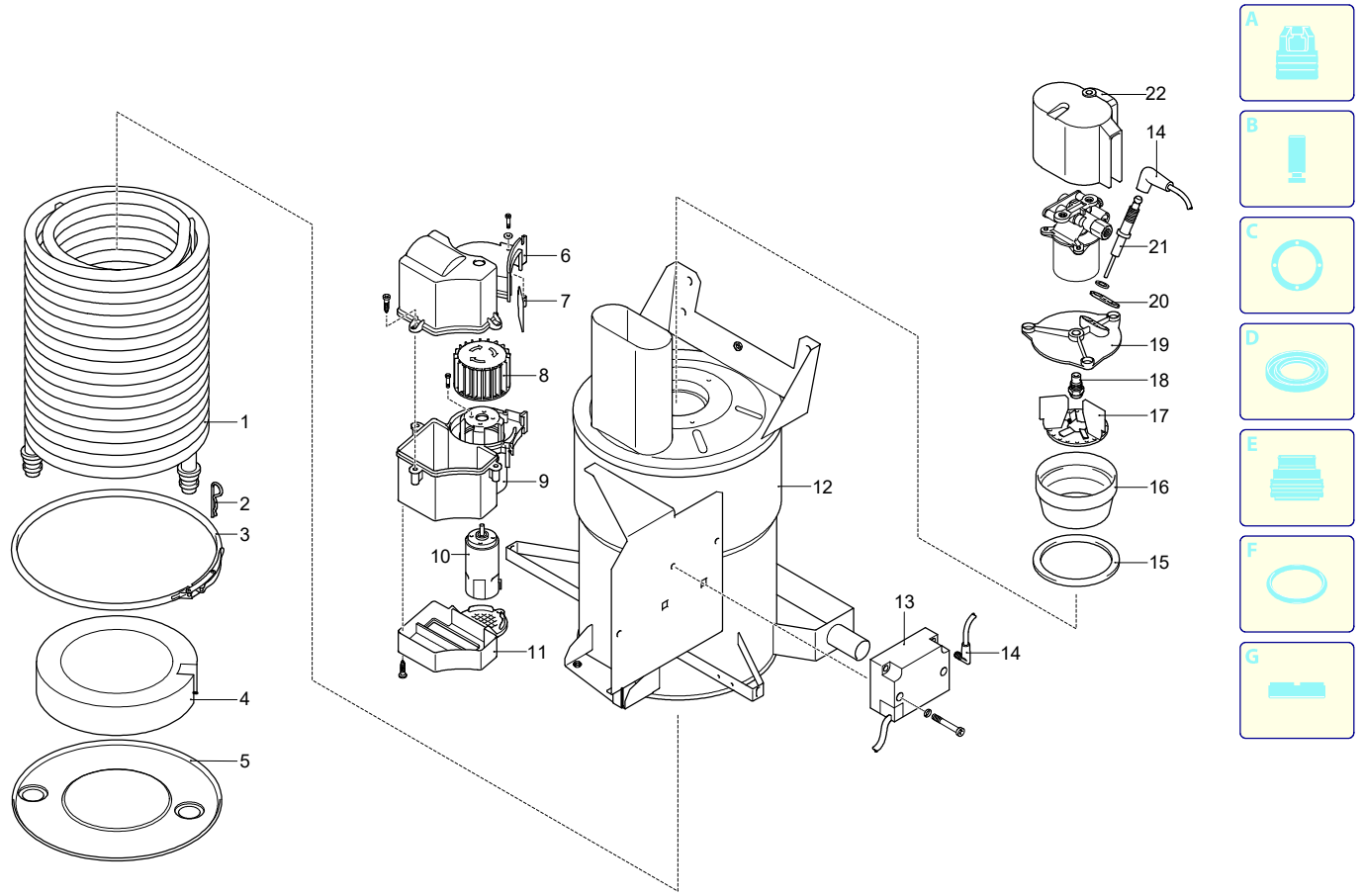

Validità	Pos.	Codice	Denominazione	Q
	1	3520630	Serpentino	1
	2	3520620	Spina	1
	3	3520610	Fascetta	1
	4	3520600	Disco	1
	5	3520590	Disco	1
	6	3520330	Coperchio	1
	7	3520790	Valvola	1
	8	3520800	Ventola	1
	9	3520320	Scatola	1
	10	3520810	Motore	1
	11	3520310	Coperchio	1
	12	3523570	Caldaia	1
	13	3520860	Trasformatore	1
	14	3520770	Cavo	2
	15	3520650	Guarnizione	1
	16	3520660	Elemento	1
	17	3520670	Supporto	1
	18	3520680	Ugello	1
	19	3520690	Flangia	1
	20	3520710	Piastra	1
	21	3520700	Elettrodo	2
	22	3520820	Coperchio	1

UN_CE_0945-CT

ANNOVI REVERBERI
The Power of Experience

HOT 1509

Versione:
Matricola:
Codice: **26413**

29/03/2018

230 V - 50 Hz | **schuko**

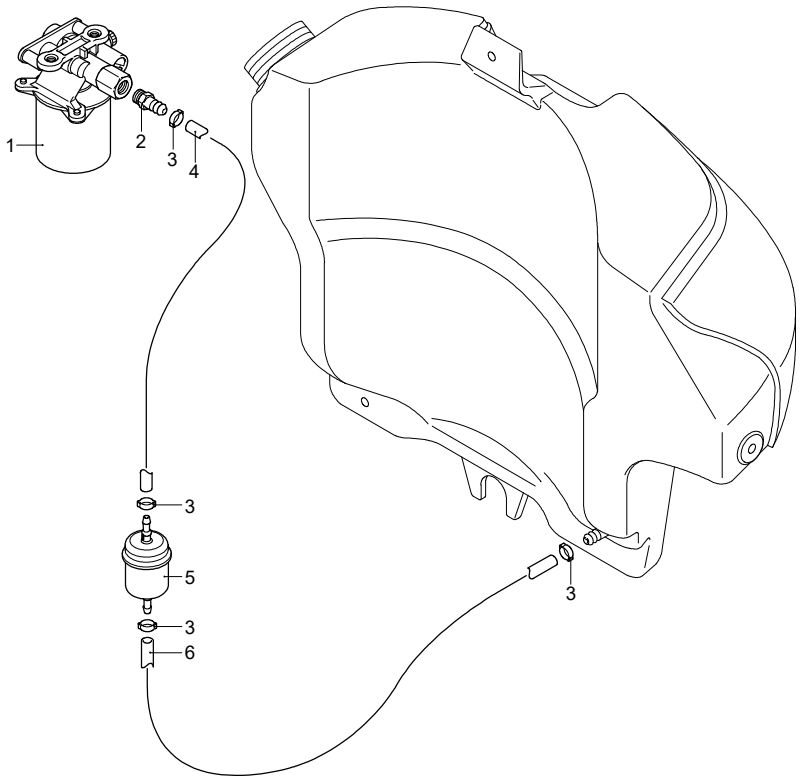

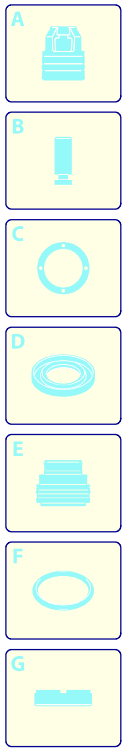

Validità	Pos.	Codice	Denominazione	Q
	1	3522760	Pompa	1
	2	3520730	Portagomma	1
	3	3520740	Fascetta	1
	4	3520750	Tubo	1
	5	3520760	Filtro	1
	6	3520750	Tubo	1

UN_CE_0947-CT

ANNOVI REVERBERI
The Power of Experience

HOT 1509

Versione:
Matricola:
Codice: **26413**

29/03/2018

230 V - 50 Hz | **schuko**

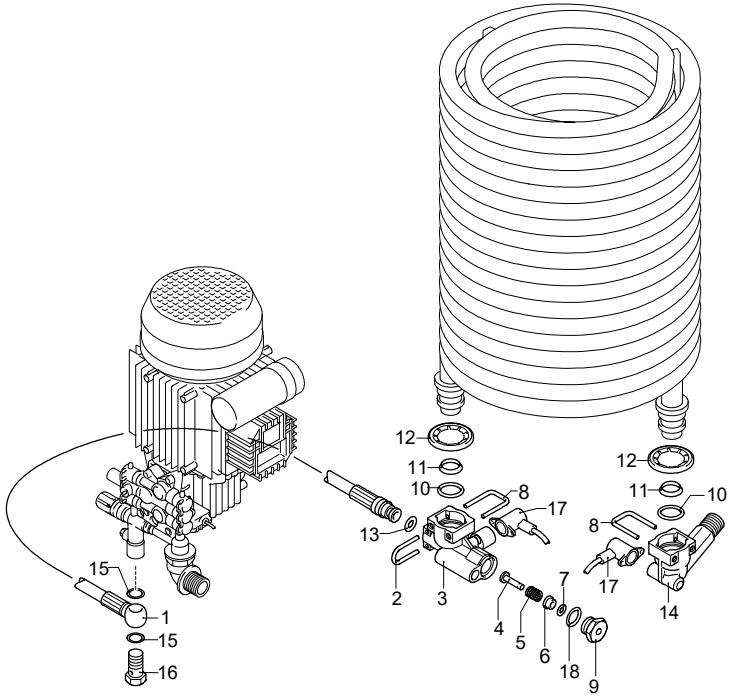

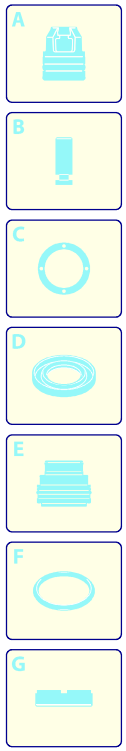

Validità	Pos.	Codice	Denominazione	Q
	1	3521470	Tubo	1
	2	3520490	Forcella	1
	3	3520420	Raccordo	1
	4	3520430	Pistone	1
	5	3520440	Molla	1
	6	3520450	Boccola	1
	7	3520460	Guarnizione OR	1
	8	3520510	Forcella	2
	9	3520480	Tappo	1
	10	3520500	Guarnizione OR	2
	11	3520540	Anello	2
	12	3520240	Rondella	2
	13	3520410	Guarnizione OR	1
	14	3520530	Raccordo	1
	15	3520580	Rondella	1
	16	3520570	Vite	1
	17	3520930	Termostato	2
	18	3520470	Guarnizione OR	1

UN_CE_0975-ET

ANNOVI REVERBERI
The Power of Experience

HOT 1509

Versione:
Matricola:
Codice: **26413**

29/03/2018

230 V - 50 Hz | **schuko**

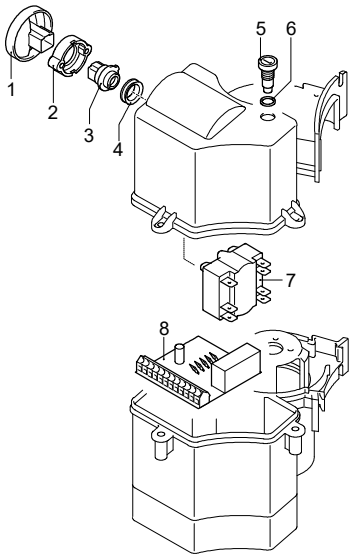

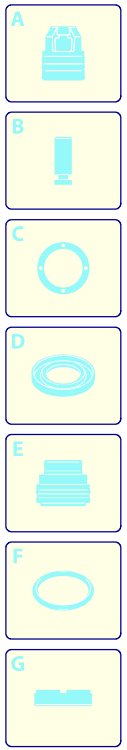

Validità	Pos.	Codice	Denominazione	Q
	1	3520270	Manopola	1
	2	3520280	Spessore	1
	3	3520300	Elemento	1
	4	3520290	Guarnizione OR	1
	5	3520340	Guarnizione OR	1
	6	3520350	Portafusibile	1
	7	3520850	Interruttore	1
	8	3520840	Scheda	1

ANNOVI REVERBERI
The Power of Experience

HOT 1509

Versione:
Matricola:
Codice: **26413**

29/03/2018

230 V - 50 Hz | **schuko**

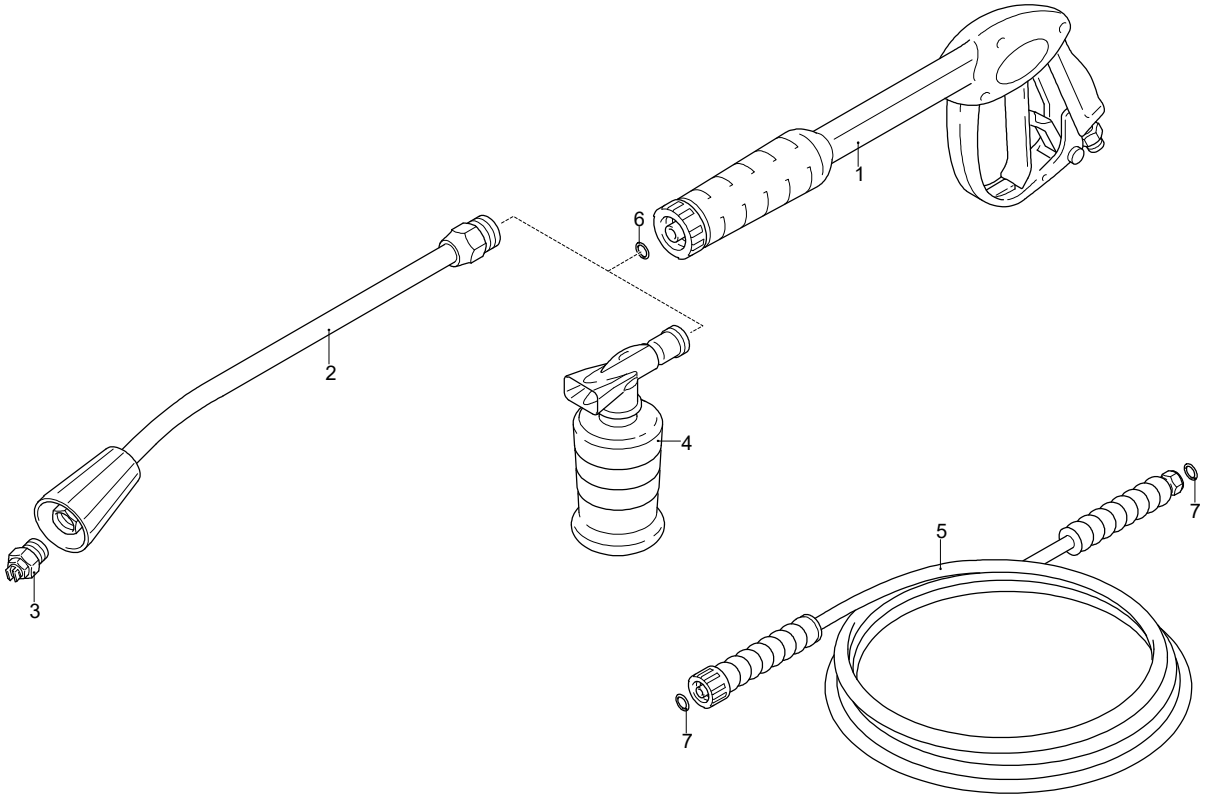

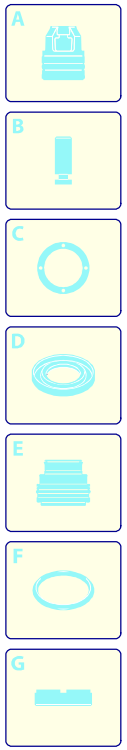

Validità	Pos.	Codice	Denominazione	Q
	1	41047	Pistola	1
	2	50690	Lancia	1
	3	3104	Ugello	1
	4	40320	Serbatoio	1
	5	3520550	Tubo alta pressione	1
	6	391000	Guarnizione OR	1
	7	2000570	Guarnizione OR	2

UN_CE_0951-FP