ANNOVI REVERBERI
The Power of Experience

HOT 1408

Versione:
Matricola:
Codice: **26412**

29/03/2018

230 V - 50 Hz | **schuko**

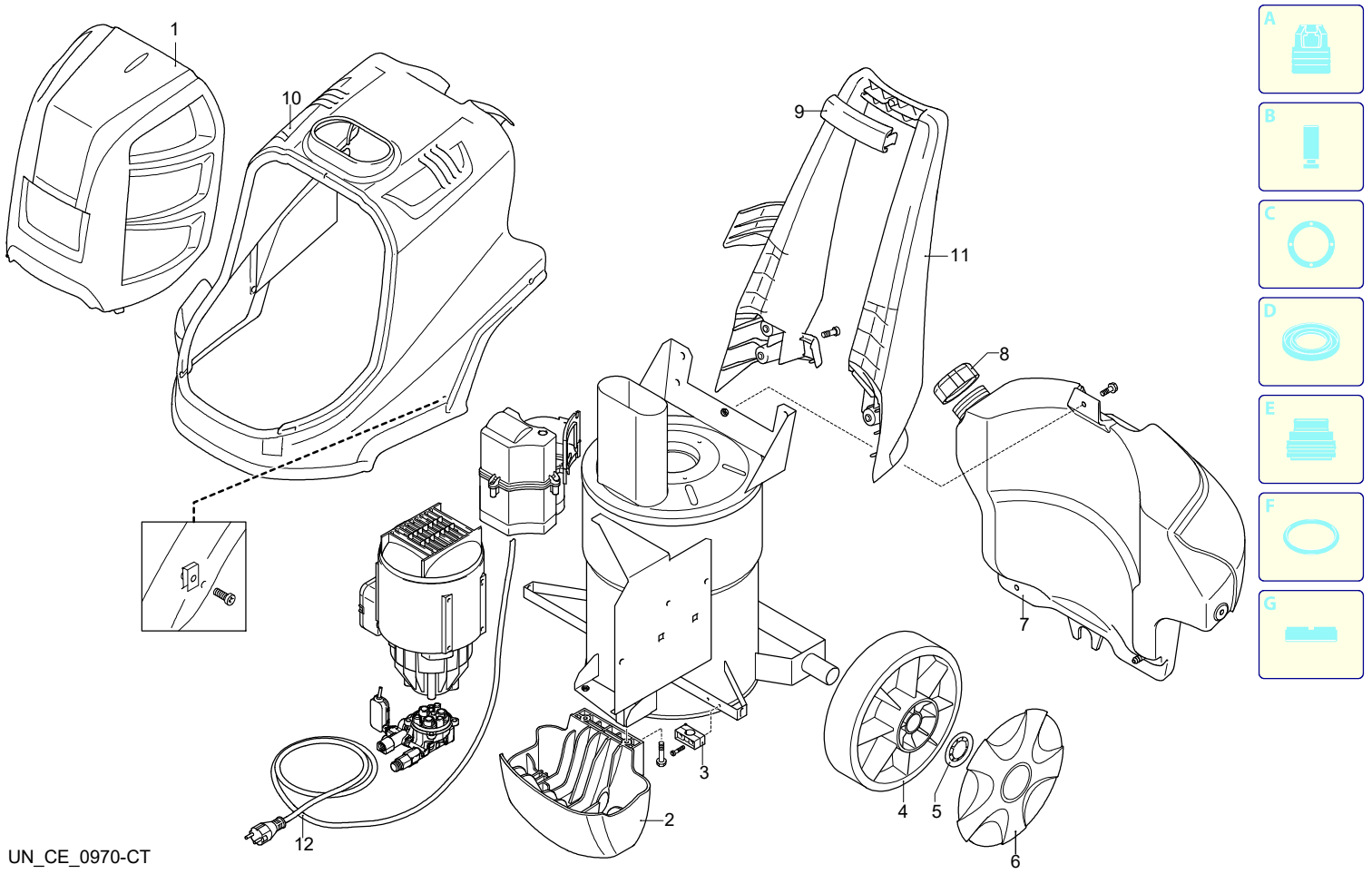

UN_CE_0970-CT

Validità	Pos.	Codice	Denominazione	Q
	1	3520093	Cofano	1
	2	3520520	Piede	1
	3	3520260	Passacavo	1
	4	3520230	Ruota	2
	5	3520240	Rondella	2
	6	3520254	Protezione	2
	7	3520170	Serbatoio	1
	8	3520180	Tappo	1
	9	3520072	Manopola	1
	10	3520082	Cofano	1
	11	3520060	Manico	1
	12	3520870	Cavo	1

ANNOVI REVERBERI
The Power of Experience

HOT 1408

Versione:
Matricola:
Codice: **26412**

29/03/2018

230 V - 50 Hz | **schuko**

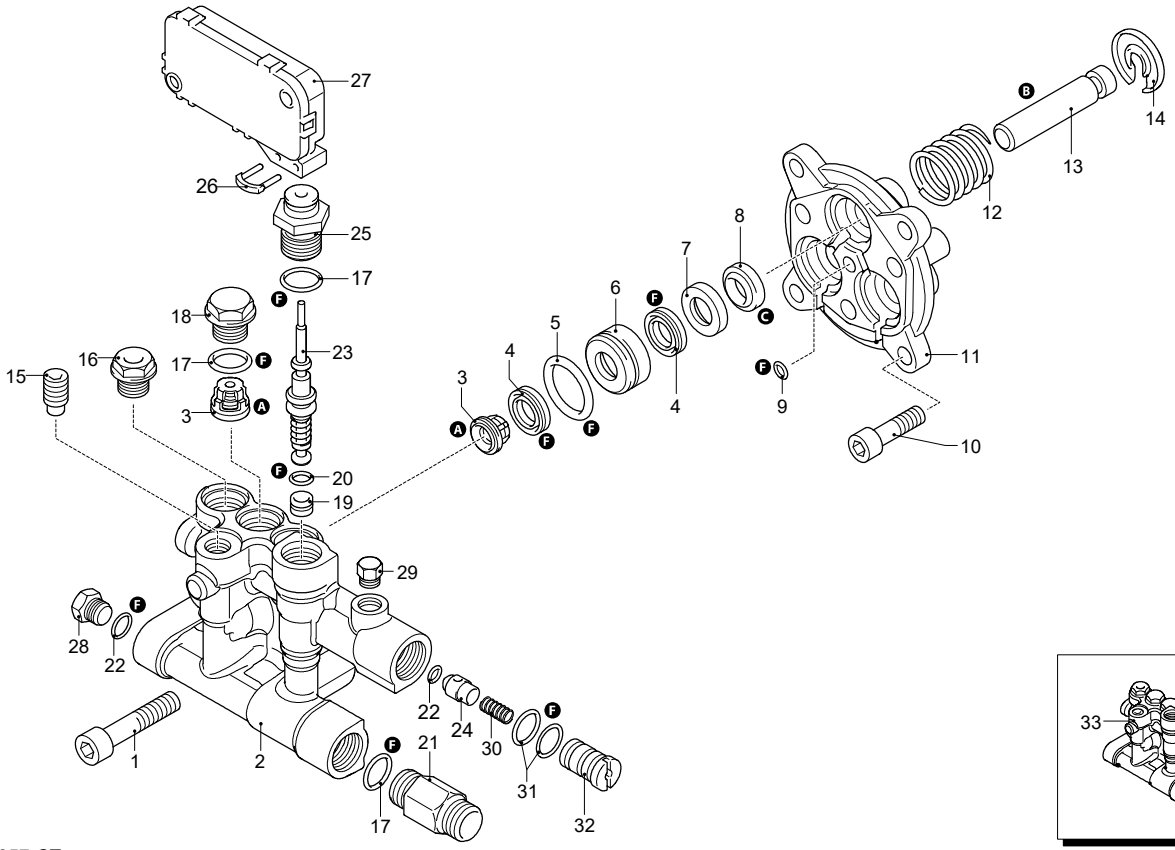

A B C D E F G

Validità	Pos.	Codice	Denominazione	Q
	1	800220	Vite	3
	2	2900430	Testa	1
	3	2849051	Valvola completa	6
	4	2200141	Tenuta acqua	6
	5	770590	Guarnizione OR	3
	6	2840550	Boccola	3
	7	2840540	Boccola	3
	8	1683500	Tenuta olio	3
	9	480560	Guarnizione OR	1
	10	2900500	Vite	4
	11	2900020	Guida pistone	1
	12	2901170	Molla	3
	13	2840530	Pistone	3
	14	2840050	Fermo	3
	15	2840470	Vite	1
	16	2900350	Tappo	1
	17	740290	Guarnizione OR	5
	18	2840130	Tappo	2
	19	2840150	Sede	1
	20	600180	Guarnizione OR	1
	21	2900100	Raccordo	1
	22	1460430	Guarnizione OR	2
	23	2909005	Premontaggio molla	1
	24	2901070	Otturatore	1
	25	2900130	Raccordo	1
	26	2022201	Forcella	1
	27	2029753	Premontaggio scatola TSS	1
	28	880581	Tappo	1
	29	620301	Tappo	1
	30	1080091	Molla	1
	31	800560	Guarnizione OR	1
	32	2901060	Iniettore	1
	33	2909137	Premontaggio testa	1
	A	2233	Kit valvole	1
	B	2313	Kit pistoni	1
	C	42124	Kit tenute olio	1
	F	42438	Kit guarnizioni	1

UN_CE_0957-CT

ANNOVI REVERBERI
The Power of Experience

HOT 1408

Versione:
Matricola:
Codice: **26412**

29/03/2018

230 V - 50 Hz | **schuko**

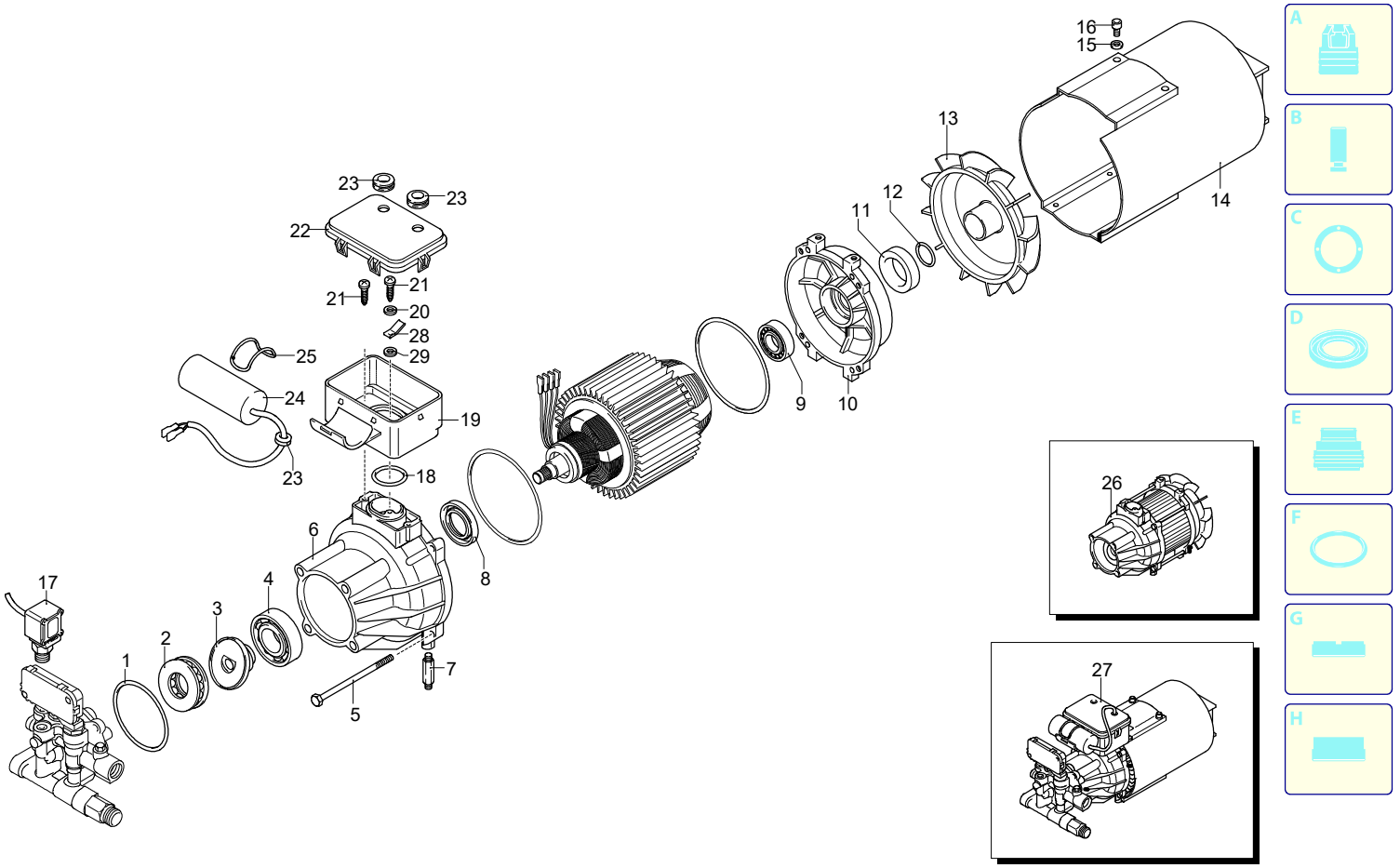

UN_CE_0958-ER

Validità	Pos.	Codice	Denominazione	Q
	1	3040270	Guarnizione OR	1
	2	2900170	Cuscinetto	1
	3	2900520	Piattello	1
	4	1780490	Cuscinetto	1
	5	2320090	Vite	4
	6	2900010	Corpo pompa	4
	7	1462400	Colonnetta	1
	8	1460530	Tenuta olio	1
	9	1460590	Cuscinetto	1
	10	1460040	Scudo	1
	11	1461200	Tenuta olio	1
	12	394280	Guarnizione OR	1
	13	1460370	Ventola	1
	14	1460340	Convogliatore	1
	15	1680960	Rondella	2
	16	1460460	Vite	2
	17	3520050	Pressostato	1
	18	660170	Guarnizione OR	1
	19	2320131	Scatola	1
	20	1260490	Rondella	1
	21	2020570	Vite	3
	22	2320271	Coperchio	1
	23	1462900	Passacavo	3
	24	1982590	Condensatore	1
	25	2320640	Guarnizione OR	1
	26	44518	Motore	1
	27	24230	Premontaggio elettropompa	1
	28	3523500	Connettore	1
	29	1262400	Rondella	1

ANNOVI REVERBERI
The Power of Experience

HOT 1408

Versione:
Matricola:
Codice: **26412**

29/03/2018

230 V - 50 Hz | **schuko**

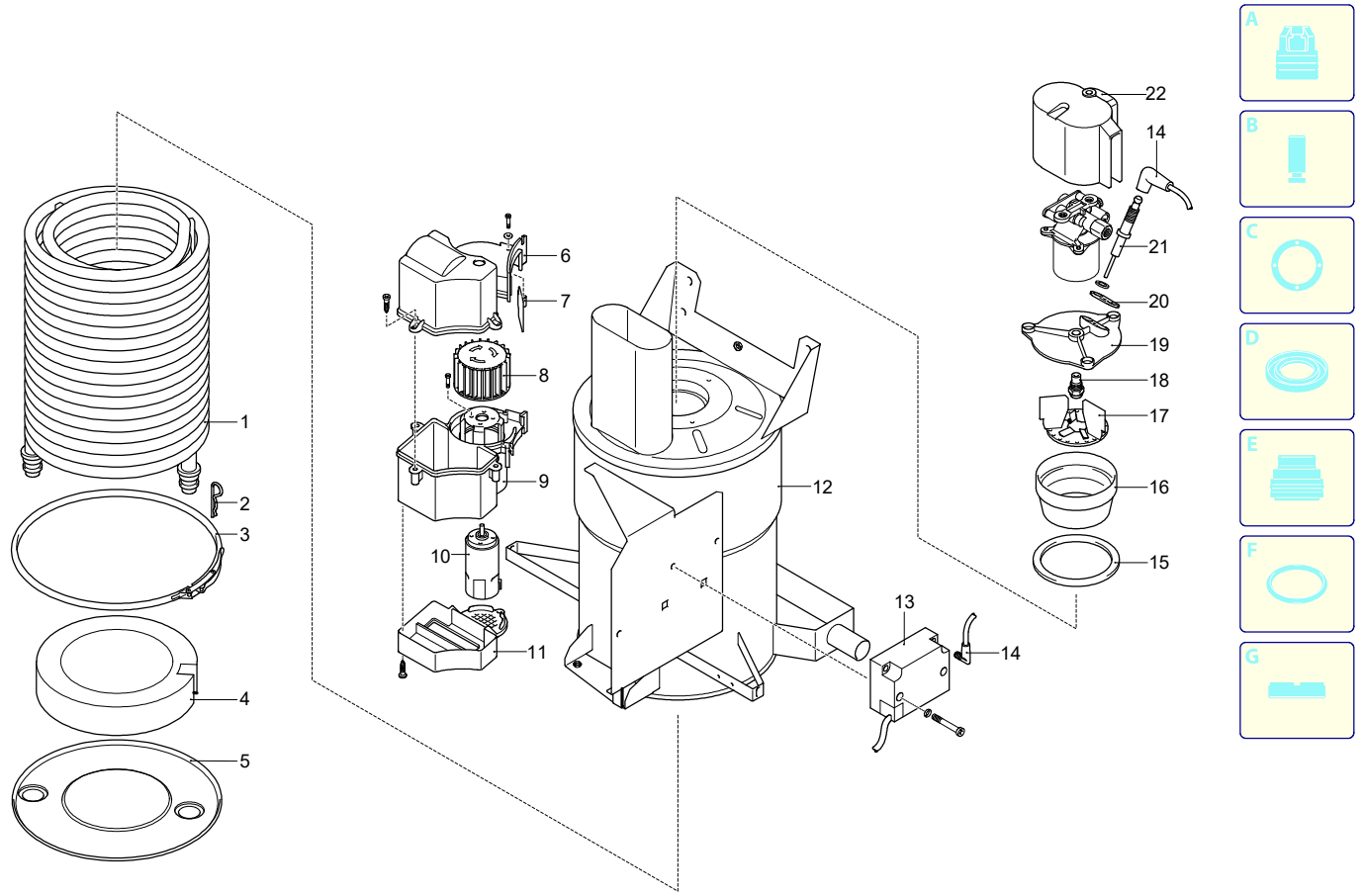

Validità	Pos.	Codice	Denominazione	Q
	1	3520630	Serpentino	1
	2	3520620	Spina	1
	3	3520610	Fascetta	1
	4	3520600	Disco	1
	5	3520590	Disco	1
	6	3520330	Coperchio	1
	7	3520790	Valvola	1
	8	3520800	Ventola	1
	9	3520320	Scatola	1
	10	3520810	Motore	1
	11	3520310	Coperchio	1
	12	3521300	Caldaia	1
	13	3520860	Trasformatore	1
	14	3520770	Cavo	2
	15	3520650	Guarnizione	1
	16	3520660	Elemento	1
	17	3520670	Supporto	1
	18	3520680	Ugello	1
	19	3520690	Flangia	1
	20	3520710	Piastra	1
	21	3520700	Elettrodo	2
	22	3520820	Coperchio	1

UN_CE_0945-CT

ANNOVI REVERBERI
The Power of Experience

HOT 1408

Versione:
Matricola:
Codice: **26412**

29/03/2018

230 V - 50 Hz | **schuko**

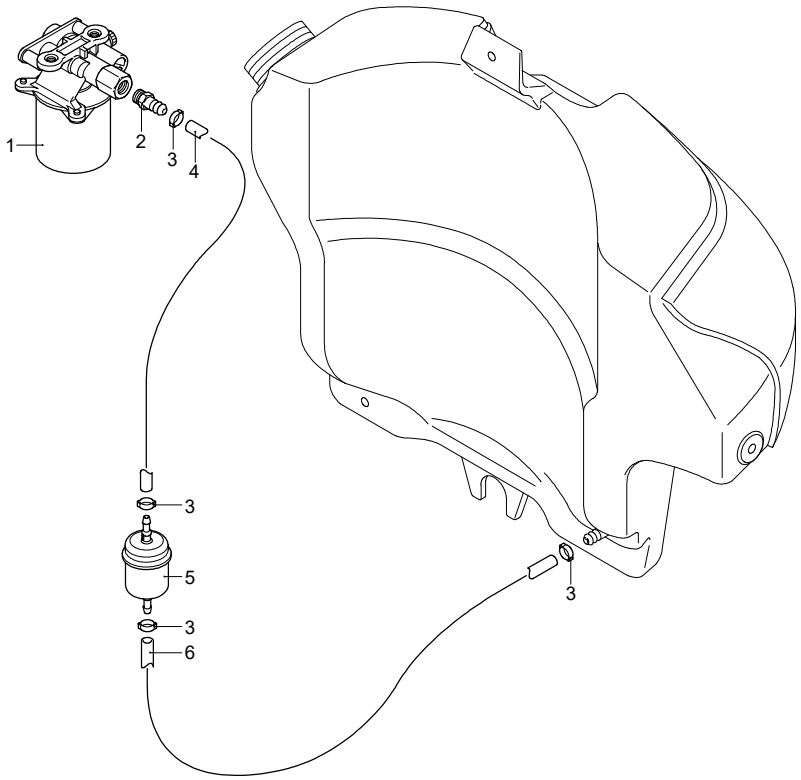

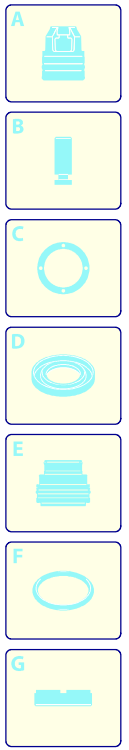

Validità	Pos.	Codice	Denominazione	Q
	1	3522760	Pompa	1
	2	3520730	Portagomma	1
	3	3520740	Fascetta	1
	4	3520750	Tubo	1
	5	3520760	Filtro	1
	6	3520750	Tubo	1

UN_CE_0947-CT

ANNOVI REVERBERI
The Power of Experience

HOT 1408

Versione:
Matricola:
Codice: **26412**

29/03/2018

230 V - 50 Hz | **schuko**

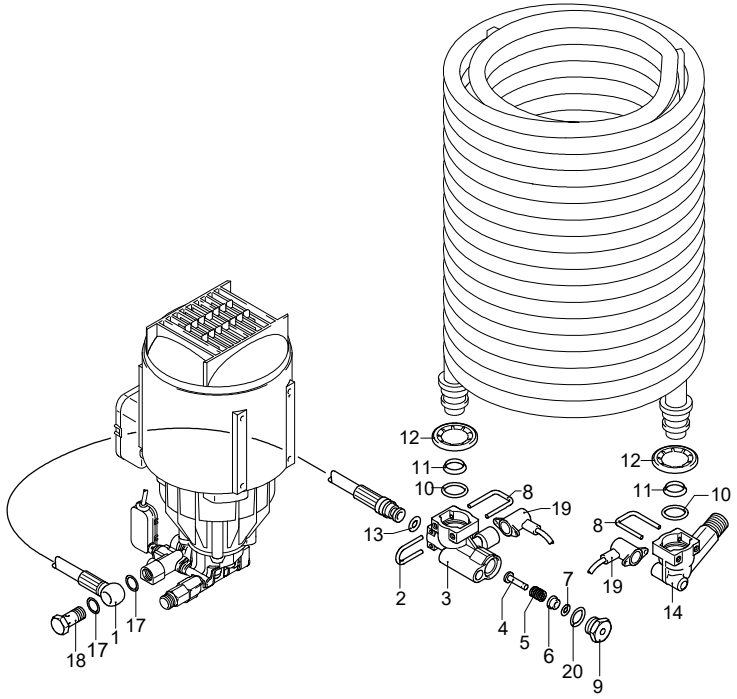

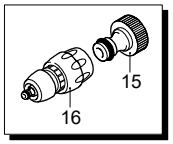

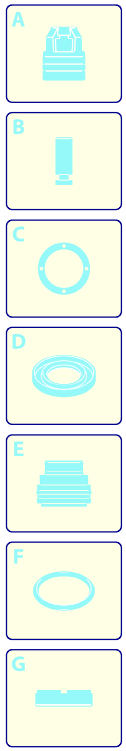

Validità	Pos.	Codice	Denominazione	Q
	1	3521470	Tubo	1
	2	3520490	Forcella	1
	3	3520420	Raccordo	1
	4	3520430	Pistone	1
	5	3520440	Molla	1
	6	3520450	Boccola	1
	7	3520460	Guarnizione OR	1
	8	3520510	Forcella	2
	9	3520480	Tappo	1
	10	3520500	Guarnizione OR	2
	11	3520540	Anello	2
	12	3520240	Rondella	2
	13	3520410	Guarnizione OR	1
	14	3520530	Raccordo	1
	15	3520370	Raccordo	1
	16	3520360	Raccordo	1
	17	3520580	Rondella	1
	18	3520570	Vite	1
	19	3520930	Termostato	2
	20	3520470	Guarnizione OR	1

UN_CE_0959-ET

ANNOVI REVERBERI
The Power of Experience

HOT 1408

Versione:
Matricola:
Codice: **26412**

29/03/2018

230 V - 50 Hz | **schuko**

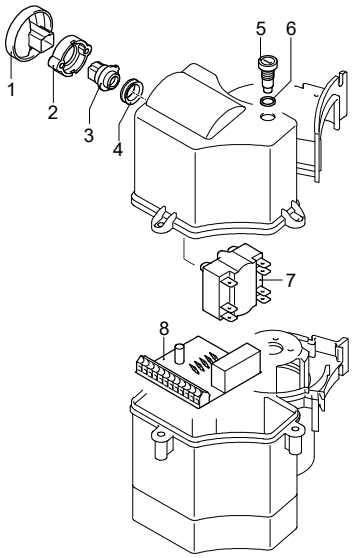

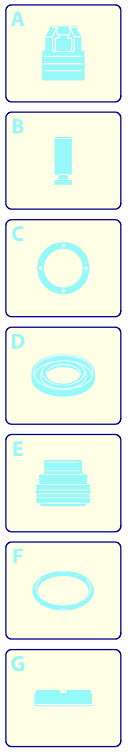

Validità	Pos.	Codice	Denominazione	Q
	1	3520270	Manopola	1
	2	3520280	Spessore	1
	3	3520300	Elemento	1
	4	3520290	Guarnizione OR	1
	5	3520340	Guarnizione OR	1
	6	3520350	Portafusibile	1
	7	3520850	Interruttore	1
	8	3520840	Scheda	1

UN_CE_0948-CT

ANNOVI REVERBERI
The Power of Experience

HOT 1408

Versione:
Matricola:
Codice: **26412**

29/03/2018

230 V - 50 Hz | **schuko**

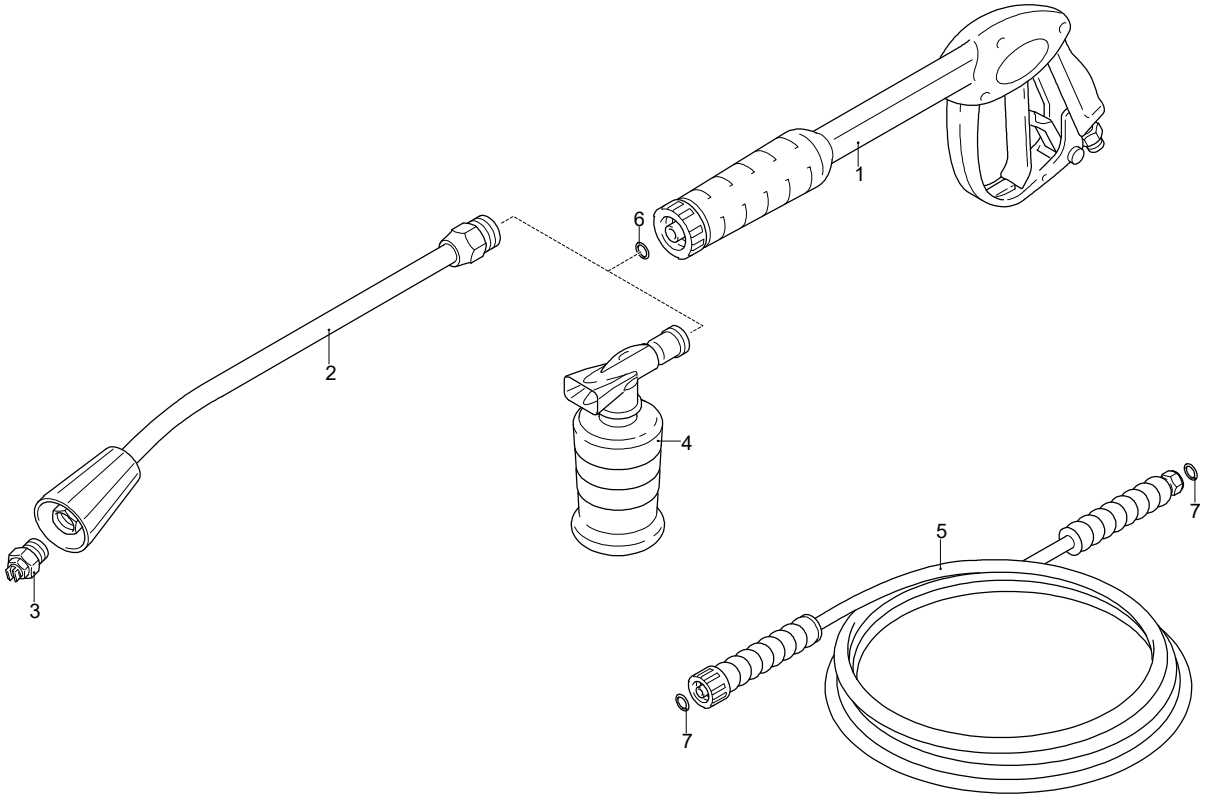

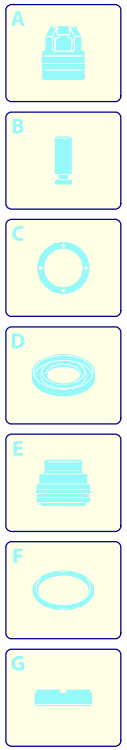

Validità	Pos.	Codice	Denominazione	Q
	1	41047	Pistola	1
	2	50690	Lancia	1
	3	3729	Ugello	1
	4	40320	Serbatoio	1
	5	3520550	Tubo alta pressione	1
	6	391000	Guarnizione OR	1
	7	2000570	Guarnizione OR	2

UN_CE_0951-FP