ANNOVI REVERBERI
The Power of Experience

5.K

Versione:
Matricola:
Codice: **14950**

10/03/2020

220-230 V - 50/60 Hz | **schuko**

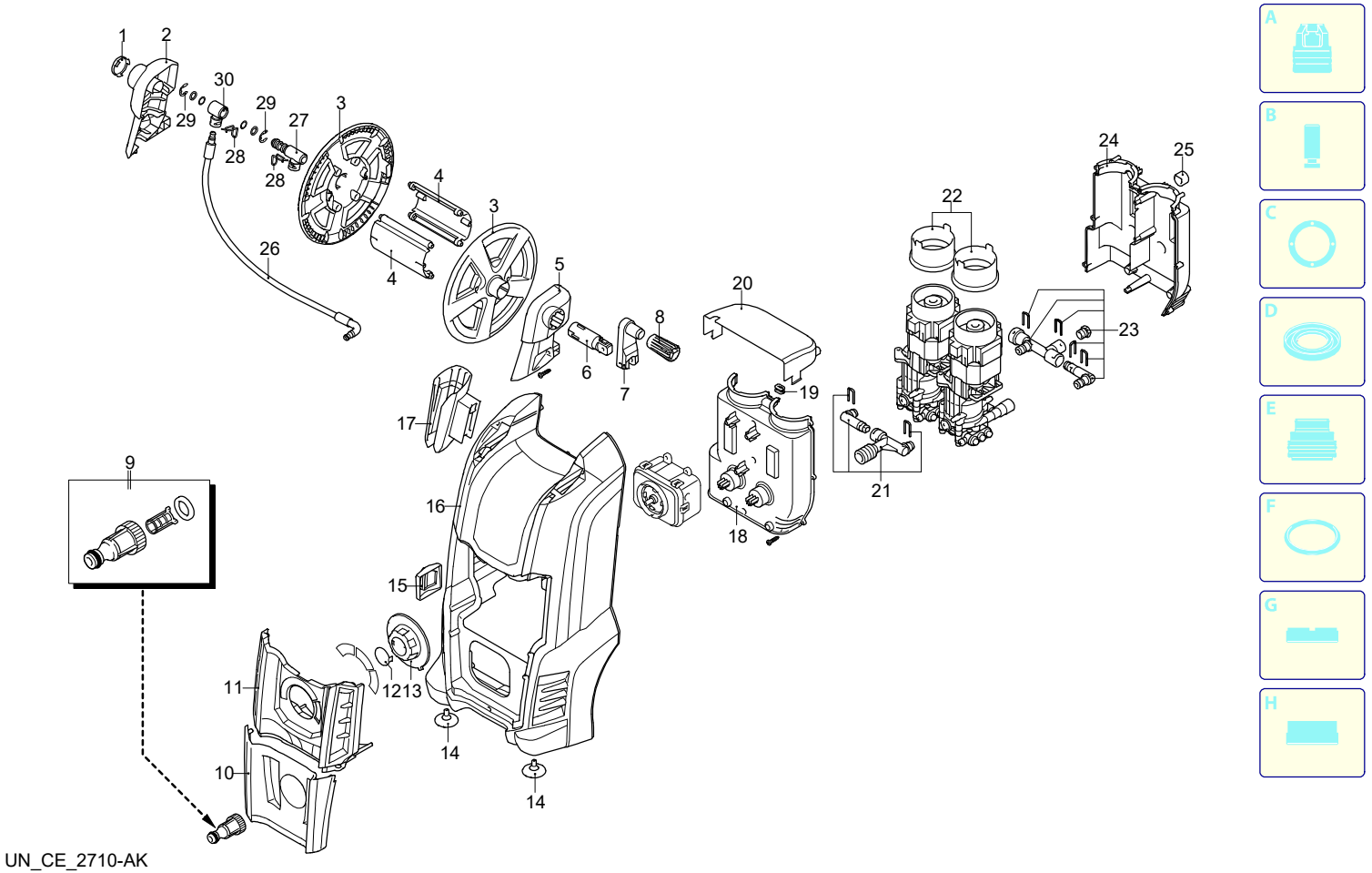

UN_CE_2710-AK

Validità	Pos.	Codice	Denominazione	Q
	1	4820410	Coperchio	1
	2	4580540	Staffa	1
	3	4101770	Disco	2
	4	4101730	Supporto	2
	5	4580550	Staffa	1
	6	4101750	Perno	1
	7	4101660	Leva	1
	8	4101678	Manopola	1
	9	3082130	Kit attacco acqua	1
	10	4580530	Protezione	1
	11	4580524	Protezione	1
	12	4580800	Tappo	1
	13	4580670	Manopola	1
	14	4381640	Gommino	2
	15	4580630	Fermo	1
	16	4580500	Cofano	1
	17	4580590	Porta-accessori	1
	18	4580640	Convogliatore	1
	19	4580660	Passacavo	1
	20	4580840	Protezione	1
	21	4580900	Kit aspirazione	1
	22	4380180	Protezione	2
	23	4580911	Kit mandata	1
	24	4580650	Convogliatore	1
	25	4580870	Gommino	4
	26	4581060	Tubo alta pressione	1
	27	4581020	Raccordo	1
	28	3081650	Forcella	2
	29	4101710	Anello	2
	30	4101760	Raccordo	1

ANNOVI REVERBERI
The Power of Experience

5.K

Versione:
Matricola:
Codice: **14950**

10/03/2020

220-230 V - 50/60 Hz | **schuko**

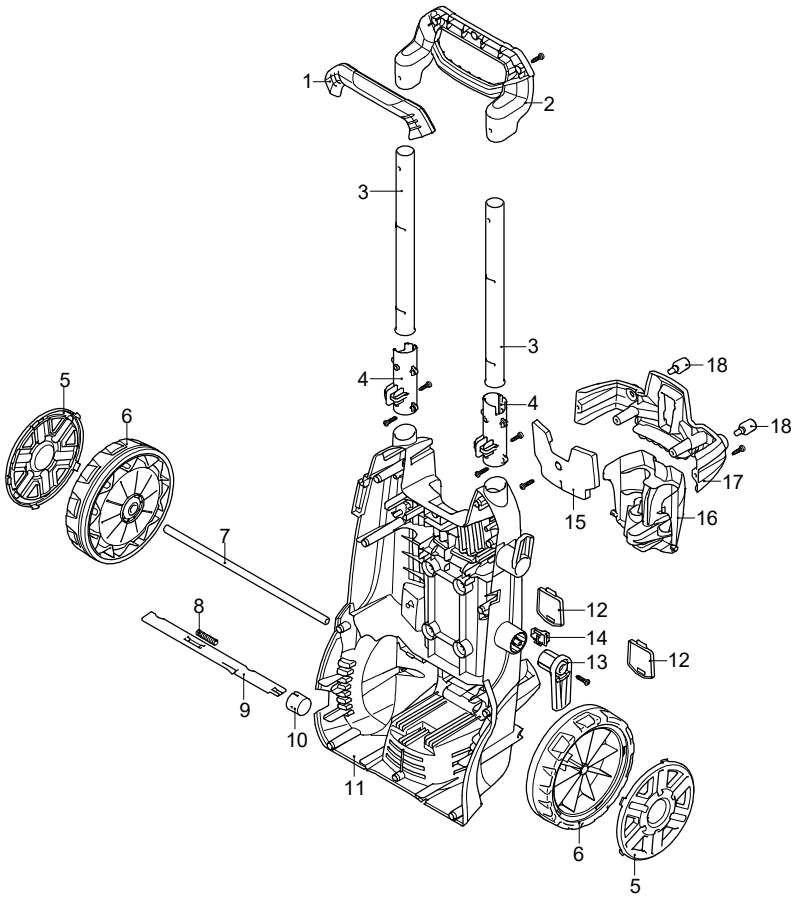

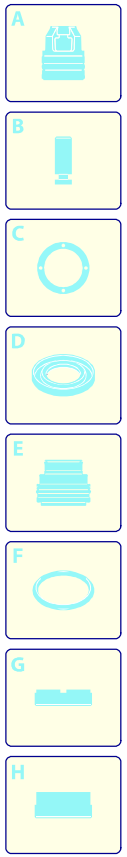

Validità	Pos.	Codice	Denominazione	Q
	1	4580613	Manopola	1
	2	4580600	Manico	1
	3	4580770	Tubo	2
	4	4821080	Guida	2
	5	4381111	Protezione	2
	6	4381100	Ruota	2
	7	4580880	Assale	1
	8	4821020	Molla	1
	9	4821110	Gancio	1
	10	4220277	Leva	1
	11	4580560	Base	1
	12	4580570	Coperchio	2
	13	4220288	Porta-accessori	1
	14	4100180	Leva	1
	15	4580780	Protezione	1
	16	4580763	Porta-accessori	1
	17	4580620	Porta-accessori	1
	18	2180330	Gommino	2

UN_CE_2507-NM

ANNOVI REVERBERI
The Power of Experience

5.K

Versione:
Matricola:
Codice: **14950**

10/03/2020

220-230 V - 50/60 Hz | **schuko**

1

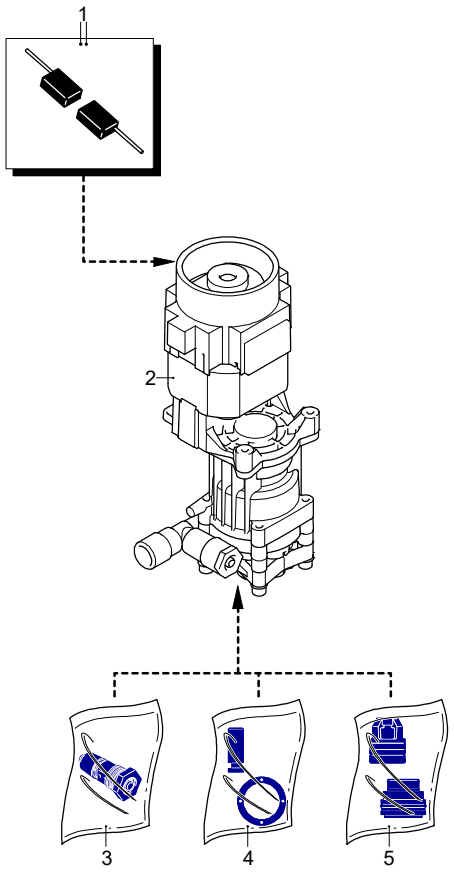

2

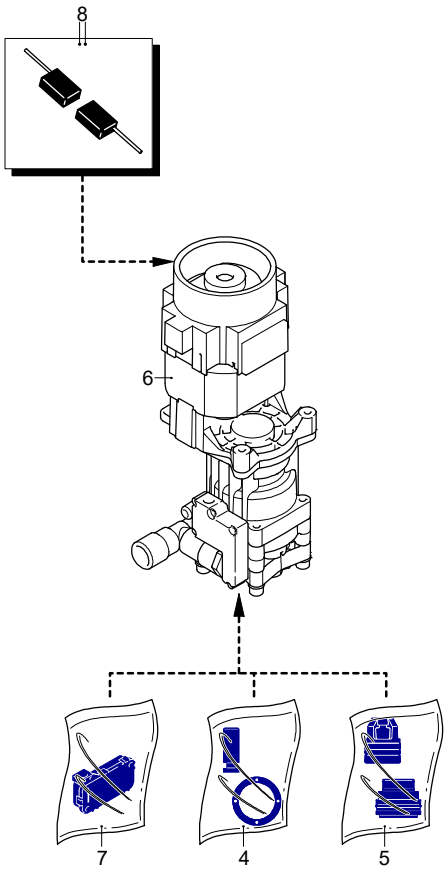

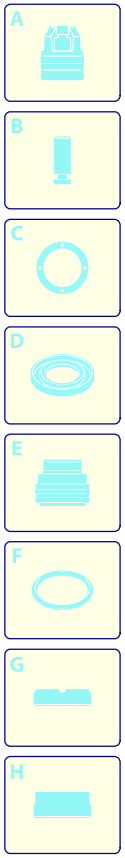

Validità	Pos.	Codice	Denominazione	Q
	1	3480170	Kit spazzola per motore	1
	2	4580960	Premontaggio elettropompa	1
	3	4580950	Kit tappo TSS	1
	4	3480150	Kit pistoni + tenute	2
	5	3480140	Kit valvole + tenute	2
	6	4580970	Premontaggio elettropompa	1
	7	4580940	Kit TSS	1
	8	3082580	Kit spazzola per motore	1

UN_CE_2508-BL

ANNOVI REVERBERI
The Power of Experience

5.K

Versione:
Matricola:
Codice: **14950**

10/03/2020

220-230 V - 50/60 Hz | **schuko**

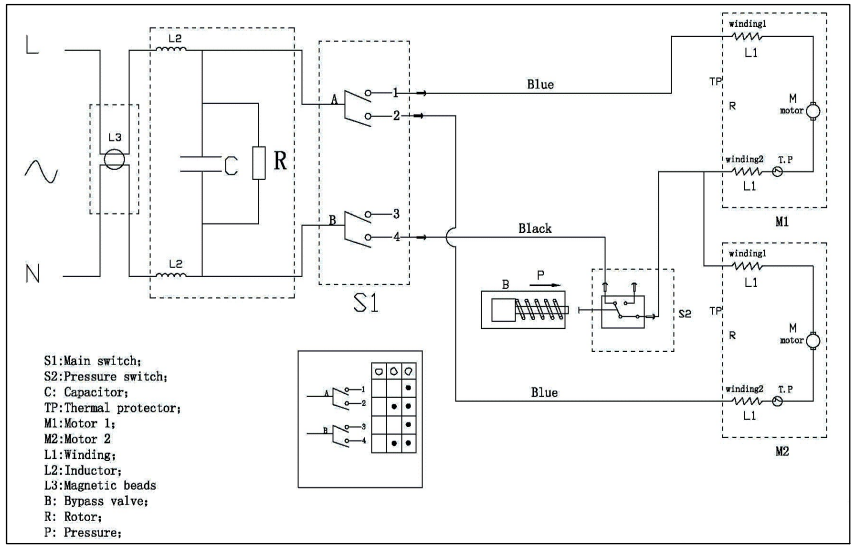

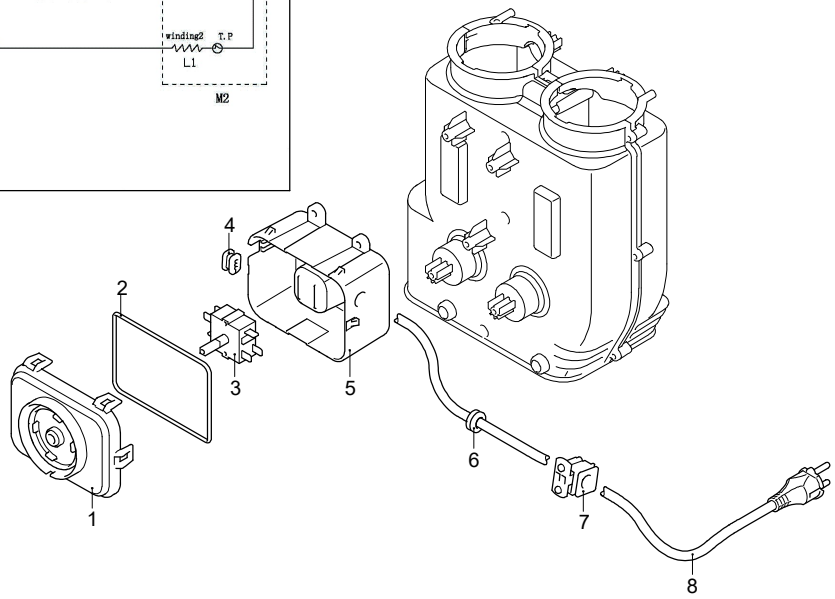

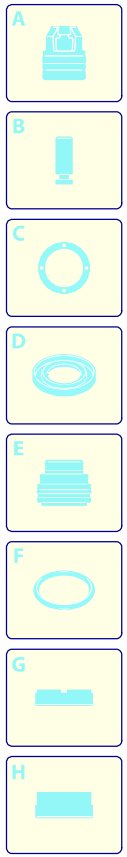

Validità	Pos.	Codice	Denominazione	Q
	1	4380840	Coperchio	1
	2	2180670	Guarnizione OR	1
	3	4580050	Interruttore	1
	4	4580660	Passacavo	1
	5	4580680	Scatola	1
	6	2021480	Passacavo	1
	7	3080580	Pressacavo	1
	8	4580930	Cavo	1

UN_CE_2509-AL

ANNOVI REVERBERI
The Power of Experience

5.K

Versione:
Matricola:
Codice: **14950**

10/03/2020

220-230 V - 50/60 Hz | **schuko**

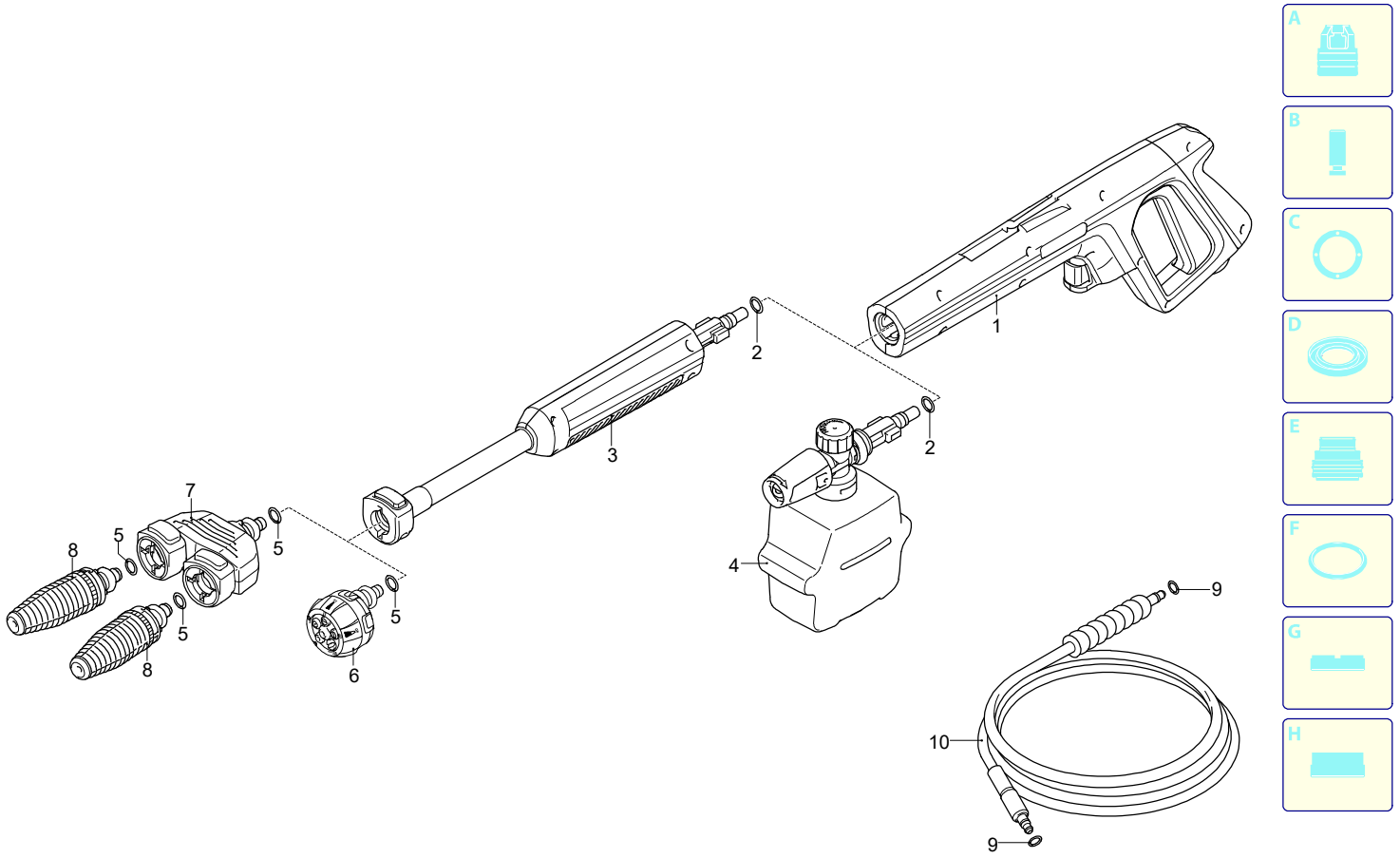

Validità	Pos.	Codice	Denominazione	Q
	1	4381485	Pistola	1
	2	3083700	Guarnizione OR	2
	3	4381495	Prolunga	1
	4	4580982	Serbatoio	1
	5	3083370	Guarnizione OR	4
	6	4102370	Testina	1
	7	4581012	Porta-testine	1
	8	4580990	Testina rotopower	2
	9	3083400	Guarnizione OR	2
	10	4581180	Tubo alta pressione	1

UN_CE_2711-AK