ANNOVI REVERBERI
The Power of Experience

BLITZ 8.15

Versione:
Matricola:
Codice: **8739**

19/09/2013

230 V - 50 Hz | **schuko**

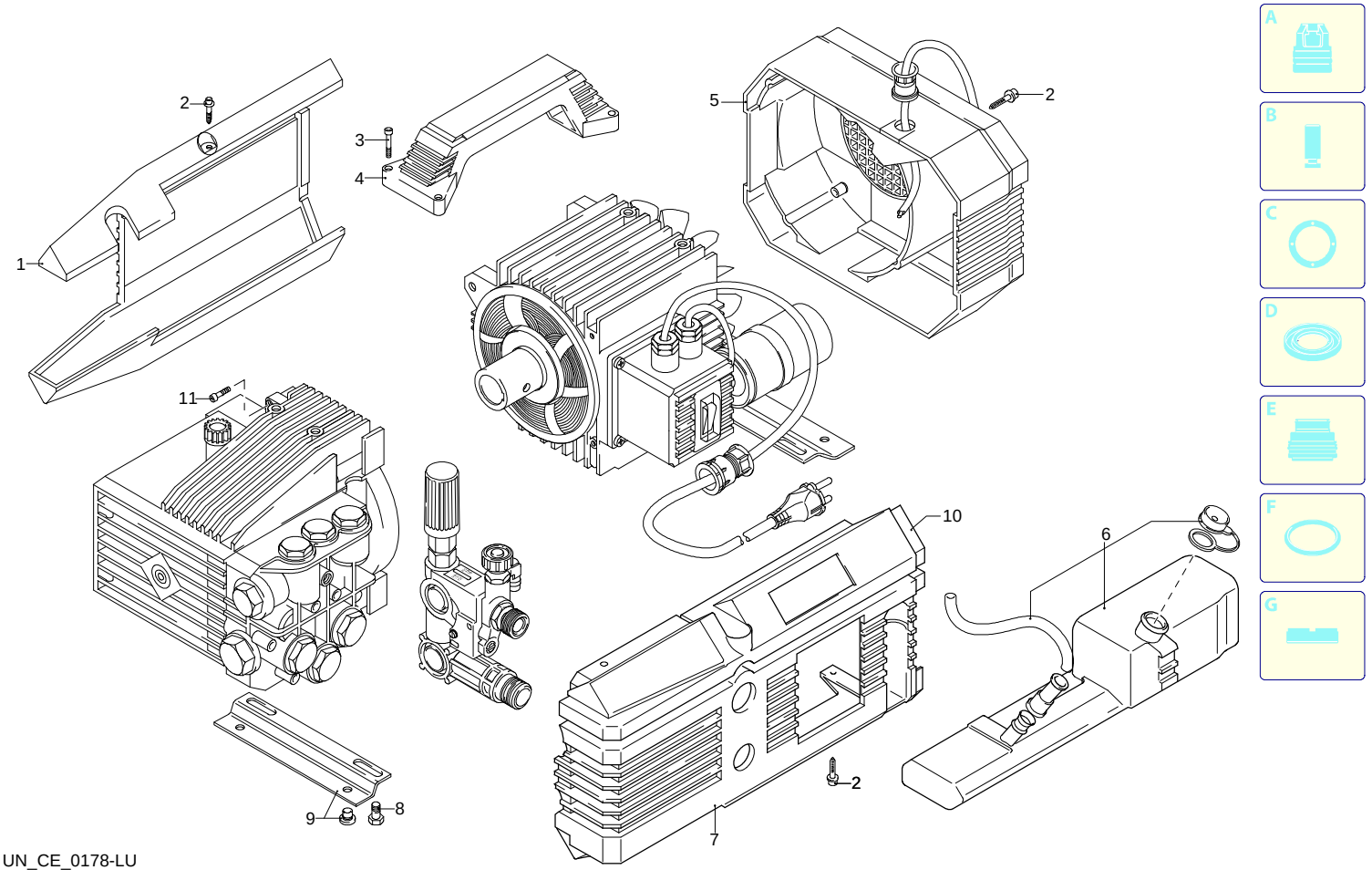

Validità	Pos.	Codice	Denominazione	Q
	1	1260270	Cofano giallo	1
	2	1261551	Vite	10
	3	180030	Vite	4
	4	1260710	Manico	1
	5	1260311	Copriventola	1
	6	1269110	Serbatoio	1
	7	1265350	Cofano giallo	1
	8	1260470	Vite	4
	9	1260830	Piede	2
	10	1265360	Cofano giallo	1
	11	1260780	Vite	4

UN_CE_0178-LU

ANNOVI REVERBERI
The Power of Experience

BLITZ 8.15

Versione:
Matricola:
Codice: **8739**

19/09/2013

230 V - 50 Hz | **schuko**

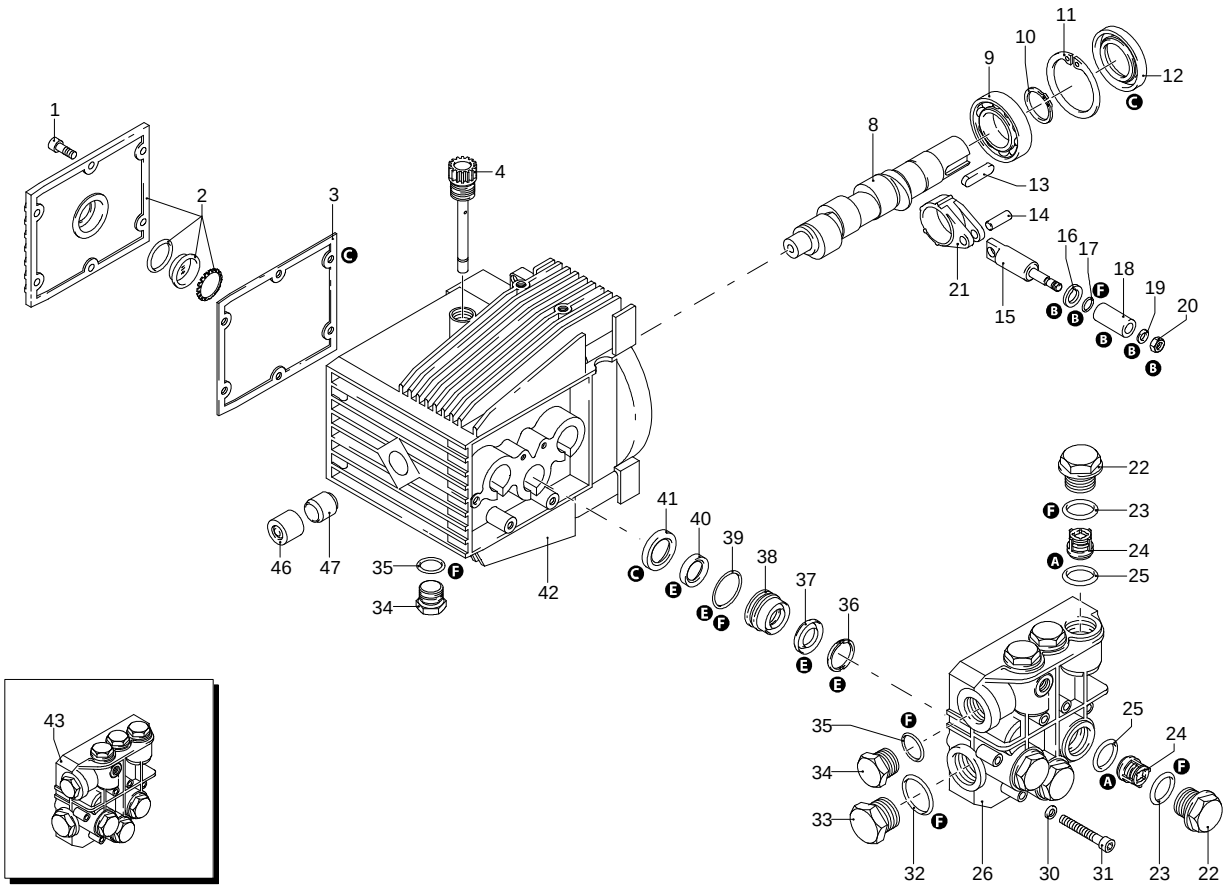

UN_CE_0072-BX

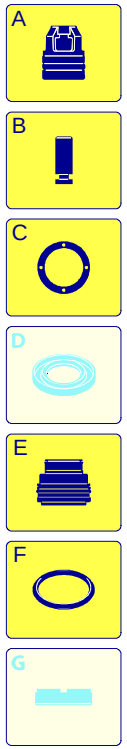

Validità	Pos.	Codice	Denominazione	Q
	1	1260760	Vite	6
	2	1269101	Coperchio	1
	3	1260040	Tenuta olio	1
	4	1260480	Tappo	1
	8	1260170	Albero	1
	9	1320370	Cuscinetto	1
	10	1260770	Anello	1
	11	1260790	Anello	1
	12	1260750	Anello	1
	13	1380520	Linguetta	1
	14	1260080	Spina	3
	15	1260070	Pistone	3
	16	1260091	Disco	3
	17	480480	Guarnizione OR	3
	18	1260120	Pistone	3
	19	1260100	Rondella	3
	20	1260110	Dado	3
	21	1320140	Biella	3
	22	1260162	Tappo	6
	23	960160	Guarnizione OR	6
	24	1269050	Valvola completa	6
	25	880830	Guarnizione OR	6
	26	1323220	Testa	1
	30	1381550	Rondella	6
	31	680570	Vite	6
	32	180101	Guarnizione OR	1
	33	820361	Tappo	1
	34	1980740	Tappo	2
	35	740290	Guarnizione OR	2
	36	1260141	Anello	3
	37	1271650	Tenuta acqua	3
	38	1260151	Guida pistone	3
	39	1260420	Guarnizione OR	3
	40	1260440	Tenuta acqua	3
	41	1260460	Tenuta olio	3
	42	1260011	Corpo pompa	1
	43	1269132	Premontaggio testa	1
	46	1264010	Cuscinetto	1
	47	1264000	Anello	1
	A	1864	Kit valvole	1
	B	2628	Kit pistoni	1
	C	1865	Kit tenute olio	1
	E	1866	Kit tenute acqua	1
	F	2040	Kit guarnizioni	1

ANNOVI REVERBERI
The Power of Experience

BLITZ 8.15

Versione:
Matricola:
Codice: **8739**

19/09/2013

230 V - 50 Hz | **schuko**

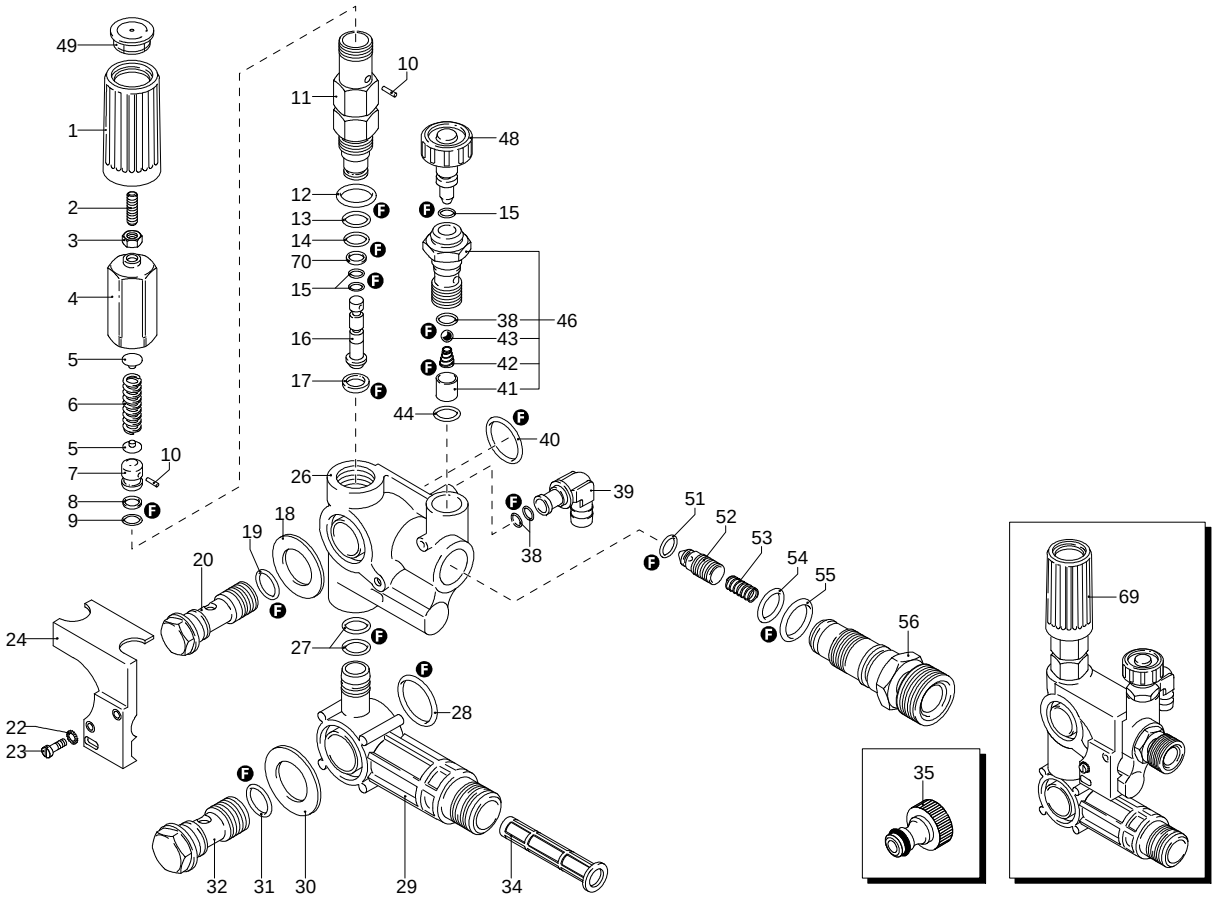

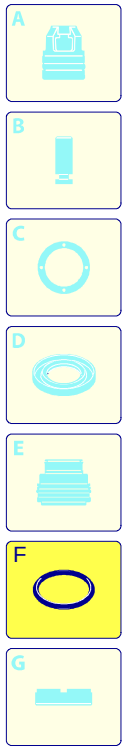

UN_CE_0073-BX

Validità	Pos.	Codice	Denominazione	Q
	1	1981780	Manopola	1
	2	1980470	Vite	1
	3	1980300	Dado	1
	4	1980390	Inserto	1
	5	1980220	Piattello	2
	6	1271070	Molla	1
	7	1080041	Pistone	1
	8	1080401	Anello	1
	9	1080250	Guarnizione OR	1
	10	1080070	Spina	2
	11	1980210	Guida pistone	1
	12	880830	Guarnizione OR	1
	13	740290	Guarnizione OR	1
	14	800560	Guarnizione OR	1
	15	1080190	Guarnizione OR	3
	16	1271160	Pistone	1
	17	1080121	Sede	1
	18	1260570	Rondella	1
	19	390080	Guarnizione OR	1
	20	1540272	Vite	1
	22	395370	Rondella	2
	23	395270	Vite	2
	24	1260531	Coperchio	1
	26	1271740	Corpo valvola	1
	27	770140	Guarnizione OR	2
	28	1180140	Guarnizione OR	1
	29	1260540	Collettore	1
	30	1260560	Rondella	1
	31	880270	Guarnizione OR	1
	32	2260420	Vite	1
	34	1260660	Filtro	1
	35	1270940	Raccordo	1
	38	480480	Guarnizione OR	3
	39	1260670	Raccordo	1
	40	720030	Guarnizione OR	1
	41	1262940	Boccola	1
	42	1250270	Molla	1
	43	1250280	Sfera	1
	44	880840	Guarnizione OR	1
	46	1269041	Iniettore	1
	48	1269010	Pomello	1
	49	1981770	Tappo	1
	51	1460430	Guarnizione OR	1
	52	1540170	Otturatore	1
	53	1080091	Molla	1
	54	394280	Guarnizione OR	1
	55	1200690	Guarnizione OR	1
	56	1270091	Iniettore	1
	69	1279225	Premontaggio Combiset	1
	70	1271170	Anello	1
	F	2715	Kit guarnizioni	1

ANNOVI REVERBERI
The Power of Experience

BLITZ 8.15

Versione:
Matricola:
Codice: **8739**

19/09/2013

230 V - 50 Hz | **schuko**

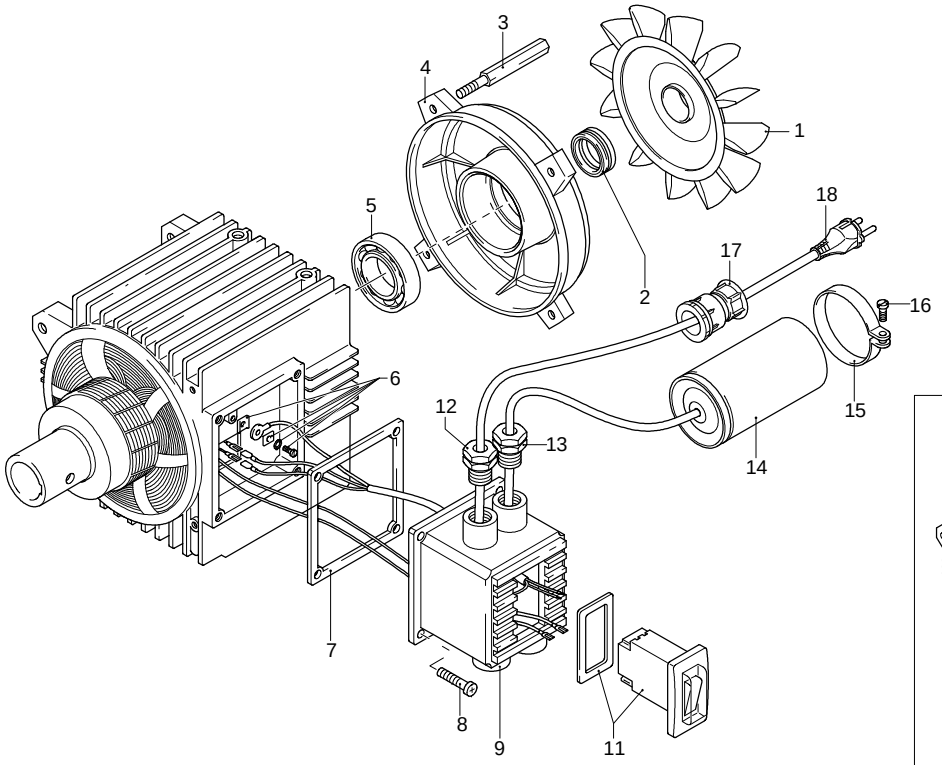

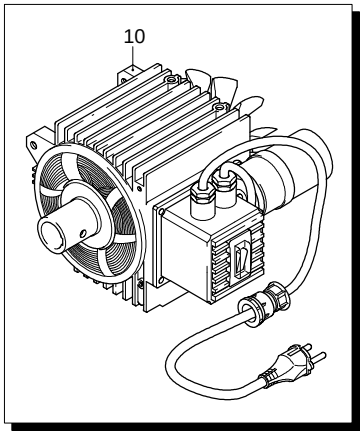

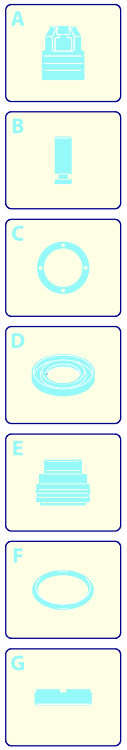

Validità	Pos.	Codice	Denominazione	Q
	1	1260300	Ventola	1
	2	1260970	Tenuta	1
	3	1260360	Colonnetta	4
	4	1260960	Scudo	1
	5	1260950	Cuscinetto	1
	6	1269100	Morsetto	1
	7	1260400	Guarnizione	1
	8	1261560	Vite	4
	9	1260340	Scatola	1
	10	4832	Motore	1
	11	1263110	Interruttore	1
	12	1271950	Fermacavo	1
	13	1269090	Fermacavo	1
	14	1266810	Condensatore	1
	15	1340280	Fascetta	1
	16	1271880	Vite	1
	17	1262370	Bocchettone	1
	18	1270950	Cavo	1

ANNOVI REVERBERI
The Power of Experience

BLITZ 8.15

Versione:
Matricola:
Codice: **8739**

19/09/2013

230 V - 50 Hz | **schuko**

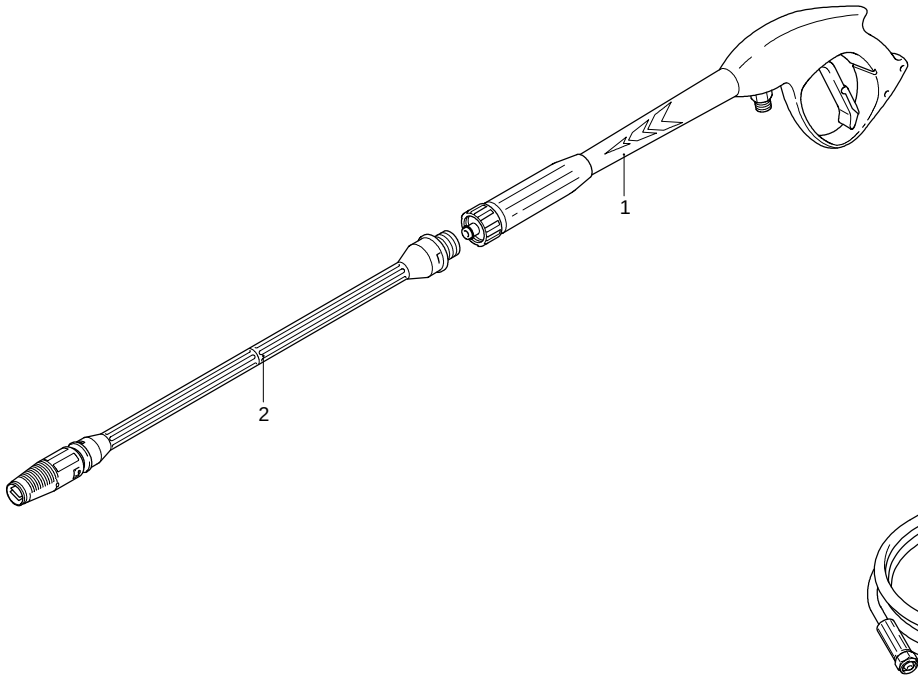

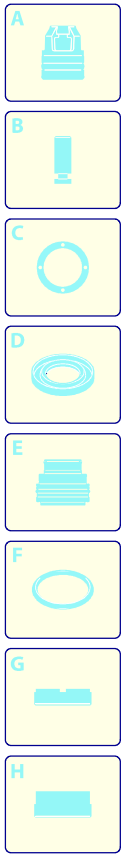

Validità	Pos.	Codice	Denominazione	Q
	1	40925	Pistola	1
	2	40113	Lancia+testina	1
	3	1262443	Tubo alta pressione	1
	4	2000770	Guarnizione OR	1

UN_CE_0061-CR