

RTI 121 1”	MOTOR SAE J609 -1”
RTI 121 1” 1/8	MOTOR SAE J609 -1” 1/8
RTI 123 DC 1” 1/8	MOTOR SAE J609 -1” 1/8

Riduttore - Gearbox		Pompe - Pumps		Motore - Engine		
Codice - Code	Rapp. Riduzione - Ratio	Serie - Series	Albero - Shaft	Potenza Max - Max. Power		Albero - Shaft
				kW	hp	Ø
31.8871.97.3	1:2.1	WBL - WBXL WML - WMS	SOLID Ø 24	13.4	18	1”
31.8870.97.3	1:2.1	TML - TTL	SOLID Ø 24	13.4	18	1”
31.9110.97.3	1:2.1	TTK - KTL - KKL	SOLID Ø 24	13.4	18	1”
31.9111.97.3	1:2.1	TTK - KTL - KKL	SOLID Ø 24	14.9	20	1” 1/8
31.8855.97.3	1:2.1	RA - RB - RD	SOLID Ø 30	13.4	18	1”
31.8880.97.3	1:2.1	RA - RB - RD	SOLID Ø 30	14.9	20	1” 1/8
31.9219.97.3	1:2.3	RA - RB - RD	SOLID Ø 30	26	35	1” 1/8

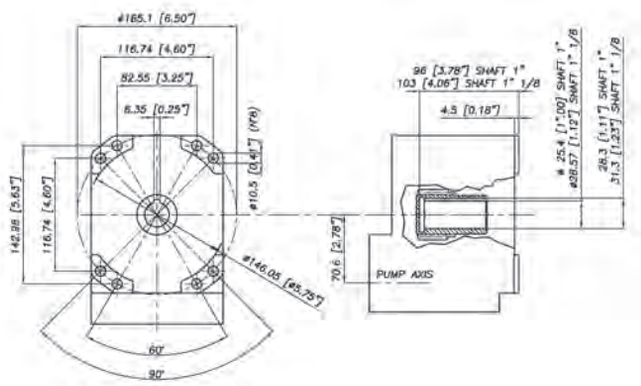

NEW



Riduttore - Gearbox		Pompe - Pumps		Motore - Engine		
Codice - Code	Rapp. Riduzione - Ratio	Serie - Series	Albero - Shaft	Potenza Max - Max. Power		Albero - Shaft
				kW	hp	Ø
32.1072.97.3	1:1.81 / 1.81:1	CPQ-LX, CX, CAX, CHX	SOLID Ø 35	49	65,7	40 mm

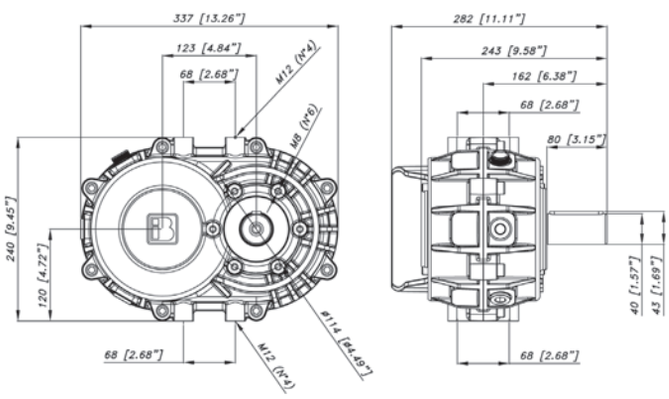



Codice - Code	Modello - Model	Applicazioni - Applications	
31.8730.97.3-	2A ØP 80	-	WML - TML TTL - TTK KTL - KKL
31.8731.97.3	2A ØP 90		
38.9873.97.3	2A ØP 130		
31.8733.97.3	3A ØP 130		
31.8734.97.3	2A ØP 160		
31.8735.97.3	3A ØP 160		
31.8864.97.3	3B ØP 160	RA - RB - RD	-



FLANGIATURA CON GIUNTO ELASTICO PER MOTORI ELETTRICI - BELL HOUSING + FLEXIBLE COUPLING FOR ELECTRIC MOTORS
BRIDES AVEC ACCOUPLEMENT ELASTIQUE POUR MOTEURS ELECTRIQUES - BRIDA CON JUNTA ELÁSTICA PARA MOTORES ELECTRICOS

Codice Code	Motore Elettrico - Electric Motor		Pompe - Pumps				
	Albero - Shaft	Tipo - Frame	WBL - WBXL	WM	TML - TTL	TTK - KTL - KKL	RA - RB - RD
31.8930.97.3	28	B3/B14 – H100-112 (HP 4 ÷ 7.5)			•		
31.8949.97.3			•	•			
31.8986.97.3	1"1/8	NEMA 184TC	•	•			
31.8947.97.3	38	B3/B14 - H132 (HP 10÷15)			•		
31.9112.97.3						•	
31.8948.97.3							•
31.9113.97.3	42	B3/B14 - H160 (HP 15÷30)				•	
31.8946.97.3							•



FLANGIATURA CON GIUNTO RIGIDO - BELL HOUSING + RIGID COUPLING
BRIDES AVEC ACCOUPLEMENT RIGIDE - BRIDA CON JUNTA RÍGIDA

Codice Code	Motore Elettrico - Electric Motor		Pompe - Pumps
	Albero - Shaft	Tipo - Frame	WBL - WBXL
31.8711.97.3	28	B3/B14 H100/112	•



FLANGIATURA CON GIUNTO ELASTICO PER MOTORI IDRAULICI - BELL HOUSING + FLEXIBLE COUPLING FOR HYDRAULIC MOTORS
BRIDE AVEC ACCOUPLEMENT ÉLASTÌQUE POUR MOTEURS HYDRAULIQUES - BRIDA CON JUNTA ELÁSTICA PARA MOTORES HIDRÁULICOS

Codice Code	Motore Idraulico - Hydraulic motor			Pompe - Pumps					Coppia max.
	Tipo Frame	Albero Shaft	Flangia Bell housing	TTL	TTL-TTK KTL-KKL	RAL-RA-RBL RBS-RD-RX	KA	CKI-CAI (*)	
31.9211.97.3	GRUPPO 2 GROUP 2	3/4" SAE A CILINDRICO SOLID SHAFT 3/4" SAE A	SAE A (CENTRAGGIO Ø82.55mm) 2 FORI (INTERASSE 106.2mm) SAE A (CENTERING Ø82.55mm) 2 HOLES (DISTANCE 106.2mm)	•					50Nm
31.9212.97.3	GRUPPO 3 GROUP 3	1" SAE BB CILINDRICO SOLID SHAFT 1" SAE BB	SAE B (CENTRAGGIO Ø101.6mm) 2 FORI (INTERASSE 146mm) SAE B (CENTERING Ø101.6mm) 2 HOLES (DISTANCE 146mm)		•		•		120Nm
31.9213.97.3						•			120Nm
31.9214.97.3						•			230Nm
31.9215.97.3								•	120Nm
31.9216.97.3								•	230Nm
31.9217.97.3	Motore orbitale OMR-OMS Orbital motor OMR-OMS							•	230Nm

(*) POMPE IN VERSIONE PER MOTORE IDRAULICO - PUMPS FOR HYDRAULIC MOTOR



GIUNTI ELASTICI - FLEXIBLE COUPLINGS - ACCOUPLEMENTS ELASTIQUES - JUNTAS ELÁSTICAS					
Codice Code	Motore Elettrico - Electric Motor		Pompe - Pumps		
	Tipo - Frame	Albero - Shaft	Albero - Shaft	CA-CK-CPQ-CK 3006	CX
31.1788.97.3	H 160	42x110	35x65	•	
31.1787.97.3	H 180	48x110	35x65	•	
31.1786.97.3	H 200-225	55x110	35x65	•	
31.1784.97.3	H 225-250	60x110	35x65	•	
31.1926.97.3	H 225-250	60x110	40x80		•
31.1785.97.3	H 250-280	65x140	35x65	•	
31.1927.97.3	H 250-280	65x140	40x80		•
31.1928.97.3	H 280 M	75x140	40x80		•



GIUNTO SCANALATO - SPLINE COUPLING - ACCOUPLEMENT CANNELE - JUNTA ESTRIADA			
Codice Code	Albero Pompa - Pump Shaft	Scanalato - Spline	Pompe - Pumps
31.1648.00.2	30	1"3/8	RAL - RA - RB - RBL - RBS - RD



KIT GIUNTO SCANALATO - SPLINE COUPLING KIT - KIT ACCOUPLEMENT CANNELE - KIT JUNTA ESTRIADA			
Codice Code	Albero Pompa - Pump Shaft	Scanalato - Spline	Pompe - Pumps
31.8954.97.3	30	1"3/8	RAL - RA - RB - RBL - RBS - RD



Kit piedini - Mounting rails Kit - Kit supports - Juego pies de soporte					
Codice Code	Pompe - Pumps				
	WB WBX	WM	TTL TTK KTL KKL	TM	RAL - RA - RB RBL - RBS - RD
02.9829.97.3	•				
04.9833.97.3		•			
05.9890.97.3			•		
07.9802.97.3				•	
08.9829.97.3					•