WMS/WMS-F Series

WMS 2035

13.2 l/m
3.5 USGPM

max 140 BAR
2000 P.S.I.

APPLICAZIONI - APPLICATIONS

- **MANUTENZIONE** MAINTENANCE
- **PROCESSI INDUSTRIALI** INDUSTRIAL PROCESSES
- **AUTOLAVAGGIO** CARWASH
- **EDILIZIA** CONSTRUCTION
- **SANIFICAZIONE** SANITIZATION

TECHNICAL PLUS:

- DX — **USCITA ALBERO DX** RIGHT DRIVE SHAFT
- T — **BIELLE IN LEGA TONOLLI 328** CONRODS IN HYPER 328 TONOLLI ALLOY
- B — **GUARNIZIONI TENUTA ACQUA NBR (BUNA)** NBR (BUNA) WATER SEALS

GUARNIZIONI - SEALS

GUARNIZIONI ANTERIORI "V" – POSTERIORI "U"
"V" FRONT SEALS – "U" BACK SEALS

OPTIONAL:

- SX — **USCITA ALBERO LATO SX** LEFT DRIVE SHAFT
- BZ — **BIELLE IN BRONZO** BRONZE CONRODS
- M — **KIT PIEDINI IN LAMIERA D'ACCIAIO ZINCATI** GALVANIZED STEEL MOUNTING RAILS KIT
- G — **RIDUTTORE PER MOTORE TERMICO** GEARBOX FOR GAS/DIESEL ENGINE

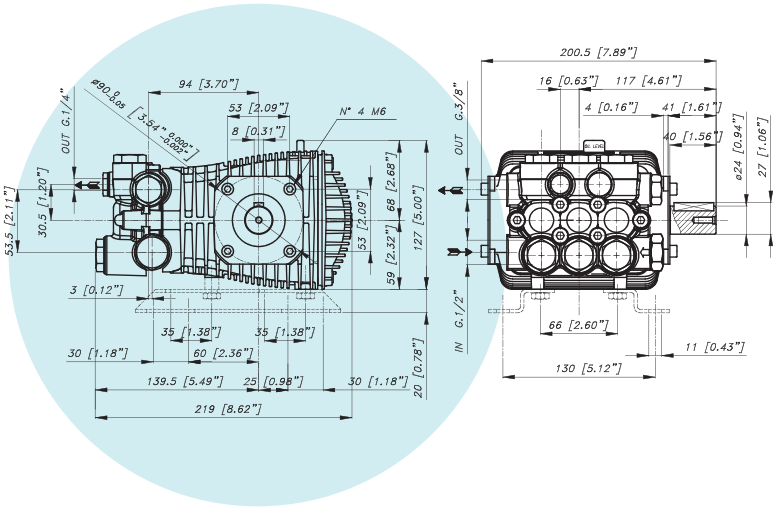



CARATTERISTICHE TECNICHE SPECIFICATIONS

Peso - Weight	**7 Kg**	14.4 lb
IN	**1/2 BSP**	
Pressione Min - Min Pressure	**-0,1 BAR**	-1.5 P.S.I.
Pressione Max - Max Pressure	**6 BAR**	87 P.S.I.
OUT	**3/8 BSP**	
Albero - Shaft	**Ø 24 mm**	
Max. Temperatura - Max. Temperature	**60 °C**	140 °F
Tipo olio - Oil type	**SAE 75 - W 90**	
Capacità olio - Oil capacity	**0,6 lt**	0.16 U.S.G.

WMS 2035

13.2 l/m
3.5 USGPM

max 140 BAR
2000 P.S.I.

CODICE CODE	MODELLO MODEL	Press. Max Max Pres.		RPM 1725				Pist. Plung.	Corsa Stroke
				Portata-Flow		Potenza-Power			
		BAR	P.S.I.	L/min	GPM	KW	HP	Dia. mm	mm
04.8200.97.3	WMS 2530	170	2500	11,4	3	3,6	5	18	9,2
04.8201.97.3	WMS 2035	140	2000	13,2	3,5	3,6	5	18	10,8
04.8202.97.3	WMS 2535	170	2500	13,2	3,5	4,1	5,5	18	10,8
04.8203.97.3	WMS 2040	140	2000	15,2	4	4,1	5,5	18	12,4
04.8204.97.3	WMS 2540	170	2500	15,2	4	5,1	7	18	12,4