WMS/WMS-F Series

# WMS 2035-F

13.2 l/m
3.5 USGPM

max 140 BAR
2000 P.S.I.

## APPLICAZIONI - APPLICATIONS

- **MANUTENZIONE** MAINTENANCE
- **PROCESSI INDUSTRIALI** INDUSTRIAL PROCESSES
- **AUTOLAVAGGIO** CARWASH
- **EDILIZIA** CONSTRUCTION
- **SANIFICAZIONE** SANITIZATION

## TECHNICAL PLUS:

- DX — **USCITA ALBERO DX** RIGHT DRIVE SHAFT
- BZ — **BIELLE IN BRONZO** BRONZE CONRODS
- B — **GUARNIZIONI TENUTA ACQUA NBR (BUNA)** NBR ( BUNA) WATER SEALS

## OPTIONAL:

- SX — **USCITA ALBERO LATO SX** LEFT DRIVE SHAFT
- M — **KIT PIEDINI IN LAMIERA D'ACCIAIO ZINCATI** GALVANIZED STEEL MOUNTING RAILS KIT
- G — **RIDUTTORE PER MOTORE TERMICO** GEARBOX FOR GAS/DIESEL ENGINE

## GUARNIZIONI - SEALS

**GUARNIZIONI ANTERIORI "V" – POSTERIORI "U"**
"V" FRONT SEALS – "U" BACK SEALS

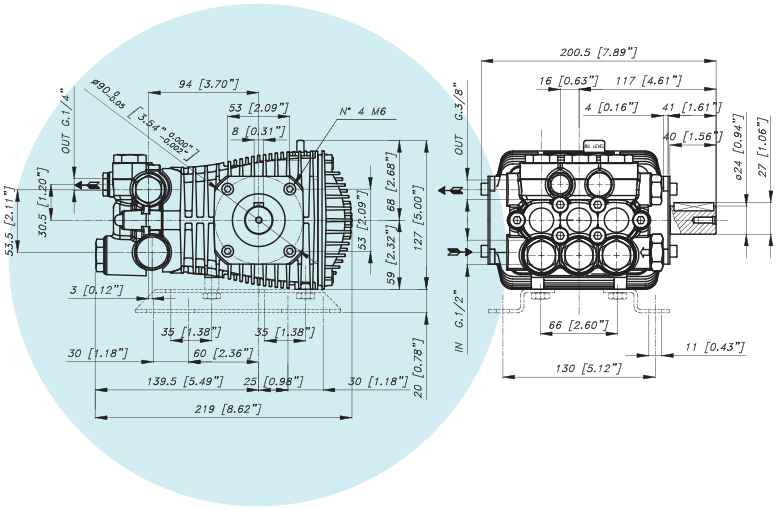




## CARATTERISTICHE TECNICHE SPECIFICATIONS

| | | |
|---|---|---|
| **Peso** - Weight | **7 Kg** | 14.4 lb |
| **IN** | **1/2 BSP** | |
| **Pressione Min -** Min Pressure | **1 BAR** | 15 P.S.I. |
| **Pressione Max -** Max Pressure | **6 BAR** | 87 P.S.I. |
| **OUT** | **3/8 BSP** | |
| **Albero** - Shaft | **Ø 24 mm** | |
| **Max. Temperatura** - Max. Temperature | **60 °C** | 140 °F |
| **Tipo olio** - Oil type | **SAE 75 - W 90** | |
| **Capacità olio** - Oil capacity | **0,6 lt** | 0.16 U.S.G. |

# WMS 2035-F

13.2 l/m
3.5 USGPM

max 140 BAR
2000 P.S.I.

| CODICE CODE | MODELLO MODEL | Press. Max Max Pres. | | RPM 3450 | | | | Pist. Plung. | Corsa Stroke |
|---|---|---|---|---|---|---|---|---|---|
| | | | | Portata-Flow | | Potenza-Power | | | |
| | | BAR | P.S.I. | L/min | GPM | KW | HP | Dia. mm | mm |
| 04.8400.97.3 | WMS 2035-F | 140 | 2000 | 13,2 | 3,5 | 3,6 | 5 | 15 | 8 |
| 04.8401.97.3 | WMS 2535-F | 170 | 2500 | 13,2 | 3,5 | 4 | 5,5 | 15 | 8 |
| 04.8402.97.3 | WMS 2040-F | 140 | 2000 | 15,2 | 4 | 4 | 5,5 | 15 | 9,2 |
| 04.8403.97.3 | WMS 2540-F | 170 | 2500 | 15,2 | 4 | 4,8 | 6,5 | 15 | 9,2 |
| 04.8404.97.3 | WMS 2045-F | 140 | 2000 | 17 | 4,5 | 4,4 | 6 | 15 | 10,8 |
| 04.8405.97.3 | WMS 2545-F | 170 | 2500 | 17 | 4,5 | 5,5 | 7,5 | 15 | 10,8 |