WMH/WMH-F Series

WMH 2525

9.5 l/m
2.5 USGPM

max 170 BAR
2500 P.S.I.

APPLICAZIONI - APPLICATIONS

- **MANUTENZIONE** MAINTENANCE
- **PROCESSI INDUSTRIALI** INDUSTRIAL PROCESSES
- **AUTOLAVAGGIO** CARWASH
- **EDILIZIA** CONSTRUCTION
- **SANIFICAZIONE** SANITIZATION

TECHNICAL PLUS:

- DX — **USCITA ALBERO DX** RIGHT DRIVE SHAFT
- R — **CARTER REVERSIBILE, PER USCITA ALBERO SX O DX** REVERSIBLE CRANKCASE FOR LEFT OR RIGHT
- T — **BIELLE IN LEGA TONOLLI 328** CONRODS IN HYPER 328 TONOLLI ALLOY
- B — **GUARNIZIONI TENUTA ACQUA NBR (BUNA)** NBR (BUNA) WATER SEALS

OPTIONAL:

- SX — **USCITA ALBERO LATO SX** LEFT DRIVE SHAFT
- BZ — **BIELLE IN BRONZO** BRONZE CONRODS

GUARNIZIONI - SEALS

GUARNIZIONI ANTERIORI "V" – POSTERIORI "U"
"V" FRONT SEALS – "U" BACK SEALS

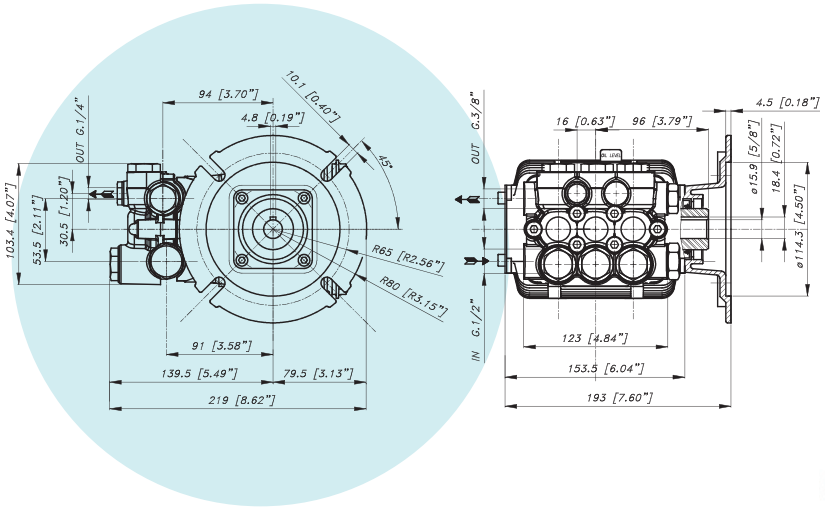



CARATTERISTICHE TECNICHE SPECIFICATIONS		
Peso - Weight	**7,6 Kg**	16.7 lb
IN	**1/2 BSP**	
Pressione Min - Min Pressure	**-0.1 BAR**	-1.5 P.S.I.
Pressione Max - Max Pressure	**6 BAR**	87 P.S.I.
OUT	**3/8 BSP**	
Albero - Shaft	**HOLLOW Ø 5/8"**	
Max. Temperatura - Max. Temperature	**60 °C**	140 °F
Tipo olio - Oil type	**SAE 75 - W 90**	
Capacità olio - Oil capacity	**0,6 lt**	0.16 U.S.G.
Predisposta per motore - For Motor	**NEMA 56C-5/8"**	

WMH 2525

9.5 l/m
2.5 USGPM

max 170 BAR
2500 P.S.I.

CODICE CODE	MODELLO MODEL	Press. Max Max Pres.		RPM 1725				Pist. Plung.	Corsa Stroke
				Portata-Flow		Potenza-Power			
		BAR	P.S.I.	L/min	GPM	KW	HP	Dia. mm	mm
04.8300.97.3	WMH 1525	103	1500	9,5	2,5	1,8	2,5	18	7,2
04.8301.97.3	WMH 1825	125	1800	9,5	2,5	2,3	3	18	7,2
04.8302.97.3	WMH 2525	170	2500	9,5	2,5	2,9	4	18	7,2
04.8303.97.3	WMH 2228	150	2200	10,6	2,8	2,9	4	18	8,6
04.8304.97.3	WMH 1833	125	1800	12,5	3,3	2,9	4	18	9,8