WMH/WMH-F Series

WMH 1932-F

12 l/m
3.2 USGPM

max 130 BAR
1900 P.S.I.

APPLICAZIONI - APPLICATIONS

- **MANUTENZIONE** MAINTENANCE
- **PROCESSI INDUSTRIALI** INDUSTRIAL PROCESSES
- **AUTOLAVAGGIO** CARWASH
- **EDILIZIA** CONSTRUCTION
- **SANIFICAZIONE** SANITIZATION

TECHNICAL PLUS:

- DX — **USCITA ALBERO DX** RIGHT DRIVE SHAFT
- BZ — **BIELLE IN BRONZO** BRONZE CONRODS
- R — **CARTER REVERSIBILE, PER USCITA ALBERO SX O DX** REVERSIBLE CRANKCASE FOR LEFT OR RIGHT
- B — **GUARNIZIONI TENUTA ACQUA NBR (BUNA)** NBR (BUNA) WATER SEALS

OPTIONAL:

- SX — **USCITA ALBERO LATO SX** LEFT DRIVE SHAFT

GUARNIZIONI - SEALS

GUARNIZIONI ANTERIORI "V" – POSTERIORI "U"
"V" FRONT SEALS – "U" BACK SEALS

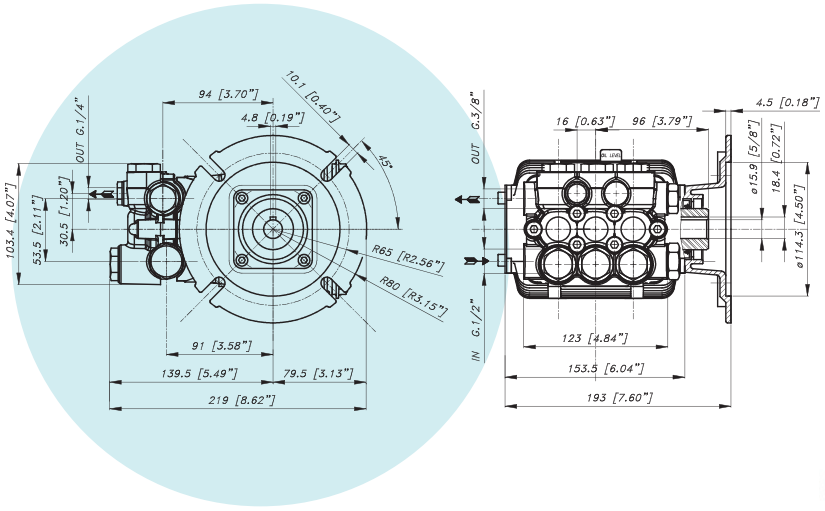



CARATTERISTICHE TECNICHE SPECIFICATIONS		
Peso - Weight	**7,6 Kg**	16.7 lb
IN	**1/2 BSP**	
Pressione Min - Min Pressure	**1 BAR**	15 P.S.I.
Pressione Max - Max Pressure	**6 BAR**	87 P.S.I.
OUT	**3/8 BSP**	
Albero - Shaft	**HOLLOW Ø 5/8"**	
Max. Temperatura - Max. Temperature	**60 °C**	140 °F
Tipo olio - Oil type	**SAE 75 - W 90**	
Capacità olio - Oil capacity	**0,6 lt**	0.16 U.S.G.
Predisposta per motore - For Motor	**NEMA 56C-5/8"**	

WMH/WMH-F Series

WMH 1932-F

12 l/m
3.2 USGPM

max 130 BAR
1900 P.S.I.

CODICE CODE	MODELLO MODEL	Press. Max Max Pres.		RPM 3450				Pist. Plung.	Corsa Stroke
				Portata-Flow		Potenza-Power			
		BAR	P.S.I.	L/min	GPM	KW	HP	Dia. mm	mm
04.8513.97.3	WMH 1528-F	105	1500	10,2	2,7	2,1	2,8	15	6
04.8512.97.3	WMH 2528-F	175	2500	10	2,6	3,4	4,5	15	6
04.8500.97.3	WMH 1932-F	130	1900	12	3,2	3,1	4,1	15	7,2
04.8501.97.3	WMH 2532-F	175	2500	12	3,2	4,1	5,4	15	7,2
04.8502.97.3	WMH 1638-F	110	1600	14,3	3,8	3,1	4,2	15	8,6
04.8503.97.3	WMH 2038-F	140	2000	14,3	3,8	3,9	5,2	15	8,6
04.8504.97.3	WMH 1543-F	105	1500	16,3	4,3	3,3	4,4	15	9,8
04.8505.97.3	WMH 1843-F	125	1800	16,3	4,3	4	5,3	15	9,8