WMC/WMC-F Series

WMC 1120-F

11 l/m
2.9 USGPM

max 200 BAR
2900 P.S.I.

APPLICAZIONI - APPLICATIONS

- **MANUTENZIONE** MAINTENANCE
- **PROCESSI INDUSTRIALI** INDUSTRIAL PROCESSES
- **AUTOLAVAGGIO** CARWASH
- **EDILIZIA** CONSTRUCTION
- **SANIFICAZIONE** SANITIZATION

TECHNICAL PLUS:

- DX — **USCITA ALBERO DX** RIGHT DRIVE SHAFT
- R — **CARTER REVERSIBILE, PER USCITA ALBERO SX O DX** REVERSIBLE CRANKCASE FOR LEFT OR RIGHT
- BZ — **BIELLE IN BRONZO** BRONZE CONRODS
- B — **GUARNIZIONI TENUTA ACQUA NBR (BUNA)** NBR (BUNA) WATER SEALS

OPTIONAL:

- SX — **USCITA ALBERO LATO SX** LEFT DRIVE SHAFT

GUARNIZIONI - SEALS

GUARNIZIONI ANTERIORI "V" – POSTERIORI "U"
"V" FRONT SEALS – "U" BACK SEALS

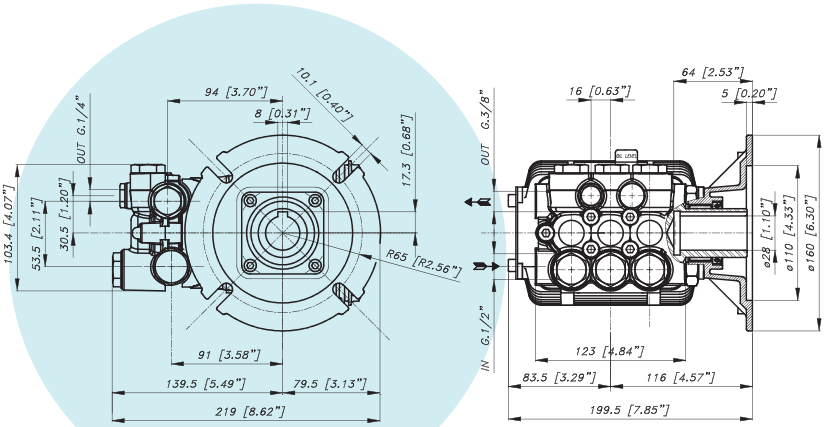



CARATTERISTICHE TECNICHE
SPECIFICATIONS

Peso - Weight	**7,6 Kg**	16.7 lb
IN	**1/2 BSP**	
Pressione Min - Min Pressure	**1 BAR**	15 P.S.I.
Pressione Max - Max Pressure	**6 BAR**	87 P.S.I.
OUT	**3/8 BSP**	
Albero - Shaft	**HOLLOW Ø 28 mm**	
Max. Temperatura - Max. Temperature	**60 °C**	140 °F
Tipo olio - Oil type	**SAE 75 - W 90**	
Capacità olio - Oil capacity	**0,6 lt**	0.16 U.S.G.
Predisposta per motore - For Motor	**IEC 100-112 B14-28 mm**	

WMC 1120-F

11 l/m
2.9 USGPM

max 200 BAR
2900 P.S.I.

CODICE CODE	MODELLO MODEL	Press. Max Max Pres.		RPM 2800				Pist. Plung.	Corsa Stroke
				Portata-Flow		Potenza-Power			
		BAR	P.S.I.	L/min	GPM	KW	HP	Dia. mm	mm
04.8060.97.3	WMC 1114-F	140	2000	11	2,9	2,9	4	15	8
04.8061.97.3	WMC 1120-F	200	2900	11	2,9	4	5,5	15	8
04.8062.97.3	WMC 1316-F	160	2350	13	3,43	4	5,5	15	9,8
04.8063.97.3	WMC 1320-F	200	2900	13	3,43	5,1	7	15	9,8
04.8064.97.3	WMC 1515-F	150	2200	15	3,96	4	5,5	15	10,8
04.8065.97.3	WMC 1520-F	200	2900	15	3,96	5,5	7,5	15	10,8