SKY® BLACK JADE

NEW

ACS

DVGW
CERT
CEN EN 13828



DESIGN BREVETE
SISTEMA PATENTADO

ANTI GOUTTE
ANTI GOTEO

EDS
SYSTÉME BREVETÉ
SISTEMA PATENTADO

ANTIGEL
ANTIHIELO

+120°C
-30°C

PN 100

SYSTÈME AUTO NETTOYANT INTÉRIEUR

SISTEMA CON AUTOLAVADO INTERIOR

art. 1750N Robinet à sphère 1/2"
Grifo de esfera 1/2"



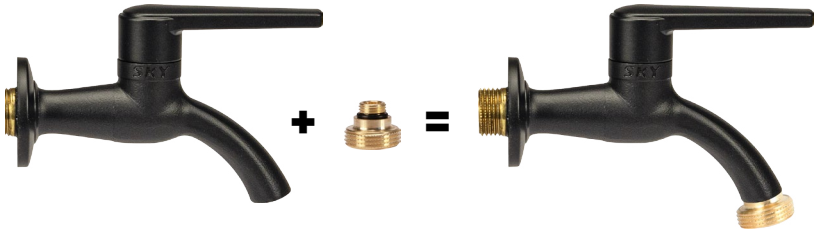

A l'intérieur de la boîte, vous trouverez:
- 1 x M 3/4" Raccord Universel
- 1 x Clé plastique à dévisser le filtre en plastique
- 3 x filtres en plastique
- 2 x Joints en caoutchouc pour raccord d'arrosage
- 1 x manuel d'usage

En la envase encontrará:
- 1 x M 3/4" Racor Universal
- 1 x Llave en plástico para desenroscar el filtro en plástico
- 3 x filtros en plástico
- 2 x Juntas de goma para conector manguera
- 1 x manual de uso

ICIM
UNI EN ISO 9001: 2015

ICIM
ISO 14001:2015

SKY® BLACK JADE

NEW

EFFEBI

DIMENSIONS / DIMENSIONES

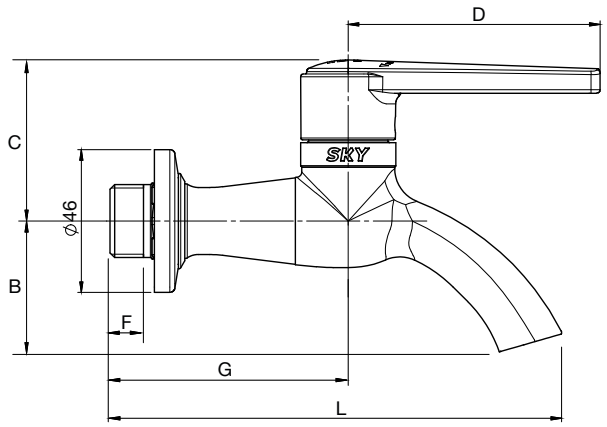

LISTE DE DETAILS: description/matériaux/traitements
LISTA DE LOS ELEMENTOS: descripción/materiales/tratamientos

Corps Cuerpo	**CW617N (Pb ≤ 2,2%) 98/83/CE EAU POTABLE UBA list** **CW617N (Pb ≤ 2,2%) 98/83/CE** AGUA POTABLE UBA list
Filtre Filtro	**Plastique** / Plástico
Joint torique Junta torica	**EPDM Perox**
Joint antifriction Junta anti-friccion	**PTFE**
Joints tige Juntas eje	**PTFE**
Vis Tornillo	**AISI 316**
Levier Palanca	**Levier en aluminium** / Palanca de aluminio **Brass Version CW217N**
Tige Eje	**CW617N (Pb ≤ 2,2%) 98/83/CE EAU POTABLE UBA list** **CW617N (Pb ≤ 2,2%) 98/83/CE** AGUA POTABLE UBA list
Ecrou Tornillo	**CW617N**
Capot Capuchon	**CW617N**
Sièges Asientos	**PTFE**
Sphère Bola	**CW617N (Pb ≤ 2,2%) 98/83/CE EAU POTABLE UBA list** **CW617N (Pb ≤ 2,2%) 98/83/CE** AGUA POTABLE UBA list

TABLEAU GENERAL: dimensions du robinet par type et mesure
TABLA GENERAL: dimensiones de la válvula por tipo y tamaño

Diamètre nominal mm diámetro nominal mm	**15**					
Dimension gaz en pouces tamaño gas en pulgadas	**1/2"**					
Ø D passage mm Ø D paso mm	**10**					
B mm	37					
C mm	47					
D mm	72					
F mm	12					
G mm	68					
L mm	129					

- Sky Black Jade est un robinet à sphère innovant, avec un design d'avant-garde et doté du **système breveté anti-gel et anti-goutte EDS** (Double Siège Elastique).
- Style Italien, fabriqué en Italie.
- Sphère auto nettoyante pour éviter la stagnation de l'eau.
- La meilleure technologie est adapté à la beauté de la forme.

Le système EDS permet d'éliminer l'eau résiduelle dans la sphère et par conséquence le risque de casses liées au gel. Pour informations plus détaillées voir manuel d'usage.

CARACTERISTIQUES TECHNIQUES:
Limites de température: pour fluides de -30°C à + 120°C
Limites de pression: pour fluides PN 100

CARACTERISTIQUES PARTICULIERES:
Passage: réduit.
Tige: anti-explosion.
Joints latérals: PTFE vierge à haute résistance.
Etanchéité supérieure: **4 joints**
1 joint PTFE – haute pression
2 joints coniques anti-friction en PTFE
1 joint torique Epdm Perox.
Finition: partie intérieure non nickelée en conformité aux normes européennes futures sur l'eau potable.
Extrémités filetées: filets standard UNI ISO 228/1.
Organe de manœuvre: levier aluminium.

Tous les robinets sont testés 100% par un essai pneumatique à contrôle électronique.

- Sky Black Jade es un grifo de esfera innovador, con un estilo vanguardista y dotado del **sistema patentado anti hielo y anti-goteo EDS** (Elastic Double Seat – Doble Asiento Elastico).
- Estilo italiano, fabricado en Italia.
- Bola con sistema de autolavado para evitare el estancamiento del agua.
- La mejor tecnología está adaptada a la belleza de la forma.

El sistema EDS elimina el agua residual en la esfera y en consecuencia, el riesgo de rotura asociada con la congelación. Para obtener información más detallada consulte el manual de uso.

CARACTERÍSTICAS TÉCNICAS:
Rango de temperatura: para fluidos de -30°C a +120°C
Rango de presión: para fluidos PN 100

CARACTERÍSTICAS ESPECÍFICAS:
Paso: reducido.
Eje: a prueba de explosión.
Juntas laterales: PTFE virgen alta resistencia.
Estanqueidad superior: **4 juntas**
1 anillo PTFE
2 juntas cónicas anti-fricción en PTFE
1 junta tórica en Epdm Perox.
Acabado: la parte interior no está niquelada en conformidad con las futuras normas europeas para al agua potable.
Extremo roscasdo: rosca UNI ISO 228/1.
Organos de mando: palanca aluminio

Todas las valvulas son probadas al 100% segun un procedimiento de estanqueidad neumatica a control electronico.

DIAGRAMME PRESSION/TEMPERATURE - DIAGRAMA PRESIÓN/TEMPERATURA

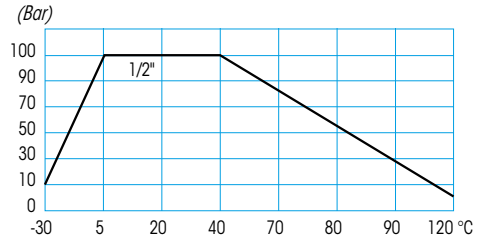

Notes détaillées du diagramme pression/temperature et conseils d'utilisation, à la page 460
Para especificaciones sobre el diagrama presión temperatura y consejos de utilización, véase a la página 460

DISPONIBLE AVEC LES KITS SUIVANTS - ACESORIOS DISPONIBLES



KIT RACCORD UNIVERSEL 3/4" INCLU DANS LA BOÎTE
KIT RACOR UNIVERSAL 3/4" INCLUIDO EN LA CAJA
Art. **K016G425**



RACCORD D'ARROSAGE
CONECTOR MANGUERA
Art. **K002G016**



RACCORD D'ARROSAGE RAPIDE ORIENTABLE
CONECTOR MANGUERA ENCHUFE RAPIDO ORIENTABLE
Art. **K014G402**
BLISTER



FILTRE ORIENTABLE
FILTRO ORIENTABLE
Art. **K019G402**
BLISTER



BRUMISATEUR TOURNANT
NEBULIZADOR GIRATORIO
Art. **K051G402**
BLISTER

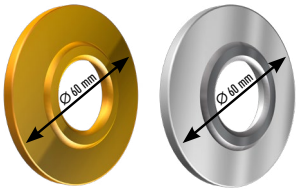

Kit Ø 60 mm
K023G204 | **K023N204**