ANNOVI REVERBERI
The Power of Experience

SKID-PRO MD 15.20 (RK-TO)

Versione:
Matricola:
Codice: **26403**

24/04/2017

400 V - 50 Hz

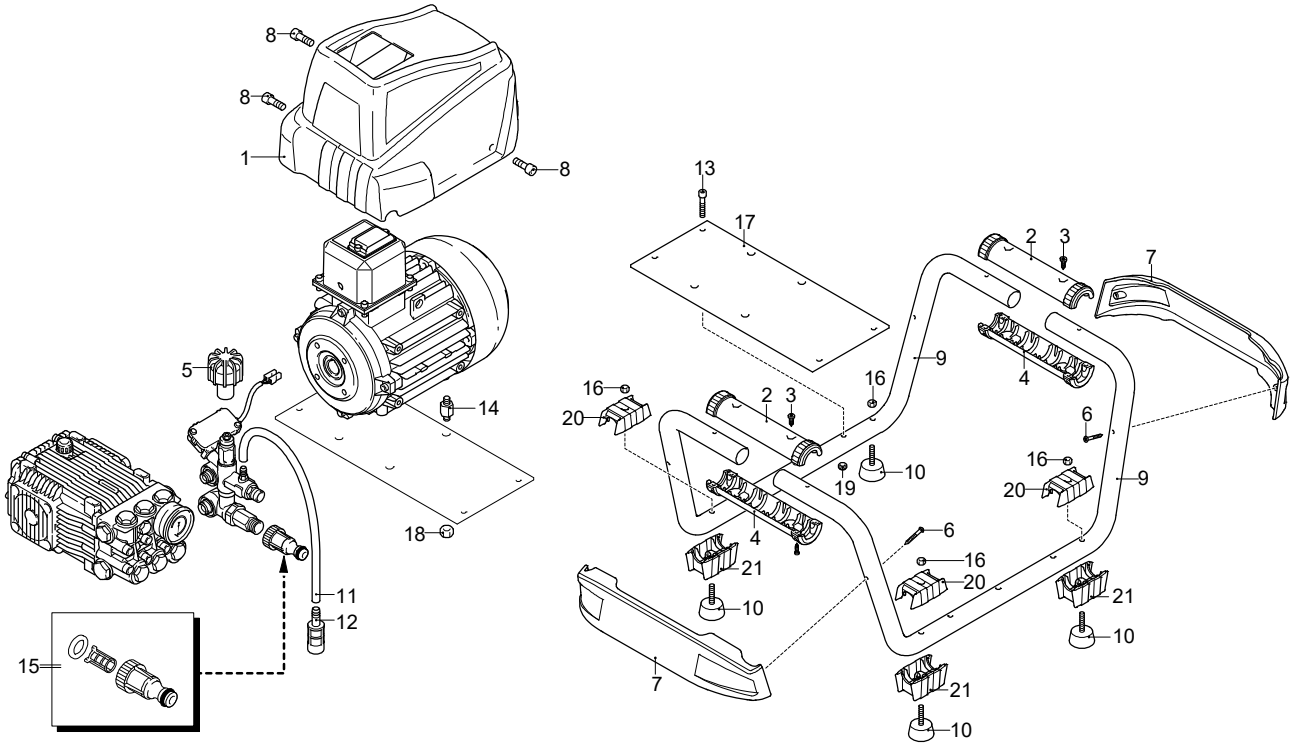

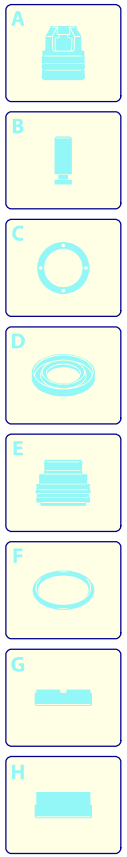

Validità	Pos.	Codice	Denominazione	Q
	1	3600671	Carter	1
	2	3600200	Protezione	2
	3	2060200	Vite	4
	4	3600040	Protezione	2
	5	2360760	Manopola	1
	6	2021780	Vite	4
	7	3600321	Protezione	1
	8	850250	Vite	3
	9	3601050	Telaio	2
	10	3960360	Antivibrante	4
	11	1262790	Tubo detergente	1
	12	1341030	Filtro	1
	13	1200440	Vite	4
	14	2360580	Colonnetta	4
	15	3082130	Kit attacco acqua	1
	16	1060120	Dado	4
	17	3601070	Piastra	1
	18	380240	Dado	4
	19	3000170	Dado	4
	20	3960350	Protezione	4
	21	3960340	Protezione	4

UN_CE_2161-DN

ANNOVI REVERBERI
The Power of Experience

SKID-PRO MD 15.20 (RK-TO)

Versione:
Matricola:
Codice: **26403**

24/04/2017

400 V - 50 Hz

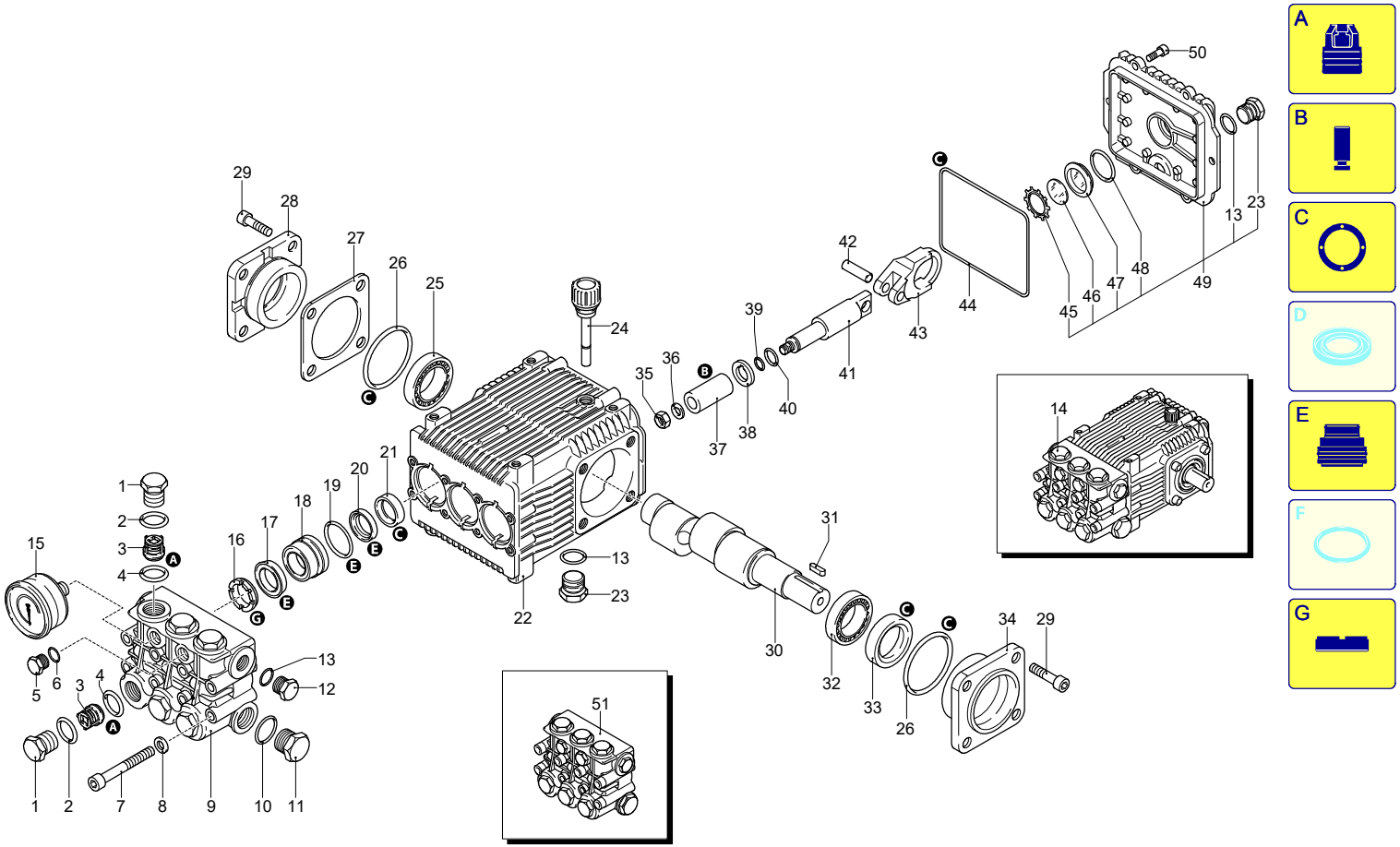

UN_CE_0849-LU

Validità	Pos.	Codice	Denominazione	Q
	1	960090	Tappo	6
	2	960160	Guarnizione OR	6
	3	1389051	Valvola completa	6
	4	880830	Guarnizione OR	6
	5	880581	Tappo	2
	6	820510	Guarnizione OR	2
	7	820150	Vite	8
	8	1381850	Rondella	8
	9	1381071	Testa	1
	10	180101	Guarnizione OR	1
	11	820361	Tappo	1
	12	1980740	Tappo	1
	13	740290	Guarnizione OR	3
	14	21102	Premontaggio pompa	1
	15	1381580	Manometro	1
	16	960110	Anello	3
	17	1382740	Tenuta acqua	3
	18	1380090	Guida pistone	3
	19	961240	Guarnizione OR	3
	20	880330	Tenuta acqua	3
	21	1383130	Anello	3
	22	1382770	Corpo pompa	1
	23	1980740	Tappo	2
	24	880130	Tappo	1
	25	2280240	Cuscinetto	1
	26	640030	Guarnizione OR	2
	27	1380120	Spessore 0,10 mm	1
	27	1380130	Spessore 0,19 mm	1
	27	1380530	Spessore 0,25 mm	1
	27	1382810	Spessore 0,05 mm	1
	28	1380050	Supporto	1
	29	850370	Vite	8
	30	2280060	Albero	1
	31	1380520	Linguetta	1
	32	840370	Cuscinetto	1
	33	180340	Anello	1
	34	1380040	Supporto	1
	35	962010	Dado	3
	36	962000	Rondella	3
	37	1380940	Pistone	3
	38	1380950	Disco	3
	39	600180	Guarnizione OR	3
	40	1080401	Anello	3
	41	1380920	Pistone	3
	42	1380060	Spina	3
	43	1383020	Biella	3
	44	1780510	Guarnizione OR	1
	45	1260430	Anello	1
	46	1780690	Disco	1
	47	1260250	Indicatore livello	1
	48	1140450	Guarnizione OR	1
	49	1789010	Coperchio	1
	50	1343510	Vite	6
	51	1389270	Premontaggio testa	1
	A	2864	Kit valvole	1
	B	2757	Kit pistoni	1
	C	1855	Kit tenute olio	1
	E	1857	Kit tenute acqua	1
	G	1829	Kit anelli appoggio	1

ANNOVI REVERBERI
The Power of Experience

SKID-PRO MD 15.20 (RK-TO)

Versione:
Matricola:
Codice: **26403**

24/04/2017

400 V - 50 Hz

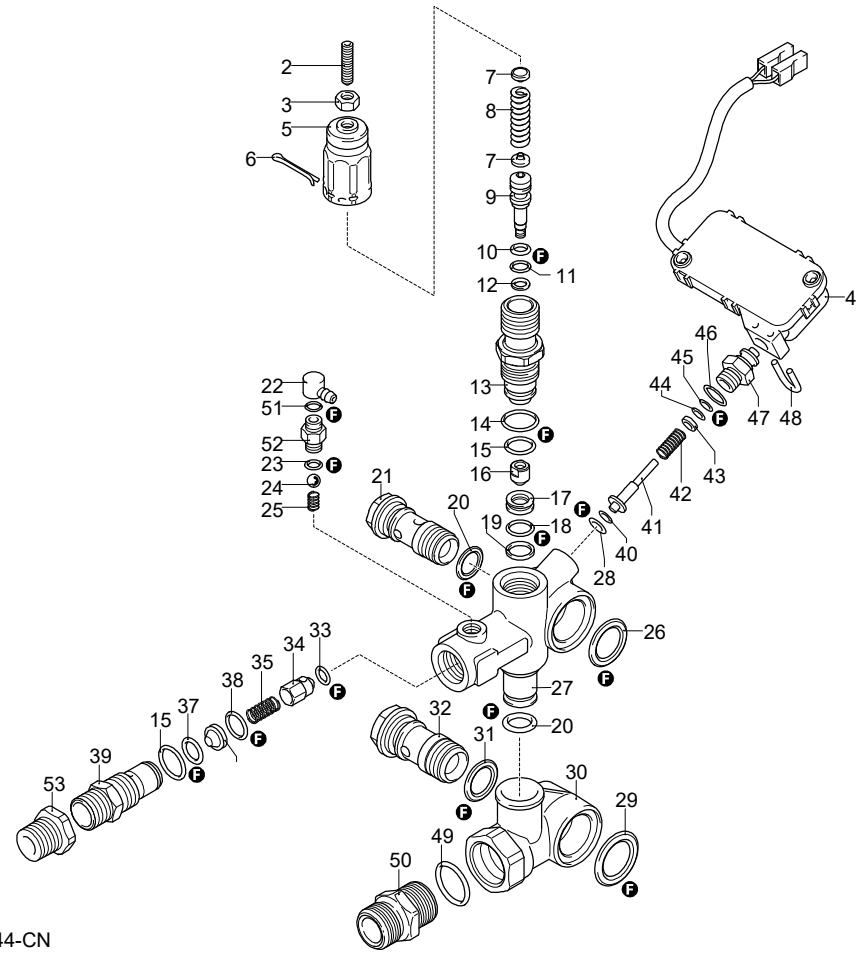

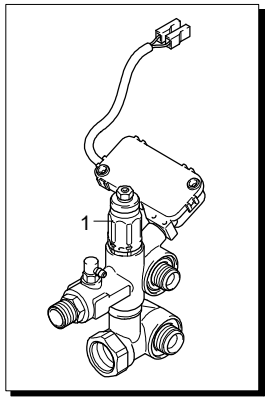

A
B
C
D
E
F
G

UN_CE_2144-CN

Validità	Pos.	Codice	Denominazione	Q
	1	24791	Valvola completa	1
	2	2840970	Vite	1
	3	1060120	Dado	1
	4	2029752	Premontaggio scatola TSS	1
	5	2500540	Inserto	1
	6	2500550	Copiglia	1
	7	1980220	Piattello	2
	8	2760410	Molla	1
	9	2760400	Pistone	1
	10	2260100	Guarnizione OR	1
	11	660190	Guarnizione OR	1
	12	2760210	Anello	1
	13	2760570	Guida	1
	14	1200690	Guarnizione OR	1
	15	394280	Guarnizione OR	5
	16	2260070	Otturatore	1
	17	2760980	Sede	1
	18	770140	Guarnizione OR	1
	19	2760640	Anello	1
	20	390080	Guarnizione OR	2
	21	1540272	Vite	1
	22	2320180	Portagomma	1
	23	480480	Guarnizione OR	1
	24	1250280	Sfera	1
	25	1560520	Molla	1
	26	2260190	Guarnizione OR	1
	27	3740010	Corpo valvola	1
	28	1120681	Guarnizione OR	1
	29	1540630	Guarnizione OR	1
	30	3740020	Corpo	1
	31	880270	Guarnizione OR	1
	32	2260420	Vite	1
	33	2101770	Guarnizione OR	1
	34	2760131	Otturatore	1
	35	2760200	Molla	1
	36	2760120	Inserto	1
	37	1470210	Guarnizione OR	1
	38	2760270	Guarnizione OR	1
	39	2760230	Raccordo	1
	40	2260480	Anello	1
	41	2260470	Asta	1
	42	2260460	Molla	1
	43	2021650	Rondella	1
	44	1260821	Guarnizione OR	1
	45	3740050	Anello	1
	46	600180	Guarnizione OR	1
	47	3740040	Raccordo	1
	48	2022201	Forcella	1
	49	480440	Guarnizione OR	1
	50	3600760	Raccordo	1
	51	480560	Guarnizione OR	1
	52	1344620	Raccordo	1
	53	1122260	Raccordo	1
	F	42780	Kit guarnizioni	1

ANNOVI REVERBERI
The Power of Experience

SKID-PRO MD 15.20 (RK-TO)

Versione:
Matricola:
Codice: **26403**

24/04/2017

400 V - 50 Hz

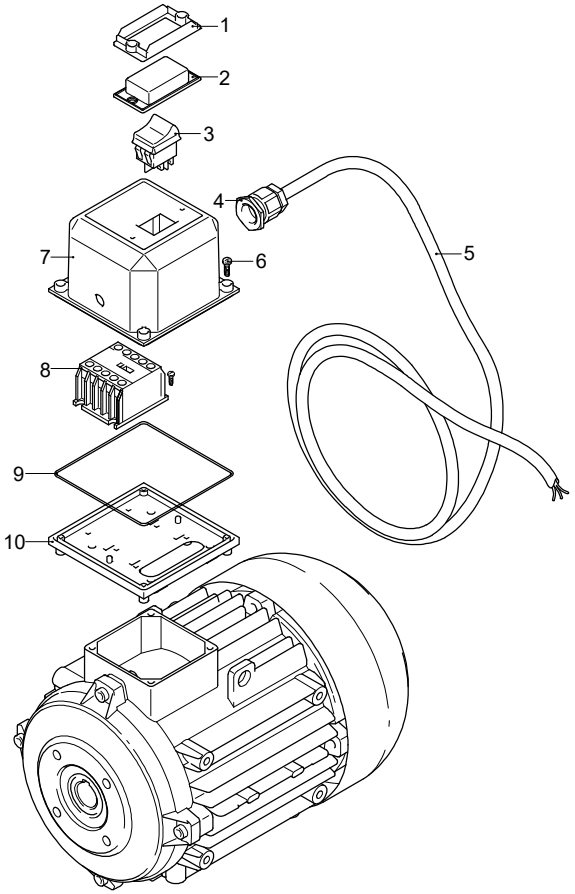

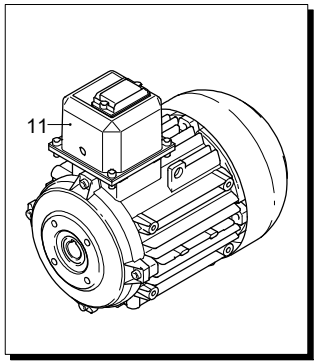

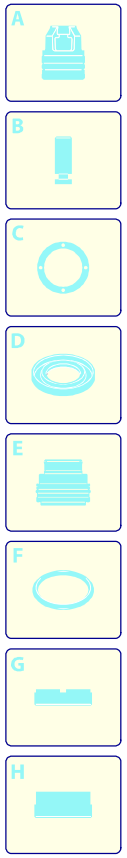

Validità	Pos.	Codice	Denominazione	Q
	1	1381940	Cornice	1
	2	1381980	Cuffia	1
	3	1682270	Interruttore	1
	4	1382380	Pressacavo	1
	5	1700640	Cavo	1
	6	1261551	Vite	4
	7	1700930	Coperchio	1
	8	2360950	Minicontattore	1
	9	1940410	Guarnizione OR	1
	10	1700080	Piastra	1
	11	44978	Motore	1

UN_CE_2143-CN

SKID-PRO MD 15.20 (RK-TO)

Versione:
Matricola:
Codice: **26403**

24/04/2017

400 V - 50 Hz

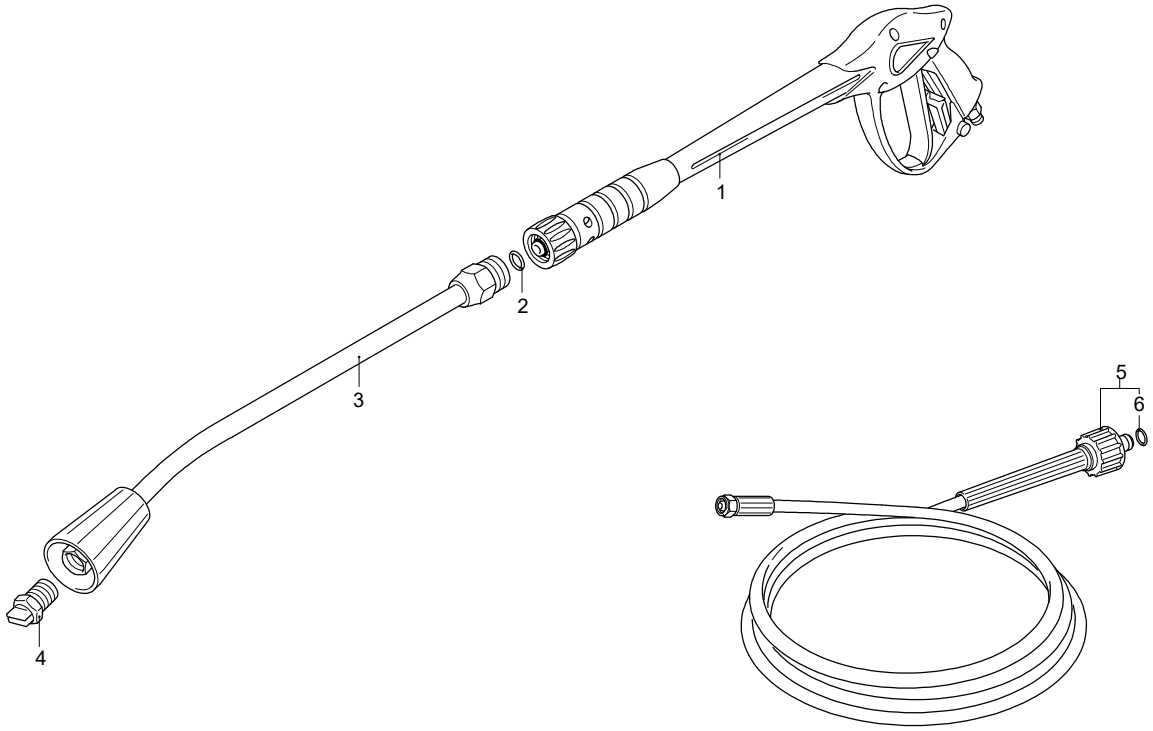

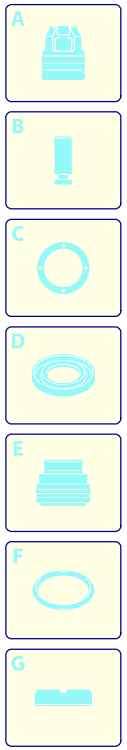

Validità	Pos.	Codice	Denominazione	Q
	1	41045	Pistola	1
	2	391000	Guarnizione OR	1
	3	40826	Lancia	1
	4	3086	Ugello	1
	5	1700980	Tubo alta pressione	1
	6	2000570	Guarnizione OR	1

UN_CE_2139-CN