ANNOVI REVERBERI
The Power of Experience

SKID-PRO ID 10.13 (RC-TO)

Versione:
Matricola:
Codice: **26401**

24/04/2017

230 V - 50 Hz | **schuko**

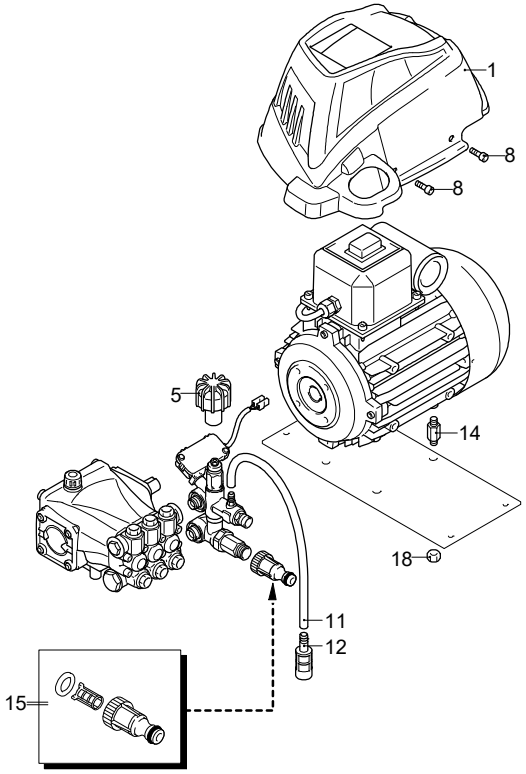

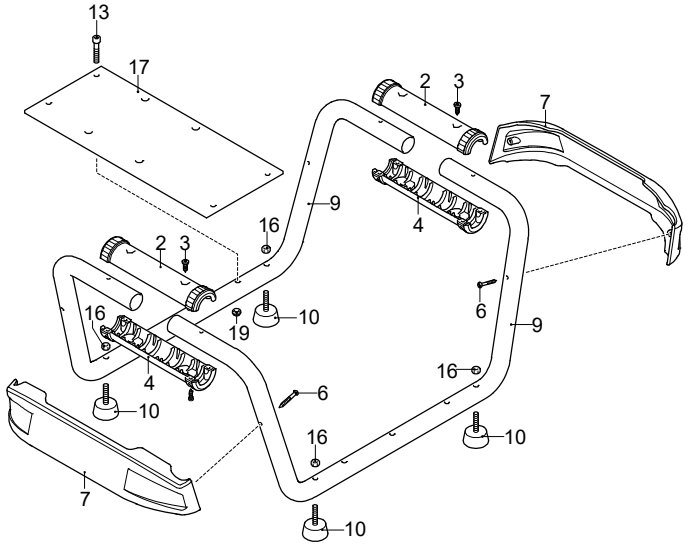

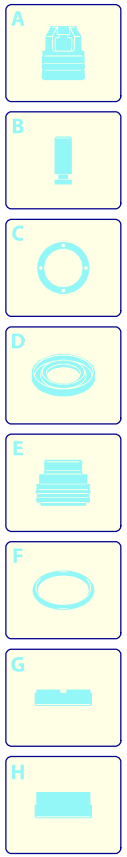

Validità	Pos.	Codice	Denominazione	Q
	1	3600661	Carter	1
	2	3600200	Protezione	2
	3	2060200	Vite	4
	4	3600040	Protezione	2
	5	2360760	Manopola	1
	6	2021780	Vite	4
	7	3600321	Protezione	1
	8	850250	Vite	3
	9	3601090	Telaio	2
	10	4320220	Antivibrante	4
	11	1262790	Tubo detergente	1
	12	1341030	Filtro	1
	13	1200440	Vite	4
	14	2360340	Colonnetta	4
	15	3082130	Kit attacco acqua	1
	16	1060120	Dado	4
	17	3601070	Piastra	1
	18	380240	Dado	4
	19	3000170	Dado	4

UN_CE_2135-CN

ANNOVI REVERBERI
The Power of Experience

SKID-PRO ID 10.13 (RC-TO)

Versione:
Matricola:
Codice: **26401**

24/04/2017

230 V - 50 Hz | **schuko**

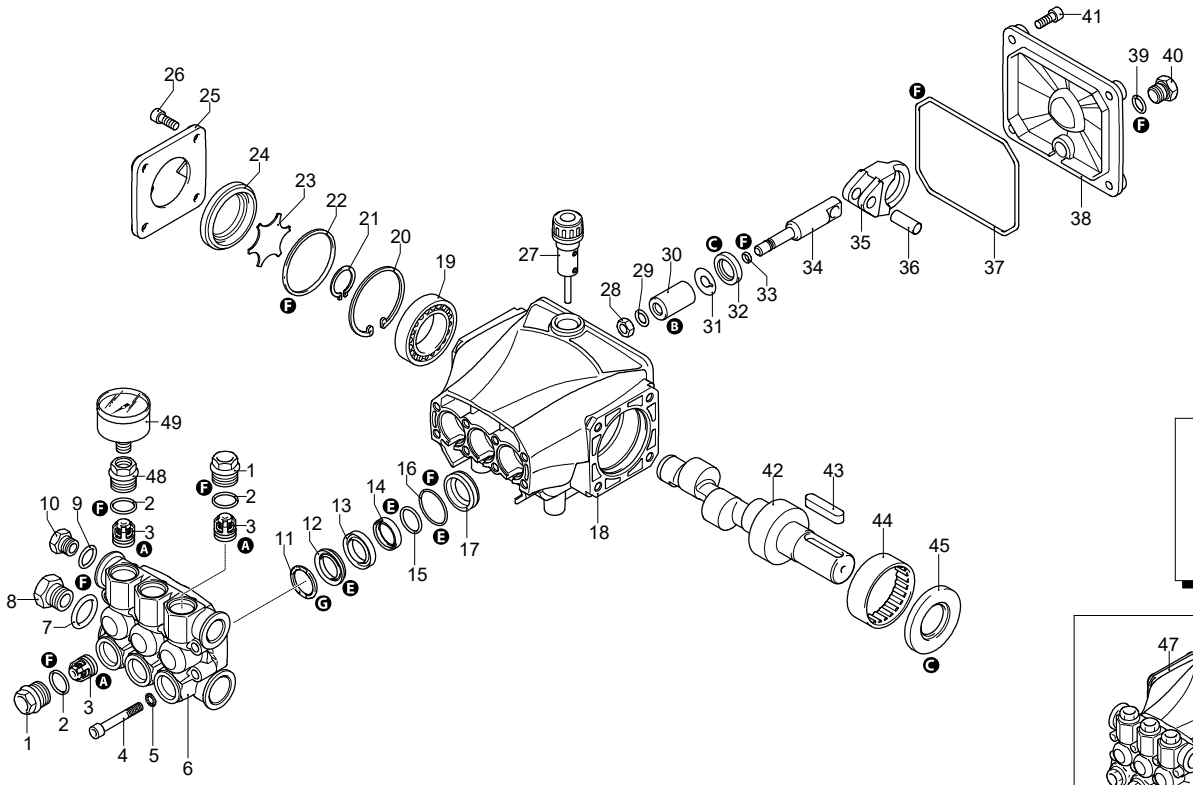

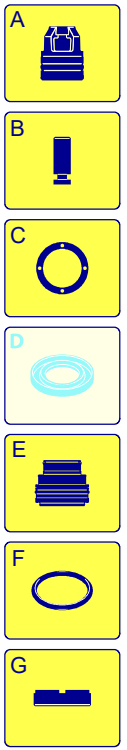

Validità	Pos.	Codice	Denominazione	Q
	1	3200110	Tappo	5
	2	1200690	Guarnizione OR	6
	3	2769050	Valvola completa	6
	4	800410	Vite	8
	5	1381550	Rondella	8
	6	3200020	Testa	1
	7	180101	Guarnizione OR	1
	8	820361	Tappo	1
	9	740290	Guarnizione OR	1
	10	1980740	Tappo	1
	11	1780140	Anello	3
	12	1780720	Tenuta acqua	3
	13	3200130	Guida pistone	3
	14	3200142	Guarnizione	3
	15	3200260	Anello	3
	16	770590	Guarnizione OR	3
	17	3200120	Guida pistone	3
	18	3200010	Corpo pompa	1
	19	1780490	Cuscinetto	1
	20	1260790	Anello	1
	21	1780550	Anello	1
	22	395081	Guarnizione OR	1
	23	3200090	Disco	1
	24	3200080	Indicatore livello	1
	25	3200070	Supporto	1
	26	1200430	Vite	4
	27	880130	Tappo	1
	28	1260110	Dado	3
	29	1260100	Rondella	3
	30	1260210	Pistone	3
	31	1260091	Disco	3
	32	1260460	Tenuta olio	3
	33	480480	Guarnizione OR	3
	34	3200060	Pistone	3
	35	3200040	Biella	3
	36	1780050	Spina	3
	37	2760280	Guarnizione OR	1
	38	3200030	Coperchio	1
	39	820510	Guarnizione OR	1
	40	880581	Tappo	1
	41	3200220	Vite	4
	42	3200300	Albero	1
	43	3200230	Linguetta	1
	44	1321190	Cuscinetto	1
	45	1260750	Anello	1
	46	3209200	Premontaggio testa	1
	47	23384	Premontaggio pompa	1
	48	3200430	Tappo	1
	49	40786	Manometro	1
	A	2186	Kit valvole	1
	B	42467	Kit pistoni	1
	C	42468	Kit tenute olio	1
	E	42469	Kit tenute acqua	1
	F	42470	Kit guarnizioni	1
	G	2745	Kit anelli appoggio	1

UN_CE_0724-DU

ANNOVI REVERBERI
The Power of Experience

SKID-PRO ID 10.13 (RC-TO)

Versione:
Matricola:
Codice: **26401**

24/04/2017

230 V - 50 Hz | **schuko**

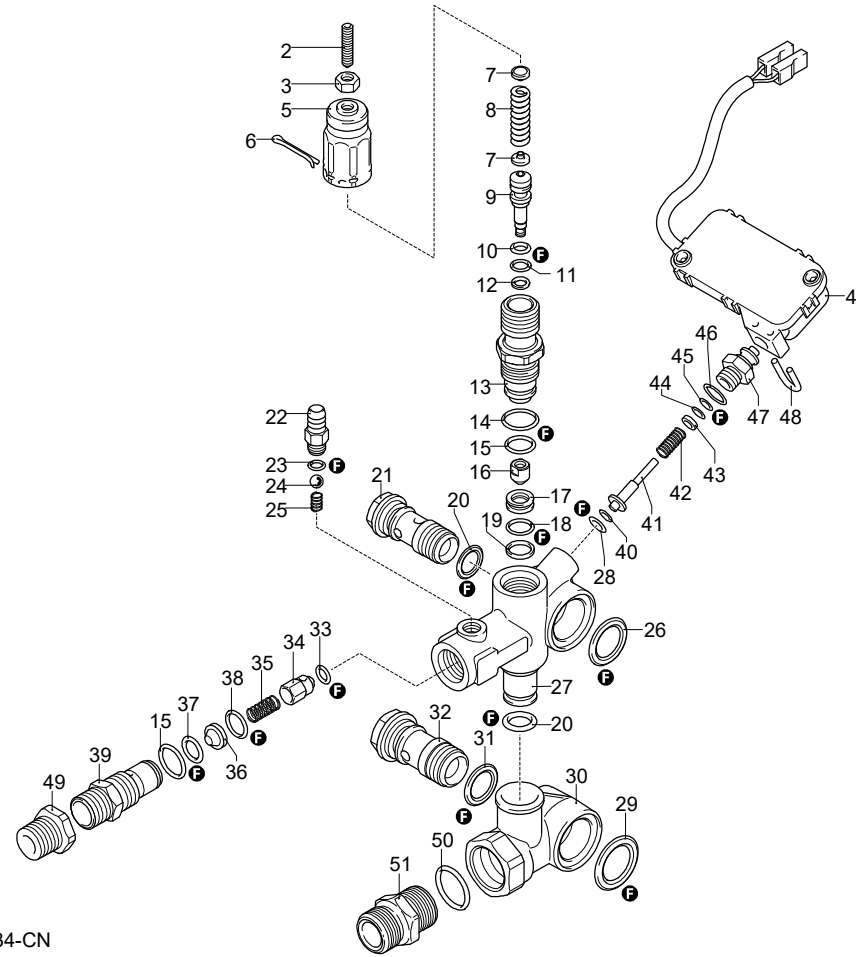

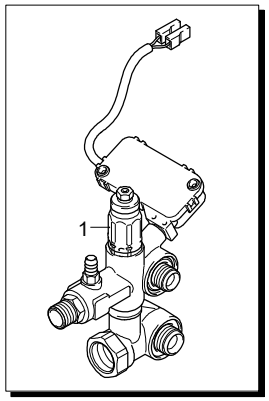

A
B
C
D
E
F
G

Validità	Pos.	Codice	Denominazione	Q
	1	25712	Valvola completa	1
	2	2840970	Vite	1
	3	1060120	Dado	1
	4	2029752	Premontaggio scatola TSS	1
	5	2500540	Inserto	1
	6	2500550	Copiglia	1
	7	1980220	Piattello	2
	8	2760410	Molla	1
	9	2760400	Pistone	1
	10	2260100	Guarnizione OR	1
	11	660190	Guarnizione OR	1
	12	2760210	Anello	1
	13	2760570	Guida	1
	14	1200690	Guarnizione OR	1
	15	394280	Guarnizione OR	5
	16	2260070	Otturatore	1
	17	2760980	Sede	1
	18	770140	Guarnizione OR	1
	19	2760640	Anello	1
	20	390080	Guarnizione OR	2
	21	1540272	Vite	1
	22	1982520	Portagomma	1
	23	480480	Guarnizione OR	1
	24	1250280	Sfera	1
	25	1560520	Molla	1
	26	2260190	Guarnizione OR	1
	27	3740010	Corpo valvola	1
	28	1120681	Guarnizione OR	1
	29	1540630	Guarnizione OR	1
	30	3740020	Corpo	1
	31	880270	Guarnizione OR	1
	32	2260420	Vite	1
	33	2101770	Guarnizione OR	1
	34	2760131	Otturatore	1
	35	2760200	Molla	1
	36	2760240	Inserto	1
	37	1470210	Guarnizione OR	1
	38	2760270	Guarnizione OR	1
	39	2760230	Raccordo	1
	40	2260480	Anello	1
	41	2260470	Asta	1
	42	2260460	Molla	1
	43	2021650	Rondella	1
	44	1260821	Guarnizione OR	1
	45	3740050	Anello	1
	46	600180	Guarnizione OR	1
	47	3740040	Raccordo	1
	48	2022201	Forcella	1
	49	1122260	Raccordo	1
	50	480440	Guarnizione OR	1
	51	3600760	Raccordo	1
	F	42780	Kit guarnizioni	1

UN_CE_2134-CN

ANNOVI REVERBERI
The Power of Experience

SKID-PRO ID 10.13 (RC-TO)

Versione:
Matricola:
Codice: **26401**

24/04/2017

230 V - 50 Hz | **schuko**

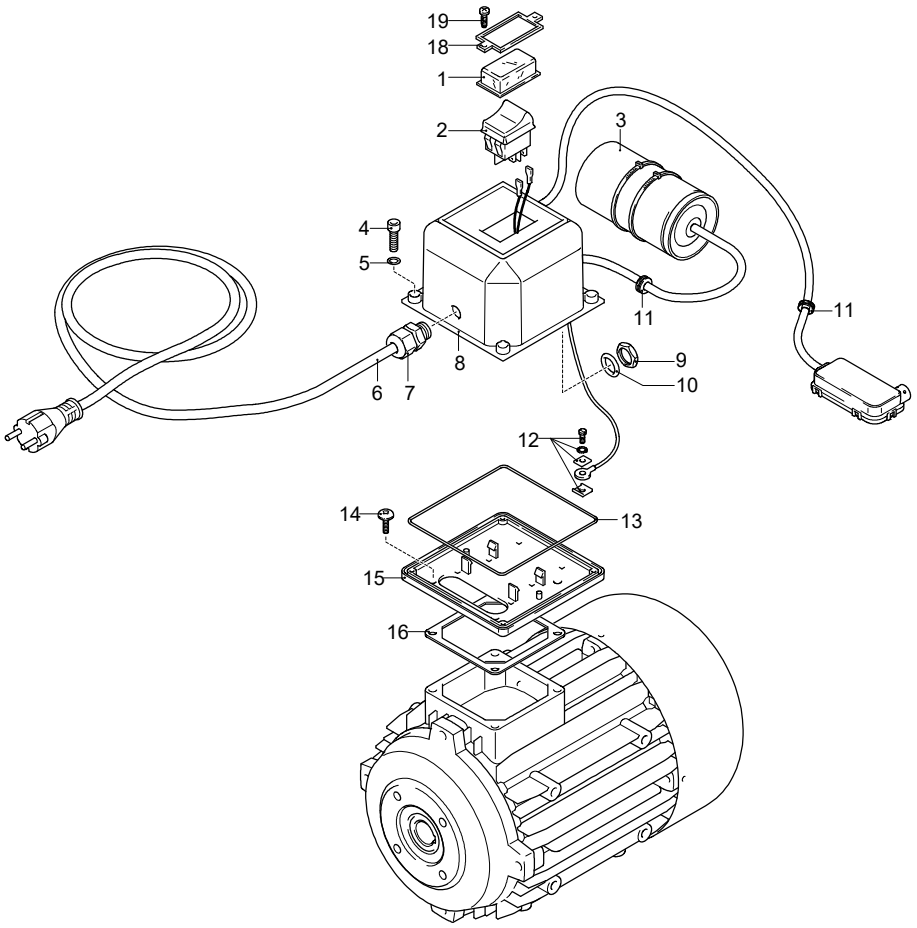

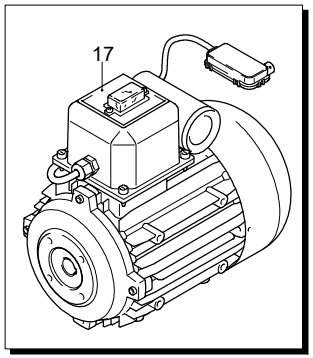

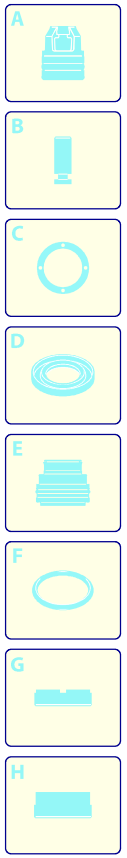

Validità	Pos.	Codice	Denominazione	Q
	1	1381980	Cuffia	1
	2	1682270	Interruttore	1
	3	51182	Condensatore	1
	4	1261560	Vite	4
	5	1080190	Guarnizione OR	4
	6	3780630	Cavo	1
	7	1382380	Pressacavo	1
	8	1701070	Scatola	1
	9	1700590	Dado	1
	10	880270	Guarnizione OR	1
	11	2021480	Passacavo	2
	12	1269100	Morsetto	1
	13	1940410	Guarnizione OR	1
	14	1470130	Vite	4
	15	1700080	Piastra	1
	16	50068	Guarnizione	1
	17	44812	Motore	1
	18	1381940	Cornice	1
	19	1261551	Vite	2

ANNOVI REVERBERI
The Power of Experience

SKID-PRO ID 10.13 (RC-TO)

Versione:
Matricola:
Codice: **26401**

24/04/2017

230 V - 50 Hz | **schuko**

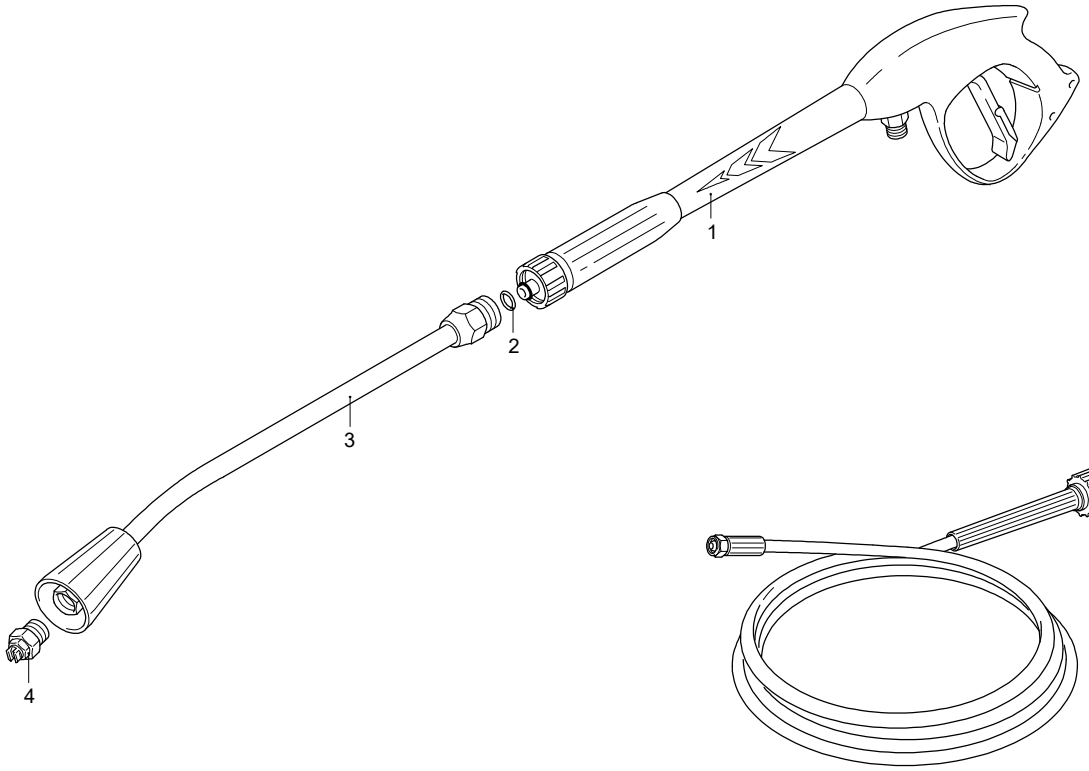

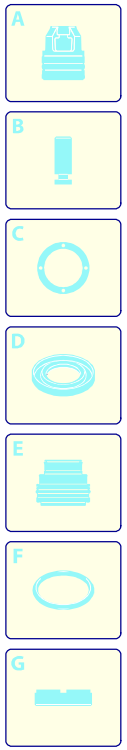

Validità	Pos.	Codice	Denominazione	Q
	1	40925	Pistola	1
	2	391000	Guarnizione OR	1
	3	40826	Lancia	1
	4	3082	Ugello	1
	5	3780441	Tubo alta pressione	1
	6	2000570	Guarnizione OR	1

UN_CE_2136-CN