

SA20

MECCALTE spa - Via Roma, 20 - 36051 CREAZZO (VI) ITALY
Tel. +39 0444/396111 - Fax +39 0444/396166 - e-mail: info@meccalte.it
website: www.meccalte.com

2 POLE
1 PHASE
IP21

CHARACTERISTICS

50 Hz

Type	110/220V 50Hz 3000 RPM								
	kVA CL. H	η 2/4 1 p.f. %	η 3/4 1 p.f. %	η 4/4 1 p.f. %	T.H.D. %	Air volume m³/min	Noise 7m dBA	Noise 1m dBA	Weight Kg
SA20-95	6,5	74,8	77,7	77,5	< 5	4,8	62	80	36
SA20-130	7	75,6	78,5	78,4	< 5	4,8	62	80	44
SA20-160	10	76,4	79,4	79,2	< 5	4,7	62	80	50,5
SA20-200	12	77,5	80,5	80,3	< 5	4,7	62	80	59,5

60 Hz

Type	110/220V 60Hz 3600 RPM								
	kVA CL. H	η 2/4 1 p.f. %	η 3/4 1 p.f. %	η 4/4 1 p.f. %	T.H.D. %	Air volume m³/min	Noise 7m dBA	Noise 1m dBA	Weight Kg
SA20-95	7,8	75,6	78,4	78,2	< 5	5,5	64	82	36
SA20-130	8,4	76,5	79,3	79,2	< 5	5,5	64	82	44
SA20-160	12	76,8	79,8	79,6	< 5	5,4	64	82	50,5
SA20-200	14,4	78,1	81	80,8	< 5	5,4	64	82	59,5

Member of CISQ Federation
RINA CERTIFIED MANAGEMENT SYSTEM
ISO 9001 - ISO 14001
ISO 45001
INSULATION SYSTEM

OVERALL DIMENSIONS

dimensions in mm.

SA20-95/2

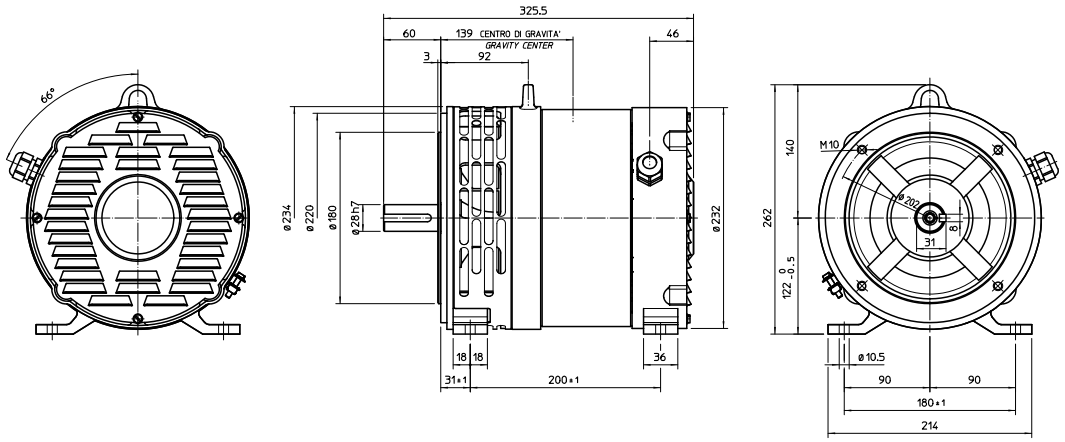

SA20-130/2

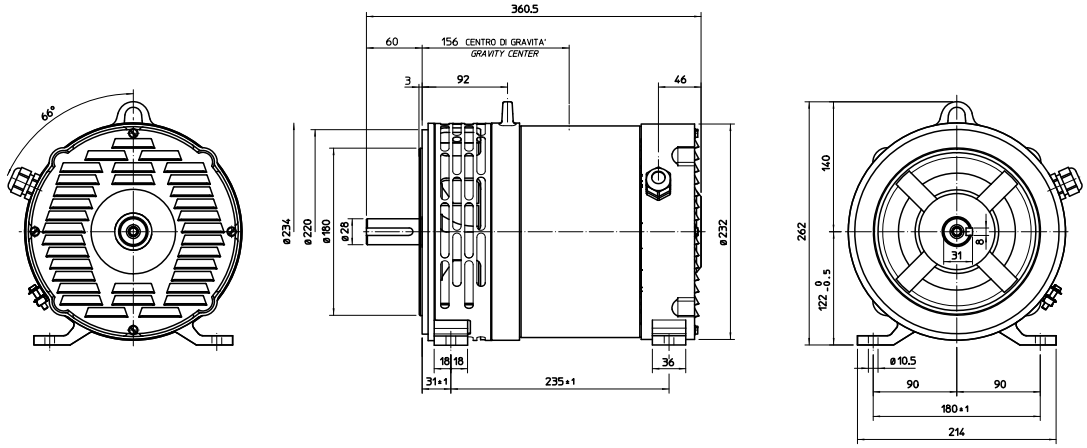

SA20-160/2

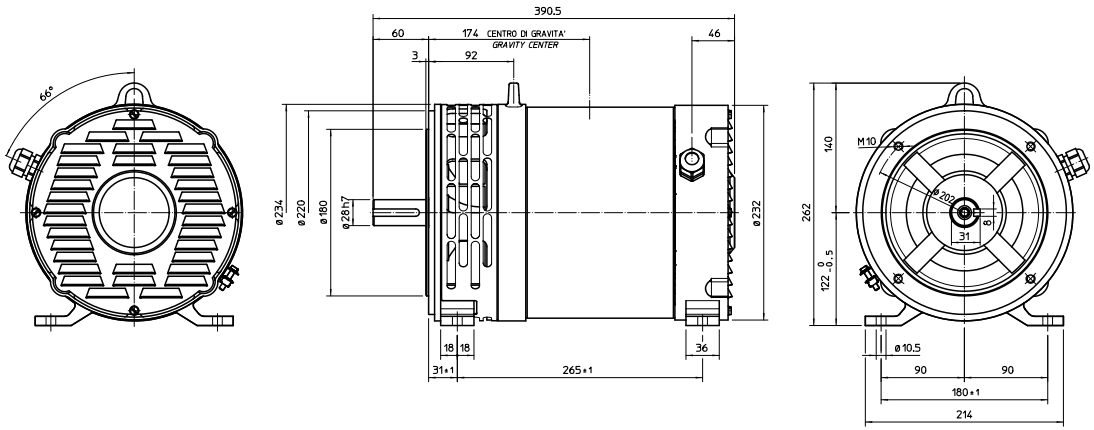

SA20-200/2

