RX 400 Series

RX 2840

27 l/m
7.1USGPM

max 400 BAR
5800 P.S.I.

APPLICAZIONI - APPLICATIONS

- **MANUTENZIONE** MAINTENANCE
- **PROCESSI INDUSTRIALI** INDUSTRIAL PROCESSES
- **AUTOLAVAGGIO** CARWASH
- **EDILIZIA** CONSTRUCTION
- **SANIFICAZIONE** SANITIZATION
- **IMPIANTI DI VERNICIATURA** PAINTING PLANTS
- **LAVAGGI** WASHING

TECHNICAL PLUS:

- DX — **USCITA ALBERO DX** RIGHT DRIVE SHAFT
- O — **PISTONE IN CERAMICA GRANDE SPESSORE PER ACQUA CALDA** INCREASED THICKNESS OF CERAMIC PISTON FOR HOT WATER USE
- B — **GUARNIZIONI TENUTA ACQUA NBR (BUNA)** NBR (BUNA) WATER SEALS
- BZ — **BIELLE IN BRONZO** BRONZE CONRODS

SPECIAL TRADEMARK:

- Is — **INTELLIseal™**

OPTIONAL:

- SX — **USCITA ALBERO LATO SX** LEFT DRIVE SHAFT
- F — **FLANGIA E GIUNTO ELASTICO PER MOTORE ELETTRICO B3 -B14** BELL HOUSING AND FLEXIBLE COUPLING FOR ELECTRIC MOTOR B3- B14
- M — **KIT PIEDINI IN LAMIERA D'ACCIAIO ZINCATI** GALVANIZED STEEL MOUNTING RAILS KIT

GUARNIZIONI - SEALS

GUARNIZIONI ANTERIORI SUPER "U" POSTERIORI "U"
SUPER "U" FRONT SEALS - "U" BACK SEALS

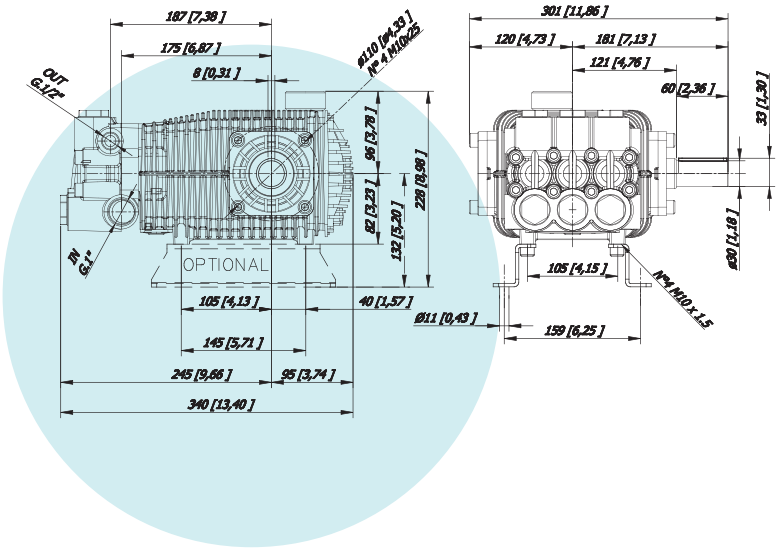



CARATTERISTICHE TECNICHE SPECIFICATIONS

Peso - Weight	**23,0 Kg**	50.7 lb
IN	**1" BSP**	
Pressione Min - Min Pressure	**-0,1 BAR**	-1.5 P.S.I.
Pressione Max - Max Pressure	**6 BAR**	87 P.S.I.
OUT	**1/2 BSP**	
Albero - Shaft	**Ø 30 mm**	
Max. Temperatura - Max. Temperature	**74 °C**	165 °F
Tipo olio - Oil type	**SAE 75 - W 90**	
Capacità olio - Oil capacity	**1,5 lt**	0.4 U.S.G.

RX 400 Series

RX 2840

27 l/m
7.1USGPM

max 400 BAR
5800 P.S.I.

CODICE CODE	MODELLO MODEL	Press. Max Max Pres.		RPM 950				RPM 1200				RPM 1450				Pist. Plung.	Corsa Stroke
				Portata-Flow		Portata-Flow		Portata-Flow		Potenza-Power		Portata-Flow		Potenza-Power			
		BAR	P.S.I.	L/min	GPM	KW	HP	L/min	GPM	KW	HP	L/min	GPM	KW	HP	Dia. mm	mm
18.2003.97.3	RX 2340	400	5800	15	4,0	11,6	15,6	19	5,0	14,5	19,5	22	5,8	17,4	23,3	22	14,4
18.2002.97.3	RX 2840	400	5800	18	4,8	14,1	18,9	23	6,1	17,7	23,7	27	7,1	21,1	28,3	22	17,5
18.2001.97.3	RX 3540	400	5800	24	6,3	18,4	24,6	29	7,7	23,0	30,8	35	9,2	27,5	36,8	22	23
18.2007.97.3	RX 3840	400	5800	25	6,6	19,7	26,5	32	8,5	24,7	33,1	38	10,0	29,5	39,6	22	25

GRAFICO PRESTAZIONI
PERFORMANCE CHART

