Classical series | 经典系列

RVM120 / 2.86HP



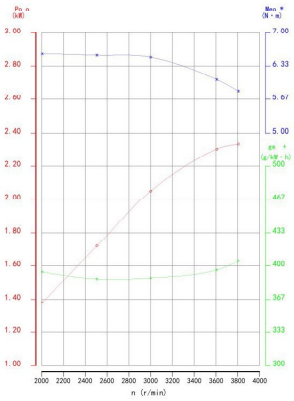

· Classic OHV design ideal for variety of different applications: lawn mower, mini-tiller
· Easy-start, Low noise design, Low-oil shutdown system, Less vibration, Low fuel consumption design
· Mid-positioned camshaft, stable and reliable
· EPA/EC emission certified

· 经典OHV设计,各种不同的领域应用的理想选择：割草机，微耕机
· 易启动，低噪音设计，减振，低油耗设计
· 中置凸轮轴，稳定可靠
· EPA / EC排放认证

SPECIFICATIONS / 规格	RVM120
Engine type / 发动机型式	Single cylinder, 4-Stroke(OHV) 单缸，四冲程(OHV)
Bore × Stroke / 缸径 × 行程	62 × 40mm
Displacement / 排量	120.7ml
Compression ratio / 压缩比	8.3 : 1
Net power / 净功率	2.1kw / 3600rpm
Net torque / 净扭矩	6.8N.m / 2500rpm
PTO shaft rotation /曲轴旋转端方向	Counterclockwise(vertical output) 逆时针（垂直输出）
Ignition system / 点火系统	Capacitance discharge type or inductance discharge type 电感放电型
Starting system / 启动系统	Recoil starter 手/电启动
lubrication system / 润滑系统	Forced splash 飞溅润滑
Carburetor / 化油器	Flat suction valve carburetor 浮子式化油器
Governor system / 调速系统	Centrifugal mechanical 离心调速
Air cleaner / 空滤器	Foam elements 泡沫式
Oil capacity / 机油容量	0.45L
Fuel tank capacity / 油箱容积	0.8L
Dimensions(L x W x H) / 尺寸(长*宽*高)	355 × 275 × 265mm
Net weight / 净重	7.7 ± 0.5kg
Fuel consumption / 油耗	≤450g/kw · h
Application / 应用	Lawn Mower, Tiller 割草机、微耕机

RVM120
Outline size drawing
外形尺寸图

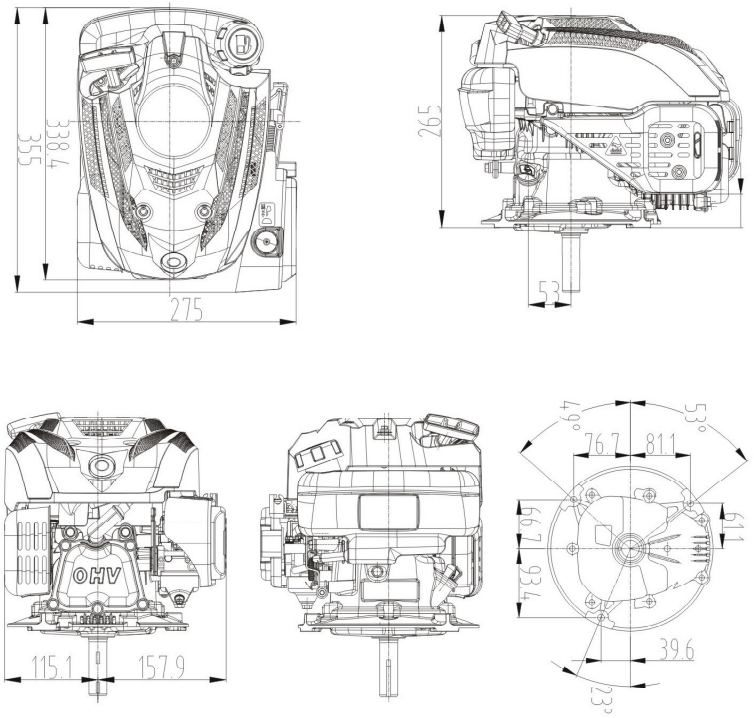

P.T.O SHAFT OPTIONS / 曲轴输出类型

