ANNOVI REVERBERI
The Power of Experience

Modello REVO 614 K

Versione:
Matricola:
Codice: **14308**

16/01/2018

230 V - 50 Hz | **schuko**

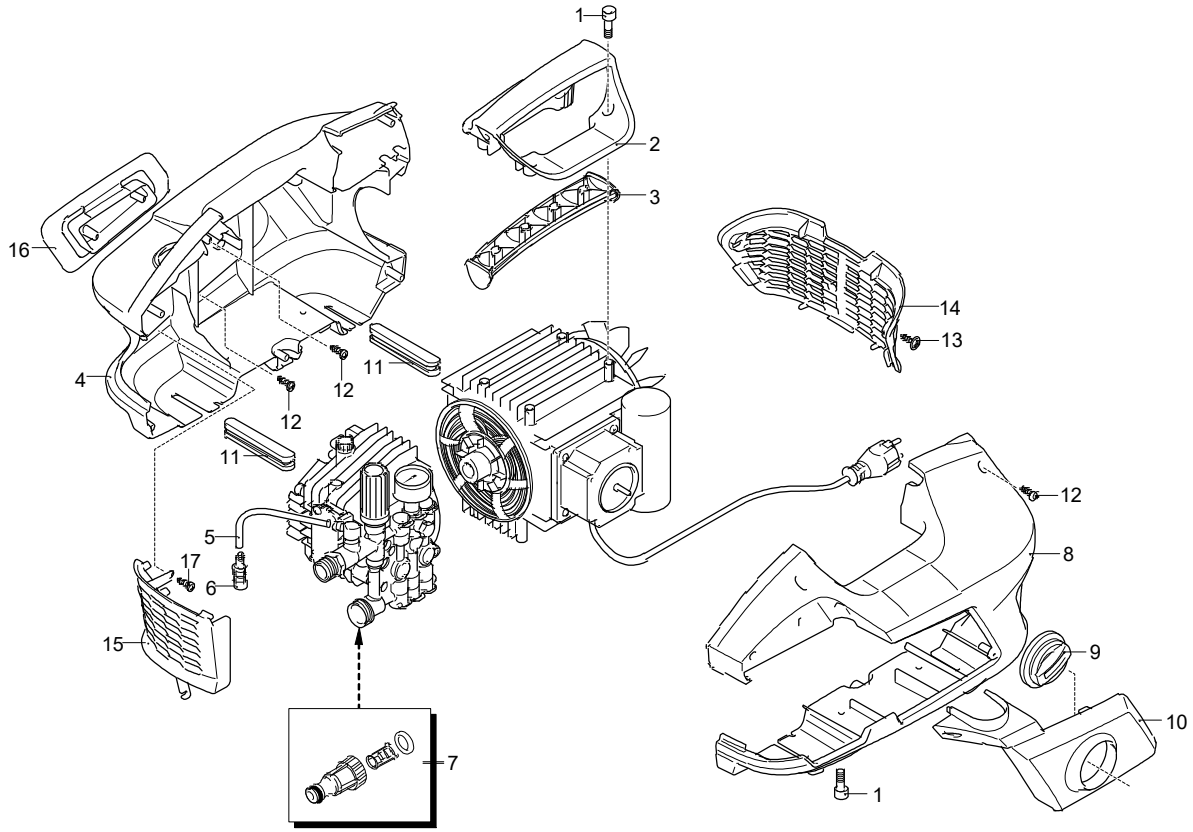

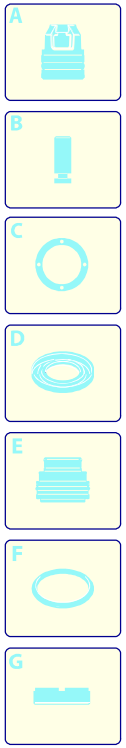

Validità	Pos.	Codice	Denominazione	Q
	1	880280	Vite	8
	2	1345341	Manico	1
	3	1345350	Coperchio	1
	4	1345283	Cofano	1
	5	1270960	Tubo detergente	1
	6	1341030	Filtro	1
	7	3082130	Kit attacco acqua	1
	8	1345273	Cofano	1
	9	1345420	Manopola	1
	10	1345331	Protezione	1
	11	4240540	Gommino	2
	12	2100300	Vite	10
	13	4240590	Vite	2
	14	1345311	Griglia	1
	15	1345301	Griglia	1
	16	1345291	Supporto	1
	17	1261570	Vite	1

UN_CE_1788-KQ

ANNOVI REVERBERI
The Power of Experience

Modello REVO 614 K

Versione:
Matricola:
Codice: **14308**

16/01/2018

230 V - 50 Hz | **schuko**

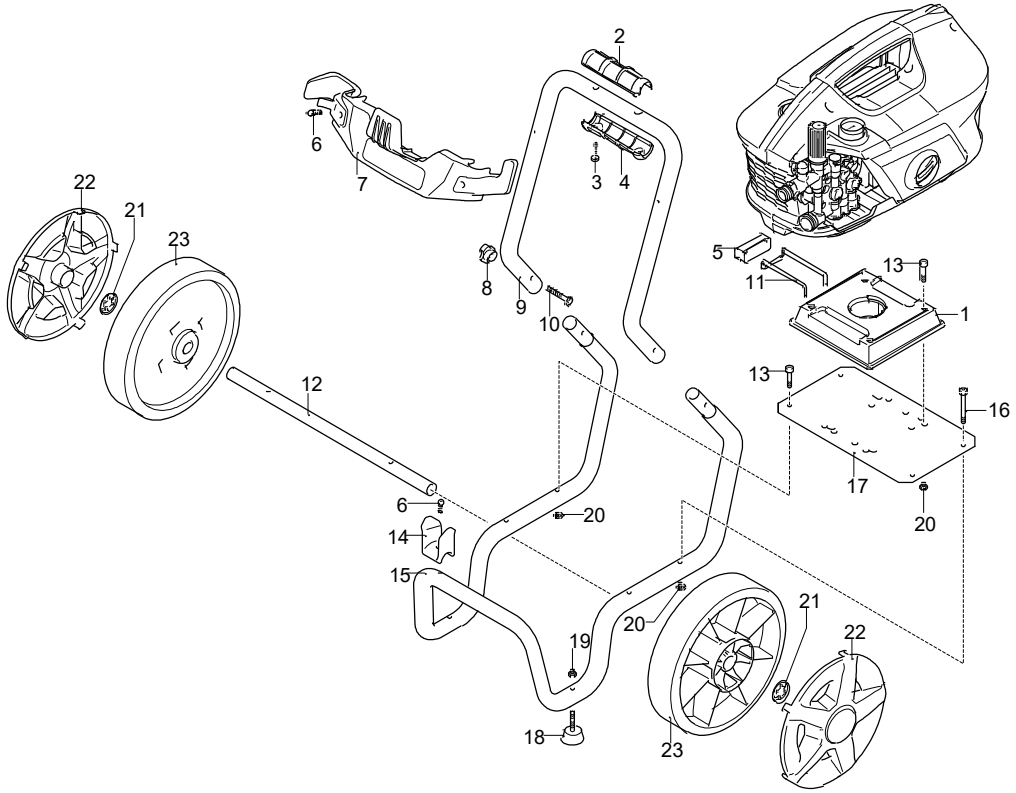

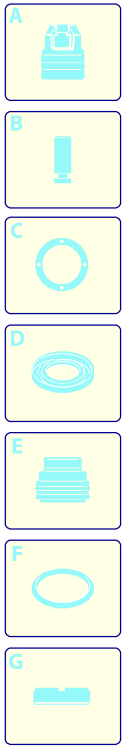

Validità	Pos.	Codice	Denominazione	Q
	1	1345370	Staffa	1
	2	3580180	Manopola	1
	3	2100300	Vite	2
	4	3580090	Manopola	1
	5	1345360	Pulsante	1
	6	2060200	Vite	3
	7	4320050	Porta-accessori	1
	8	50019	Pomello	2
	9	4320020	Telaio	1
	10	50037	Vite	1
	11	1345470	Molla	1
	12	4320040	Tubo	1
	13	1345180	Vite	6
	14	3600070	Porta-accessori	1
	15	4320010	Telaio	1
	16	2480310	Vite	2
	17	4320030	Piastra	1
	18	4320220	Antivibrante	2
	19	3000170	Dado	2
	20	2480320	Dado	8
	21	380620	Rondella	2
	22	4320270	Protezione	2
	23	4320280	Ruota	2

UN_CE_1791-LQ

ANNOVI REVERBERI
The Power of Experience

Modello REVO 614 K

Versione:
Matricola:
Codice: **14308**

16/01/2018

230 V - 50 Hz | **schuko**

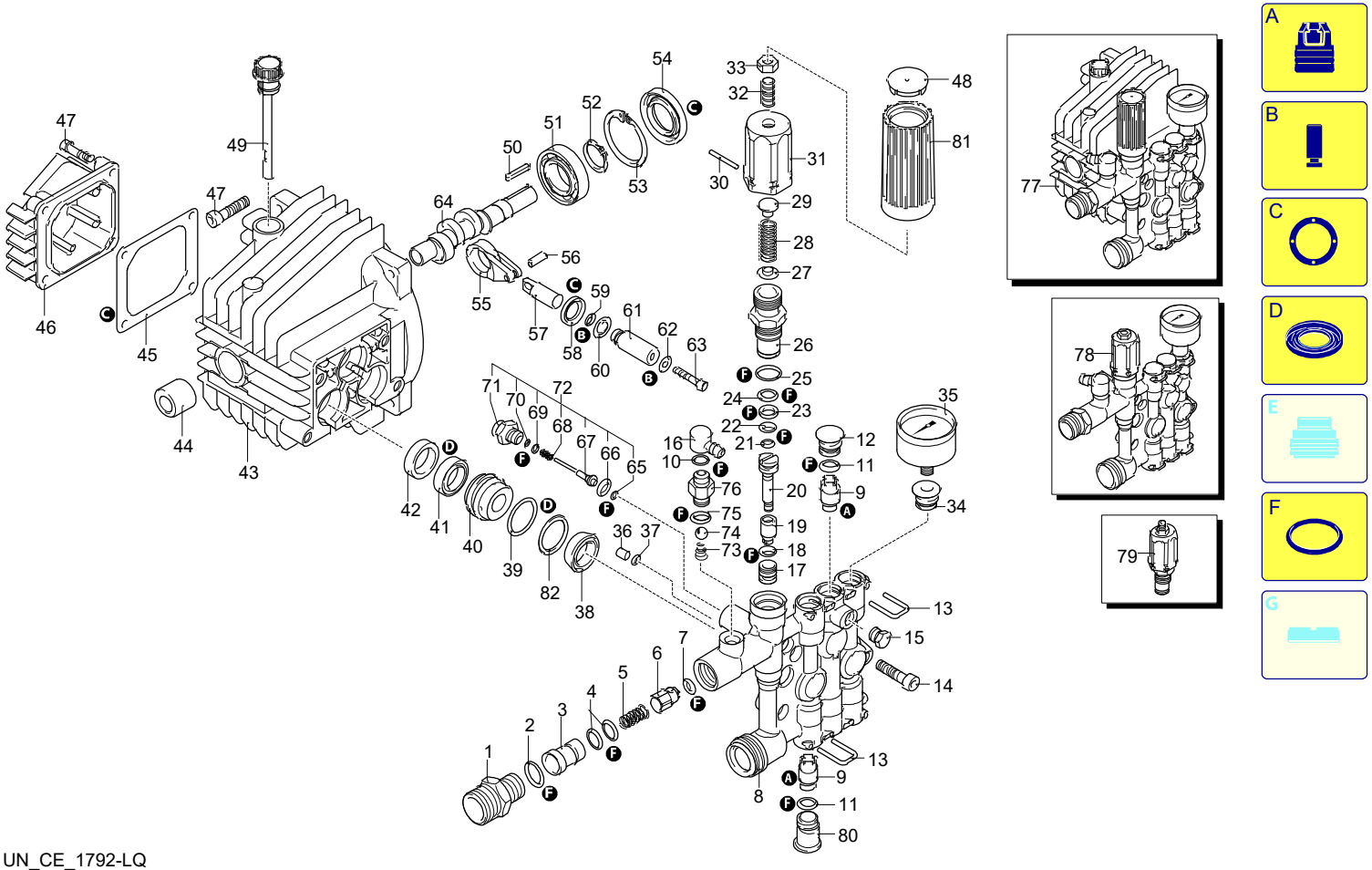

UN_CE_1792-LQ

Validità	Pos.	Codice	Denominazione	Q
	1	2900120	Raccordo	1
	2	740290	Guarnizione OR	1
	3	2901110	Iniettore	1
	4	800560	Guarnizione OR	2
	5	3780450	Molla	1
	6	2901070	Otturatore	1
	7	1460430	Guarnizione OR	1
	8	1345160	Testa	1
	9	1349056	Valvola	6
	10	480560	Guarnizione OR	1
	11	1465720	Guarnizione OR	6
	12	1344800	Tappo	2
	13	1344790	Forcella	6
	14	850850	Vite	4
	15	620301	Tappo	1
	16	2320180	Portagomma	1
	17	1342701	Sede	1
	18	600180	Guarnizione OR	1
	19	1460151	Pistone	1
	20	2021900	Pistone	1
	21	1080190	Guarnizione OR	1
	22	600180	Guarnizione OR	1
	23	1080401	Anello	1
	24	820510	Guarnizione OR	1
	25	740290	Guarnizione OR	1
	26	1344870	Guida pistone	1
	27	1343450	Piattello	1
	28	1460190	Molla	1
	29	1980220	Piattello	1
	30	1080070	Spina	1
	31	1344881	Inserto	1
	32	1980470	Vite	1
	33	1060120	Dado	1
	34	1345020	Tappo	1
	35	41851	Manometro	1
	36	1344890	Tappo	1
	37	2560870	Guarnizione OR	1
	38	3200690	Guarnizione	3
	39	770260	Guarnizione OR	3
	40	1345190	Guida pistone	3
	41	1260440	Tenuta acqua	3
	42	1344760	Anello	3
	43	1344050	Corpo pompa	1
	44	1345210	Boccola	1
	45	1040710	Guarnizione OR	1
	46	1344060	Coperchio	1
	47	1260780	Vite	8
	48	1981770	Tappo	1
	49	1349000	Tappo	1
	50	880111	Linguetta	1
	51	1341070	Cuscinetto	1
	52	480890	Anello	1
	53	111120	Anello	1
	54	1341080	Anello	1
	55	1340060	Biella	3
	56	1340080	Spina	3
	57	1340070	Pistone	3
	58	1260460	Tenuta olio	3
	59	600180	Guarnizione OR	3
	60	1341010	Disco	3
	61	1342740	Pistone	3

ANNOVI REVERBERI
The Power of Experience

Modello REVO 614 K

Versione:
Matricola:
Codice: **14308**

16/01/2018

230 V - 50 Hz | **schuko**

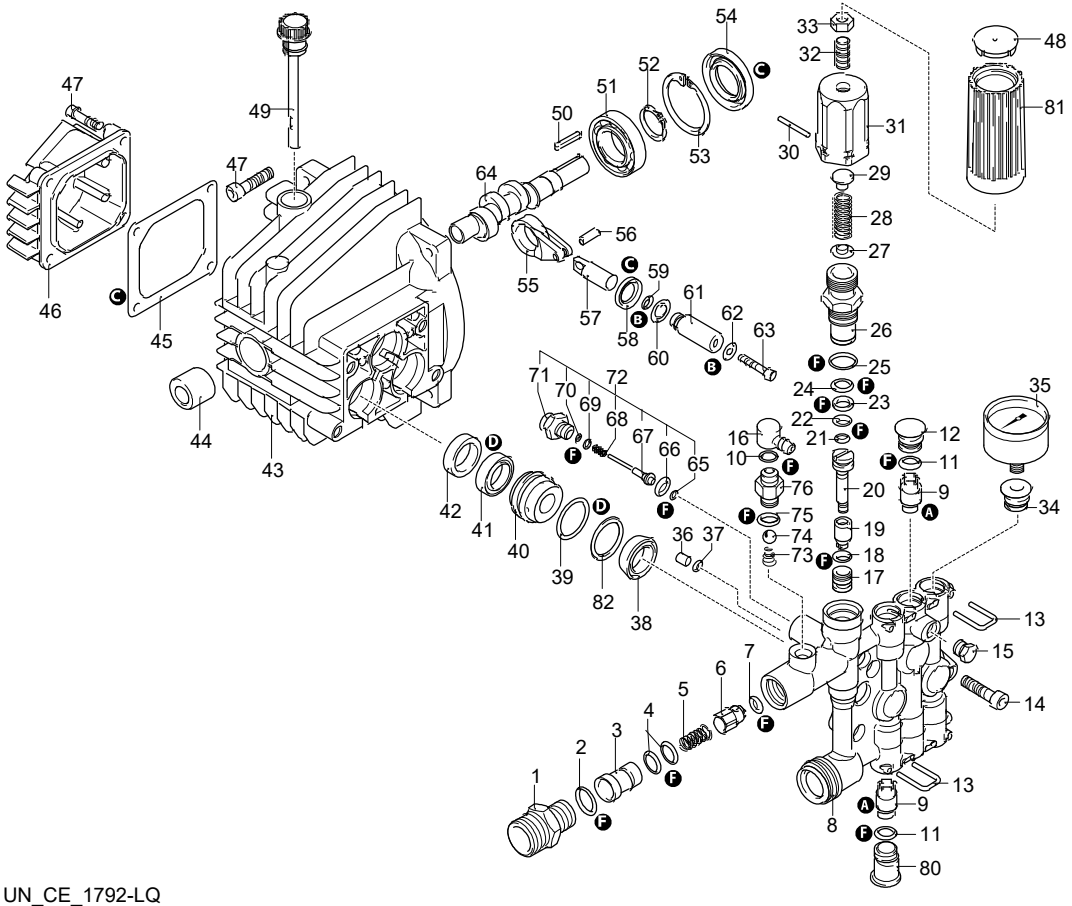

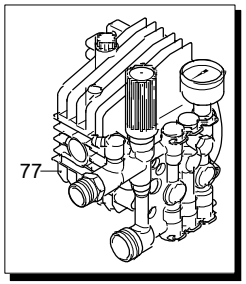

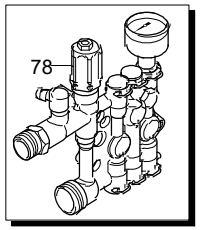

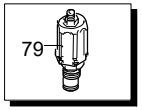

A
B
C
D
E
F
G

UN_CE_1792-LQ

Validità	Pos.	Codice	Denominazione	Q
	62	1341020	Rondella	3
	63	850670	Vite	3
	64	1340170	Albero	1
	65	1120680	Guarnizione OR	1
	66	600180	Guarnizione OR	1
	67	2022040	Asta	1
	68	2021630	Molla	1
	69	2021650	Rondella	1
	70	1260820	Guarnizione OR	1
	71	1344830	Raccordo	1
	72	42580	Kit Retrofit TSS	1
	73	1560520	Molla	1
	74	1250280	Sfera	1
	75	480480	Guarnizione OR	1
	76	1344620	Raccordo	1
	77	1349501	Premontaggio pompa	1
	78	1349131	Premontaggio testa	1
	79	42690	Kit valvola regolazione	1
	80	1345040	Tappo	3
	81	1981780	Manopola	1
	82	3200700	Anello	1
	A	42691	Kit valvole	1
	B	2623	Kit pistoni	1
	C	42696	Kit tenute olio	1
	D	43033	Kit tenute acqua	1
	F	42697	Kit guarnizioni OR	1

ANNOVI REVERBERI
The Power of Experience

Modello REVO 614 K

Versione:
Matricola:
Codice: **14308**

16/01/2018

230 V - 50 Hz | **schuko**

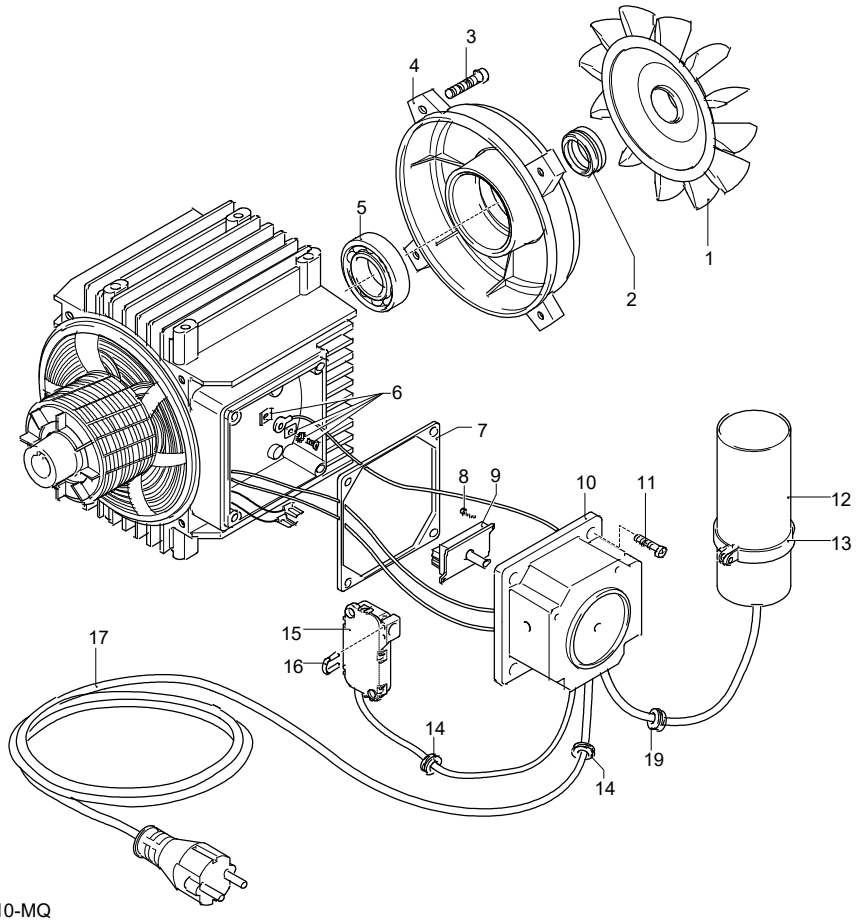

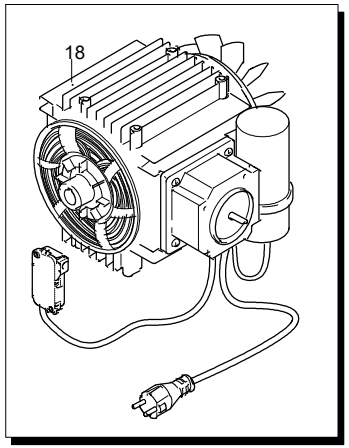

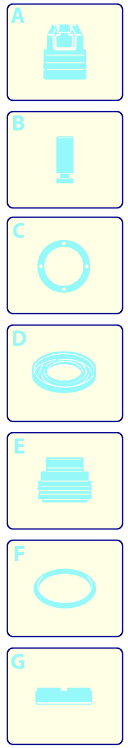

UN_CE_0910-MQ

Validità	Pos.	Codice	Denominazione	Q
	1	1260300	Ventola	1
	2	1340350	Tenuta	1
	3	1345180	Vite	4
	4	1345140	Scudo	1
	5	1340340	Cuscinetto	1
	6	1269100	Morsetto	1
	7	1340780	Guarnizione	1
	8	2000210	Vite	2
	9	2900420	Interruttore	1
	10	3780170	Scatola	1
	11	1261560	Vite	4
	12	1982190	Condensatore	1
	13	1982550	Fascetta	1
	14	2021480	Passacavo	2
	15	2029752	Premontaggio scatola TSS	1
	16	2022201	Forcella	1
	17	4240690	Cavo	1
	18	44722	Motore	1
	19	1462900	Passacavo	1

ANNOVI REVERBERI
The Power of Experience

Modello REVO 614 K

Versione:
Matricola:
Codice: **14308**

16/01/2018

230 V - 50 Hz | **schuko**

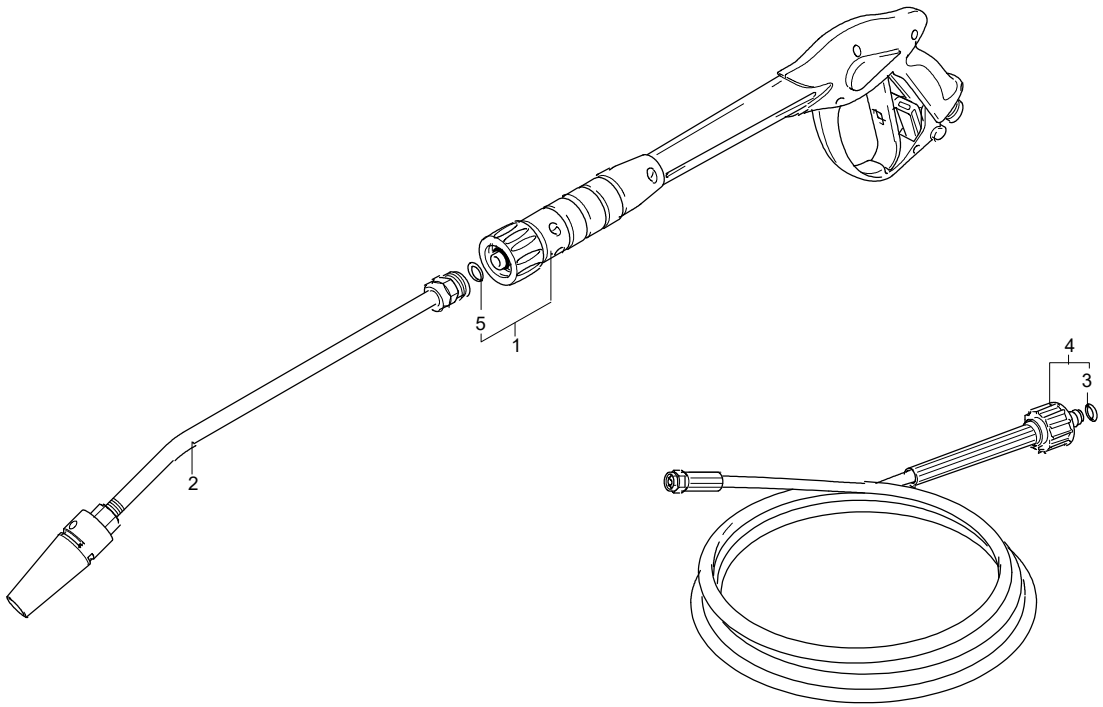

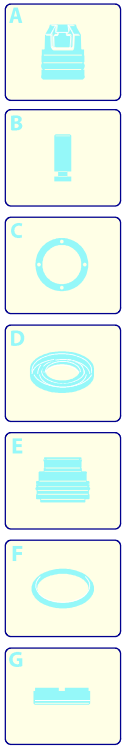

Validità	Pos.	Codice	Denominazione	Q
	1	40925	Pistola	1
	2	41806	Lancia	1
	3	2000770	Guarnizione OR	1
	4	3780491	Tubo alta pressione	1
	5	391000	Guarnizione OR	1

UN_CE_0905-AT