RBS Series

RBS 2335

23 l/m
6.1 USGPM

max 350 BAR
5075 P.S.I.

APPLICAZIONI - APPLICATIONS

- **MANUTENZIONE** MAINTENANCE
- **PROCESSI INDUSTRIALI** INDUSTRIAL PROCESSES
- **AUTOLAVAGGIO** CARWASH
- **EDILIZIA** CONSTRUCTION
- **SANIFICAZIONE** SANITIZATION
- **IMPIANTI DI VERNICIATURA** PAINTING PLANTS
- **LAVAGGI** WASHING

TECHNICAL PLUS:

- DX — **USCITA ALBERO DX** RIGHT DRIVE SHAFT
- M — **KIT PIEDINI IN LAMIERA D'ACCIAIO ZINCATI** GALVANIZED STEEL MOUNTING RAILS KIT
- BZ — **BIELLE IN BRONZO** BRONZE CONRODS
- O — **PISTONE IN CERAMICA GRANDE SPESSORE PER ACQUA CALDA** INCREASED THICKNESS OF CERAMIC PISTON FOR HOT WATER USE
- B — **GUARNIZIONI TENUTA ACQUA NBR (BUNA)** NBR (BUNA) WATER SEALS

SPECIAL TRADEMARK:

- Is — **INTELLIseal™**

OPTIONAL:

- SX — **USCITA ALBERO LATO SX** LEFT DRIVE SHAFT

GUARNIZIONI - SEALS

GUARNIZIONI ANTERIORI SUPER "U" POSTERIORI "U"
SUPER "U" FRONT SEALS – "U" BACK SEALS

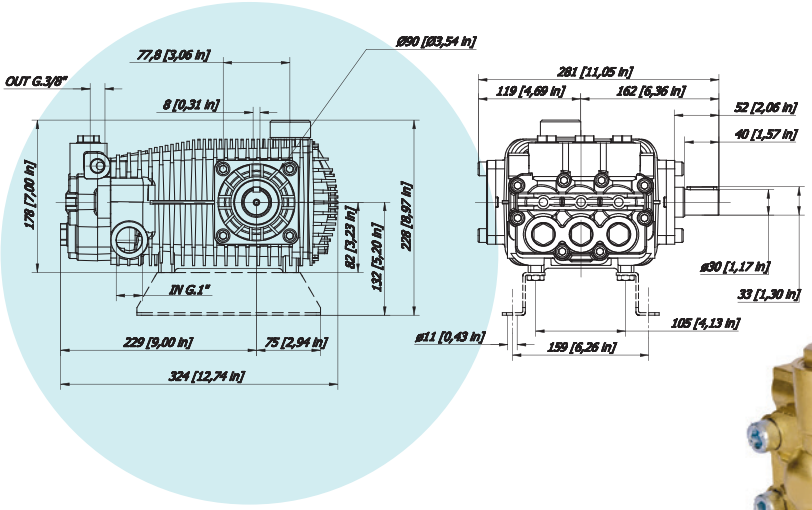



CARATTERISTICHE TECNICHE SPECIFICATIONS

Peso - Weight	**20,5 Kg**	45.2 lb
IN	**1" BSP**	
Pressione Min - Min Pressure	**-0,1 BAR**	-1.5 P.S.I.
Pressione Max - Max Pressure	**6 BAR**	87 P.S.I.
OUT	**3/8 BSP**	
Albero - Shaft	**Ø 30 mm**	
Max. Temperatura - Max. Temperature	**74 °C**	165 °F
Tipo olio - Oil type	**SAE 75 - W 90**	
Capacità olio - Oil capacity	**1,5 lt**	0.4 U.S.G.

RBS Series

RBS 2335

23 l/m
6.1 USGPM

max 350 BAR
5075 P.S.I.

CODICE CODE	MODELLO MODEL	Press. Max Max Pres.		RPM 700				RPM 850				RPM 1000				Pist. Plung.	Corsa Stroke
				Portata-Flow		Portata-Flow		Portata-Flow		Potenza-Power		Portata-Flow		Potenza-Power			
		BAR	P.S.I.	L/min	GPM	KW	HP	L/min	GPM	KW	HP	L/min	GPM	KW	HP	Dia. mm	mm
08.1087.97.3	RBS 2335	350	5075	16	4,2	11,2	15,0	20	5,3	13,4	18,0	23	6,1	15,6	21,0	22	21
08.1088.97.3	RBS 2735	350	5075	19	5,0	13,3	17,8	23	6,1	16,0	21,4	27	7,1	18,6	24,9	22	25

GRAFICO PRESTAZIONI
PERFORMANCE CHART

