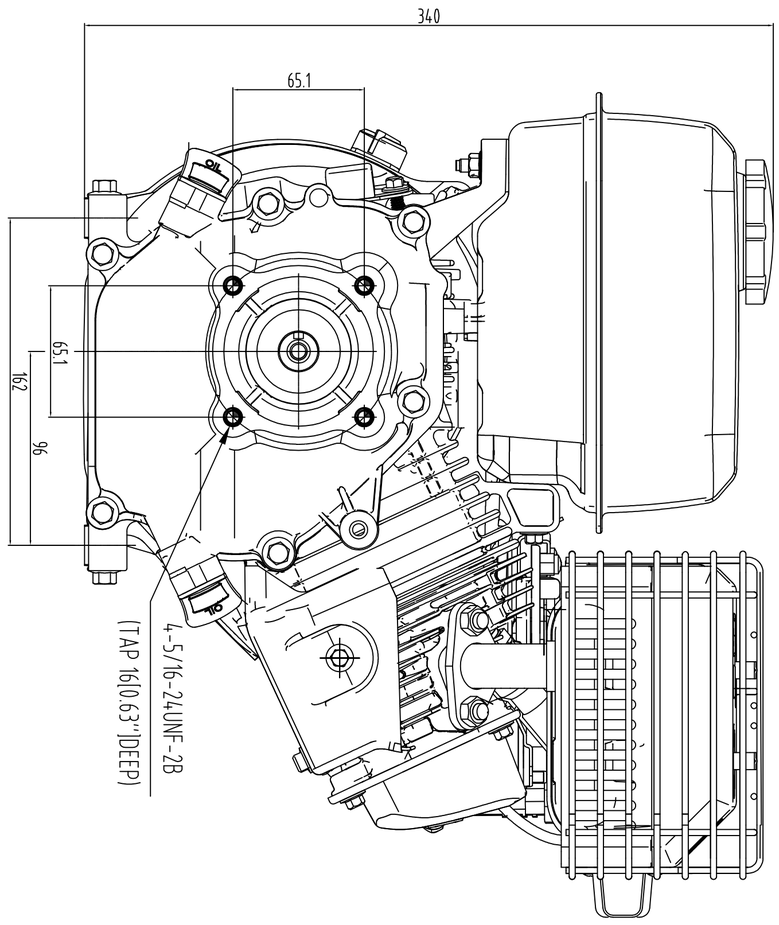

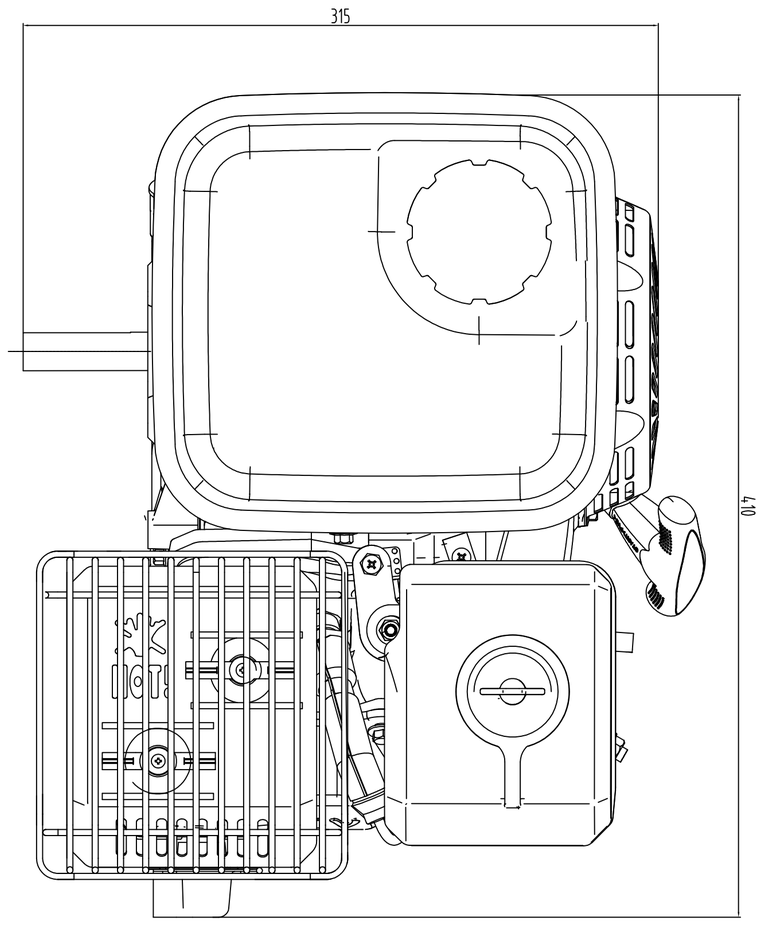

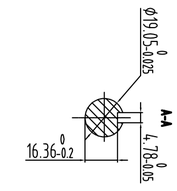

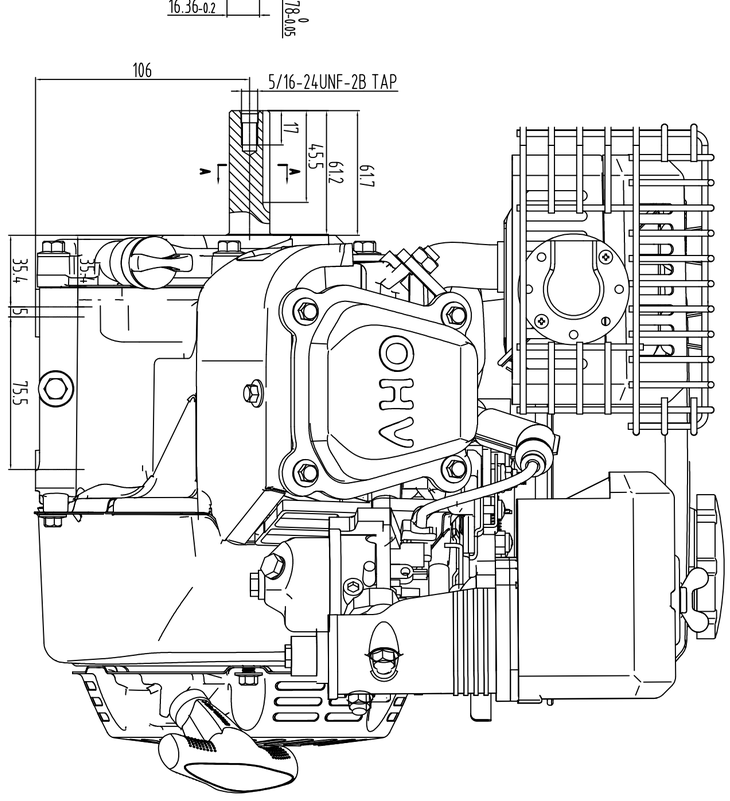

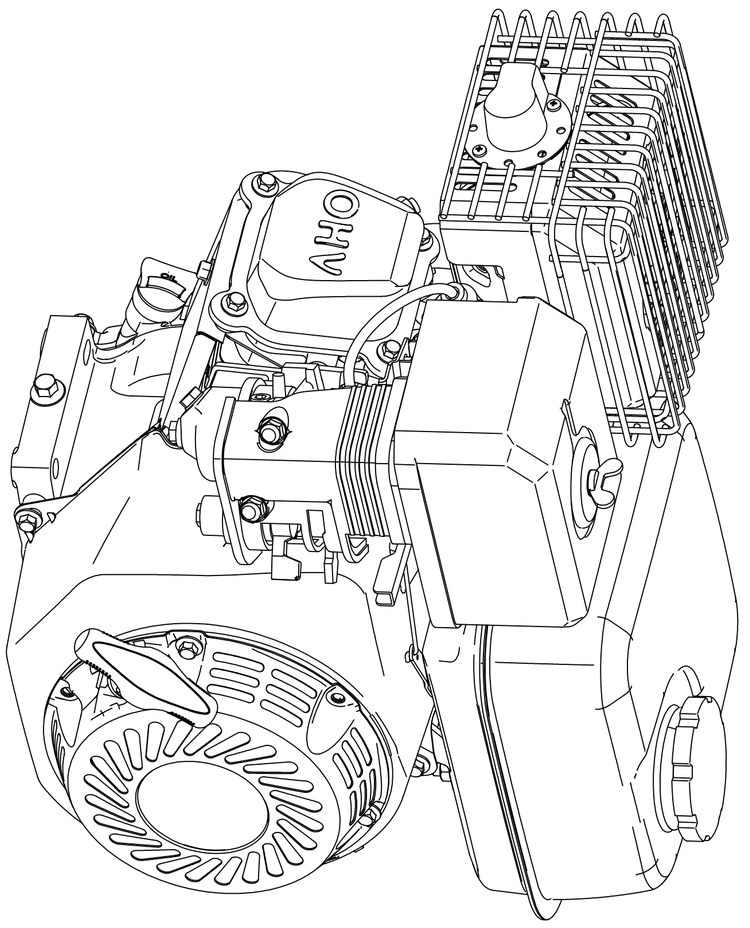

标记 Mark	处数 Places	分区 Area	更改文件号 Change Order No.	签名 Signature	年、月、日 Date		
设计 Design		工艺 Technics	标准化 Standard	批准 Approve			
审核 Check							
审定 Audit							

RATO™
重庆润通动力有限公司
CHONGQING RATO POWER CO.,LTD.

R210

图样标记 Part(Unit) No.		版本 Version	张次 Sheet	共 Total	张 Pages
S	A	B		1	11
				第 Current	张 Page