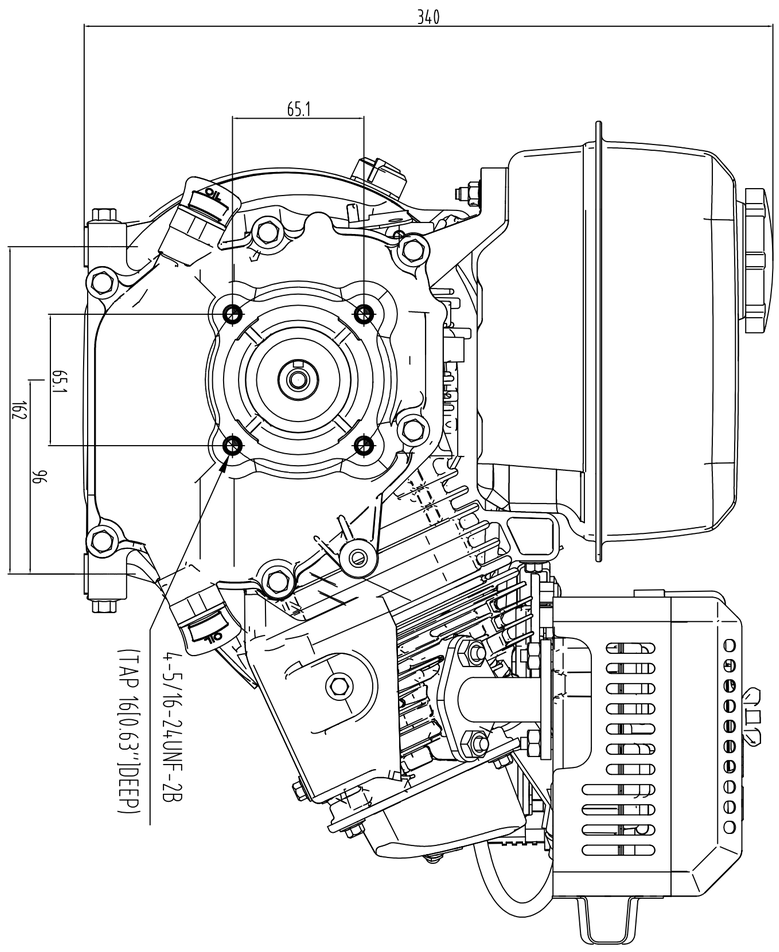

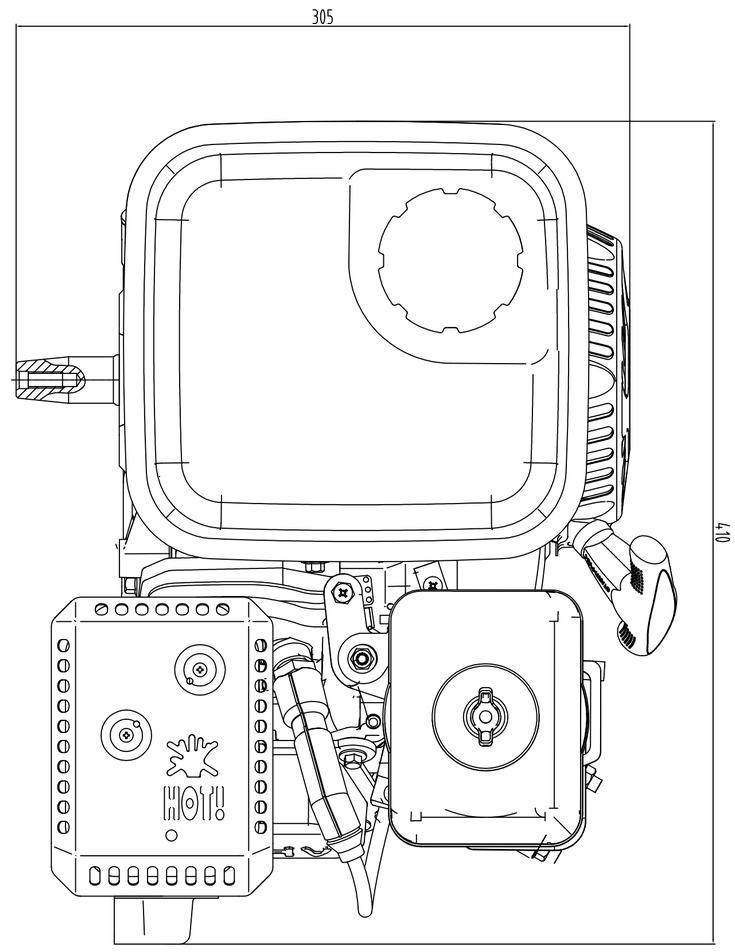

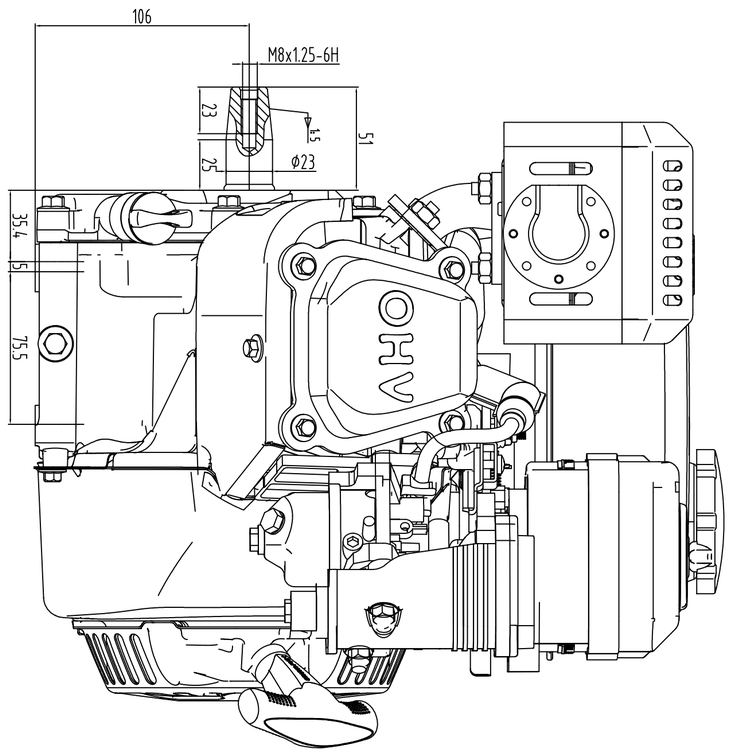

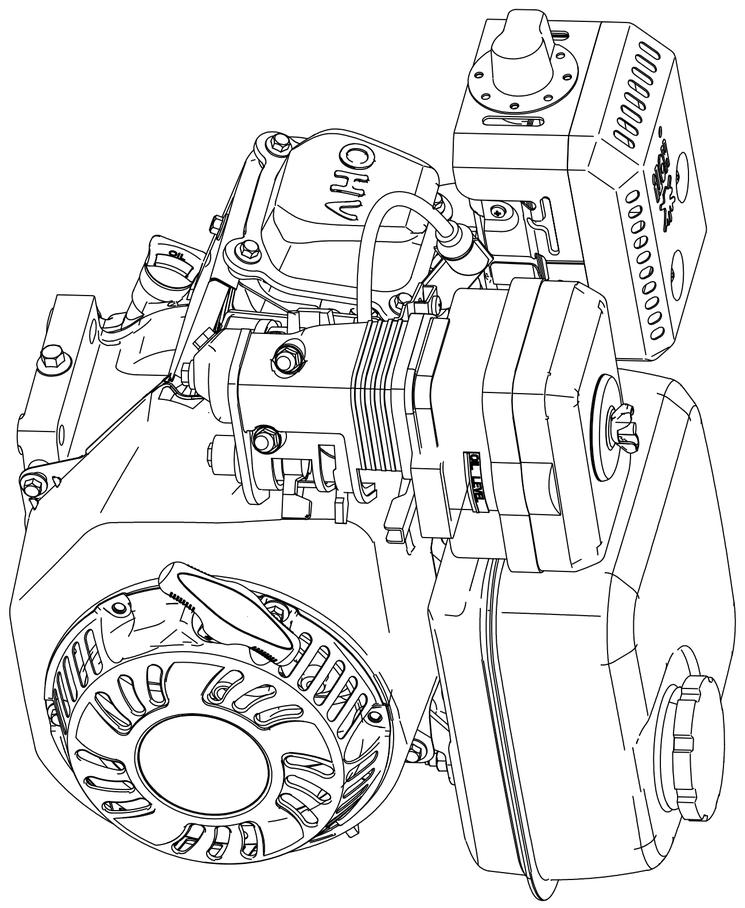

标记 Mark	处数 Places	分区 Area	更改单号 Change Order No.	签名 Signature	年月日 Date		
会签 Countersign							
设计 Design			工艺 Technics				
审核 Check			标准化 Standard				
审核 Audit			批准 Approve				

RATO
重庆睿拓动力有限公司
CHONGQING RATO POWER CO.,LTD

R210

阶段标记 Phase(s) Mark	重量 Mass	比例 Scale
S		
A		
B		

共 1 张 第 1 张
Total 1 Pages Current Page

版本 Version

更改文件号 Modification No.

日期 Date

更改文件号 Modification No.	
日期 Date	