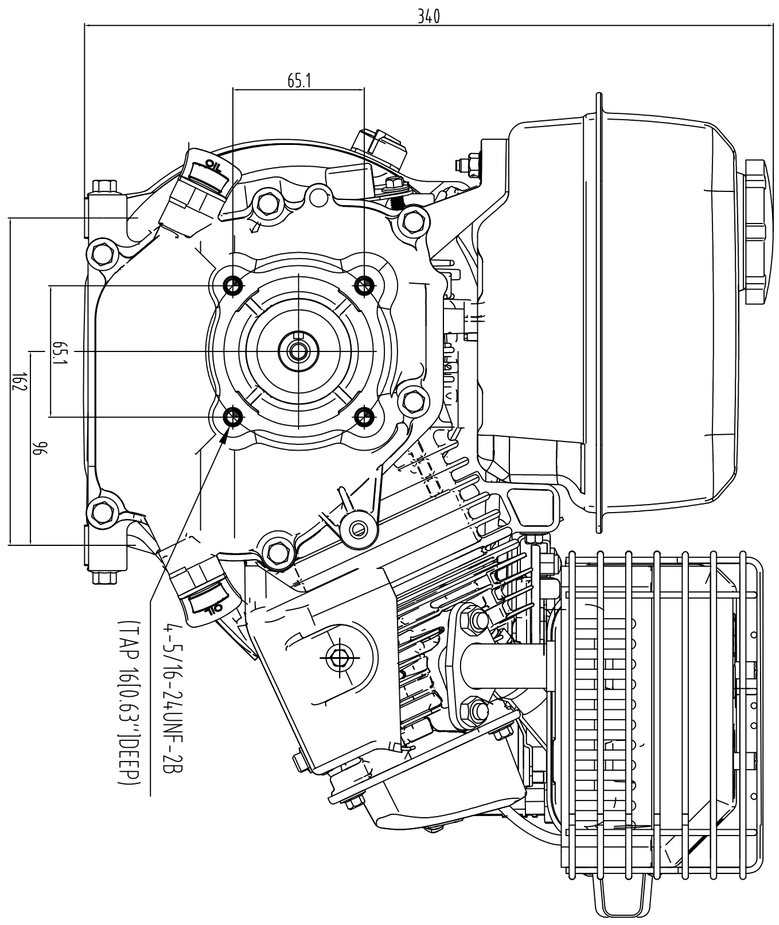

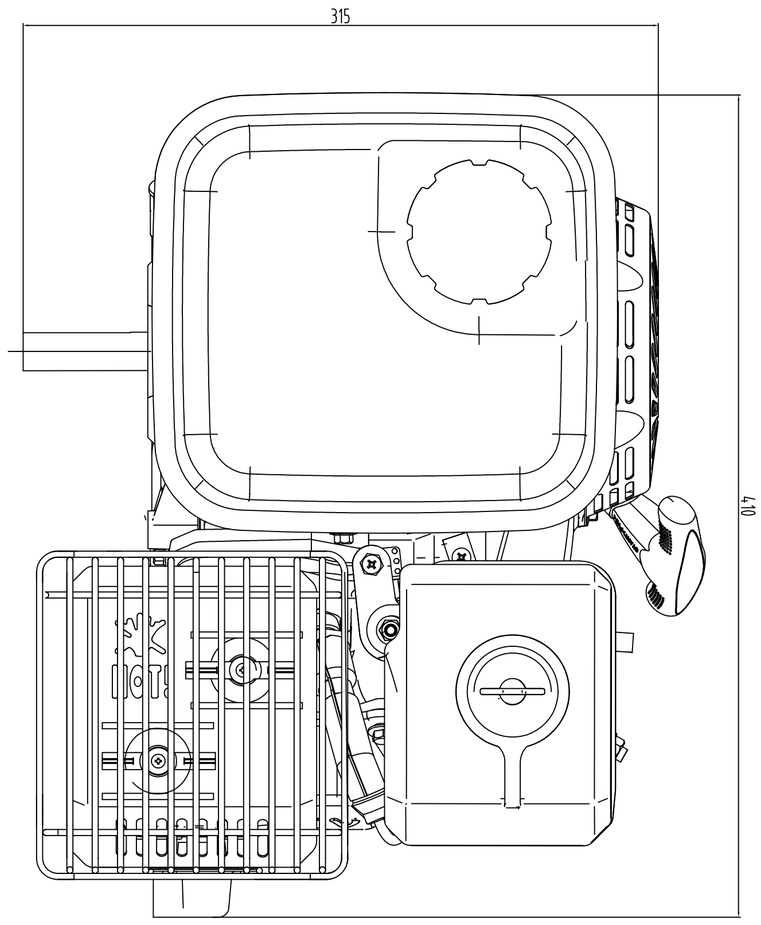

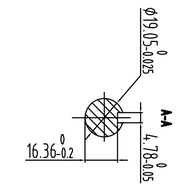

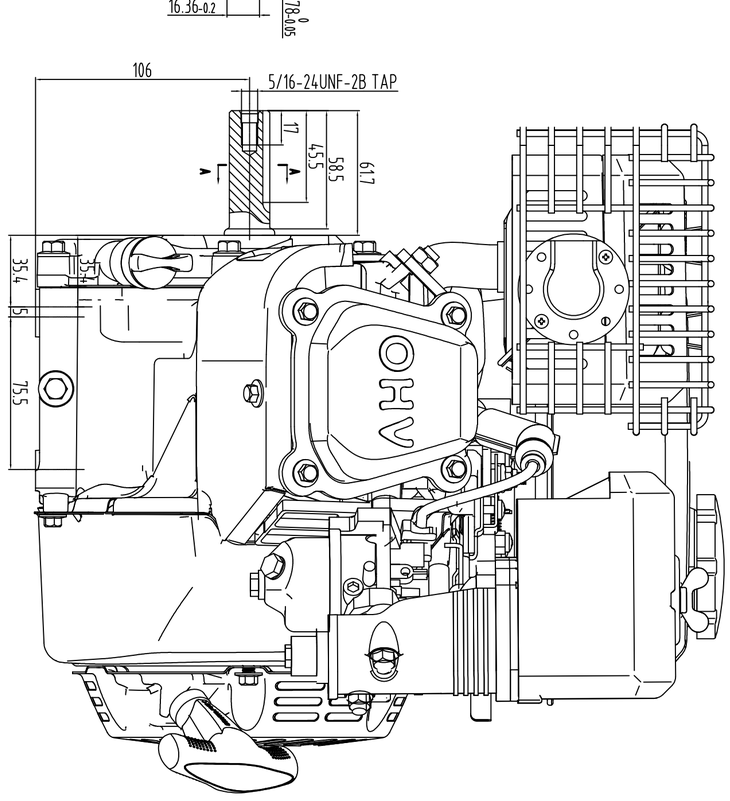

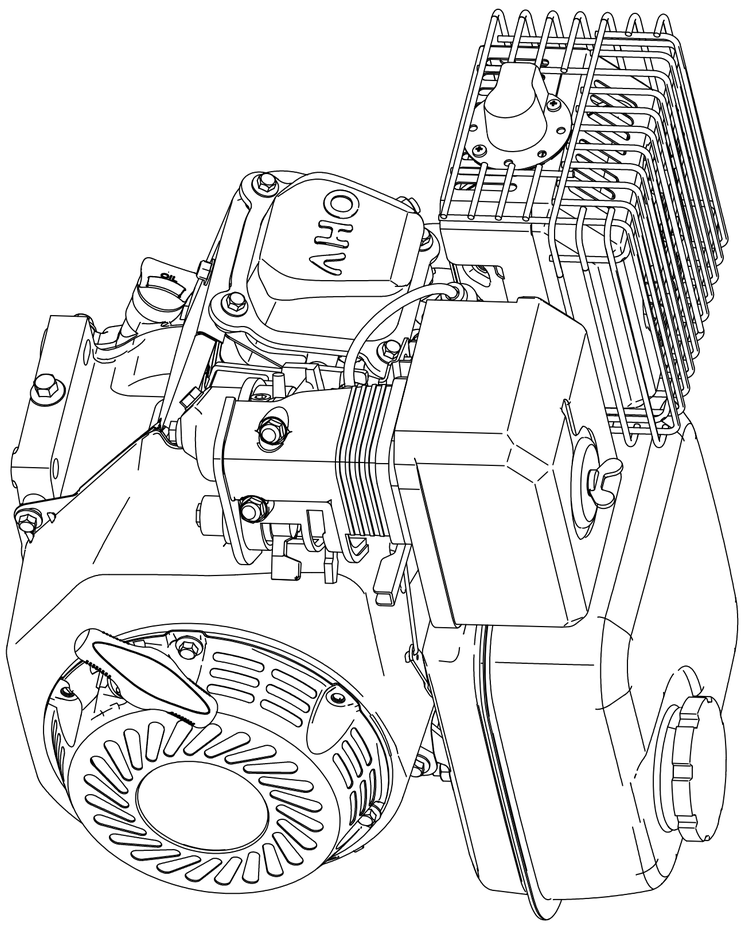

标记 Mark	处数 Places	分区 Area	更改文件号 Change Order No.	签名 Signature	年、月、日 Date	
会签 Counter Sign						
设计 Design			工艺 Technics			
校对 Check			标准化 Standard			
审核 Audit			批准 Approve			

RATO™
重庆睿拓动力有限公司
CHONGQING RATO POWER CO.,LTD.

R210

重量 Weight	比例 Proportion
共 张 第 张 Total Pages 1 Sheet	A3

图样标记 Part No.	版本 Version
R210A00	B

材料 Material	数量 Number
S	1

页次 Sheet	总页数 Current Page
1	11