ANNOVI REVERBERI
The Power of Experience

Modello PG 4600 X

Versione:
Matricola:
Codice: **52056**

19/03/2020

230 V - 50 Hz | **schuko**

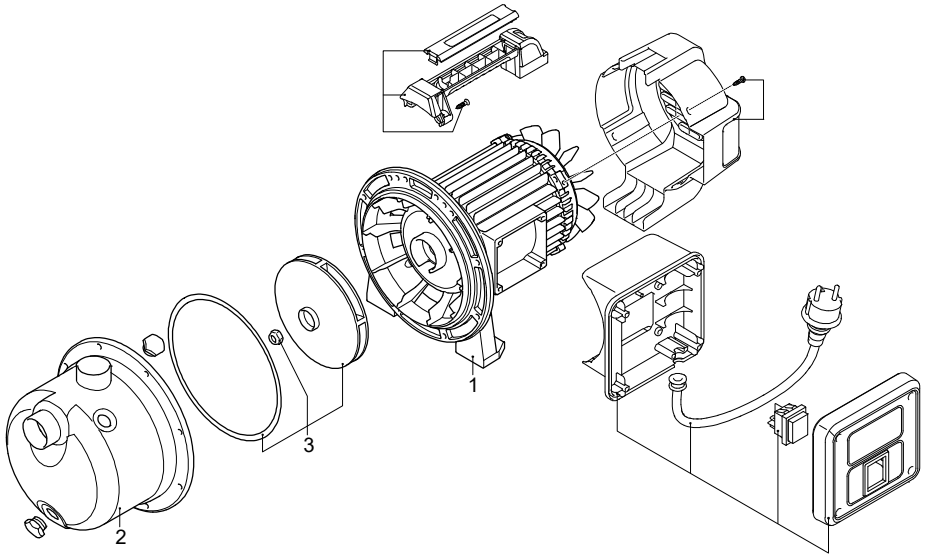

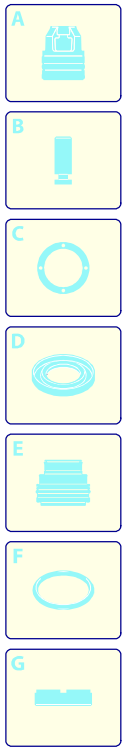

Validità	Pos.	Codice	Denominazione	Q
	1	4540870	Motore	1
	2	4541010	Testa	1
	3	4540810	Girante	1

UN_CE_2647-LL