Menu

PA	**E** QUIPAGGIAMENTI **T** ECNICI **L** AVAGGIO	**30.5250.00** **RUBINETTO A PEDALE RF120/280** *FOOT VALVE RF120/280*

17/02/2015

CARATTERISTICHE TECNICHE - *SPECIFICATIONS*

- PRESSIONE NOMINALE *RATED PRESSURE*	280 bar - 28 MPa (4050 psi)
- PRESSIONE CONSENTITA *PERMISSIBLE PRESSURE*	310 bar - 31 MPa (4500 psi)
- PORTATA MASSIMA *MAX FLOW RATE*	120 L/min (32 USG p.m.)
- TEMPERATURA MASSIMA *MAX WORKING TEMPERATURE*	90° C (194° F)
- MASSA *WEIGHT*	7498,5 g (264.5 oz.)

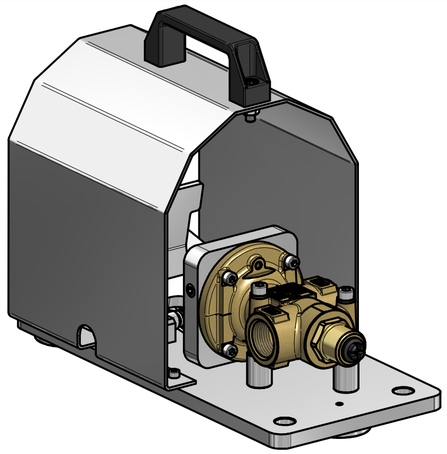

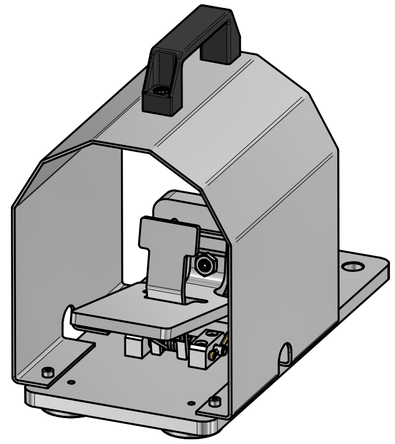

MISURE D'INGOMBRO - *OVERALL DIMENSIONS*

