Menu

PA	EQUIPAGGIAMENTI TECNICI LAVAGGIO	RUBINETTO DETERGENTE 2 ENTRATE E 1 USCITA *CHEMICAL METERING VALVE: 2 INLETS AND 1 OUTLET* **RD6** 29.0900.00	I GB	2 29/09/05

- RUBINETTO DETERGENTE CON CORPO E OTTURATORE IN MATERIALE PLASTICO ANTIURTO E GUARNIZIONI IN VITON.
  BRASS BODY, PLASTIC ANTI-SHOCK SHUTTER & VITON SEALS.
- MANOPOLA E DISCHETTO GRADUATO COSTRUITO INTERAMANTE IN MATERIALE PLASTICO ANTIURTO.
  HANDLE AND GRADUATED DISC MADE IN ANTI-SHOCK PLASTIC.
- PREDISPOSIZIONE PER IL MONTAGGIO IN PASSAPARATIA (VEDI MISURE FORI PER L'INSTALLAZIONE).
  PREARRANGED FOR BULKHEAD ASSEMBLY (SEE INSTALLMENT MEASUREMENT).
- USCITA CON VALVOLA DI NON RITORNO PER MAGGIORE SICUREZZA NELL'EROGAZIONE DEL PRODOTTO IN USO.
  OUTLET WITH NON RETURN VALVE FOR GREATER SAFETY DURING PRODUCT DISTRIBUTION.
- IL RUBINETTO DETERGENTE RD6 GARANTISCE UN OTTIMA PROPORZIONALITA' DI REGOLAZIONE DEL PRODOTTO IN USO.
  THE CHEMICAL VALVE RD6 GUARANTEES A FIRST RATE REGULATION OF THE PRODUCT IN USE.

SPECIFICHE TECNICHE
SPECIFICATION

- PRESSIONE NOMINALE *RATED PRESSURE*	0.5 bar – 0.05 MPa (7.3 PSI)
- PORTATA MASSIMA *MAX FLOW RATE*	1 l/min (0.26 GPM)
- TEMPERATURA MASSIMA *MAX WORKING TEMPERATURE*	60° C (140 °F)

MISURE D'INGOMBRO
OVERALL DIMENSIONS

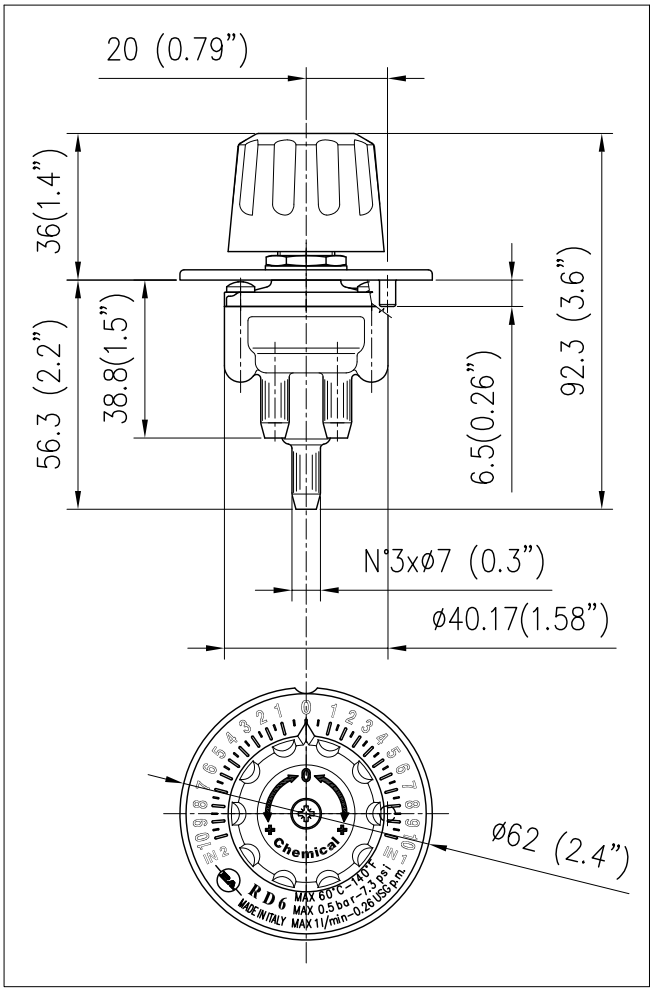

GRAFICO DELLE REGOLAZIONI
ADJUSTMENT CHART

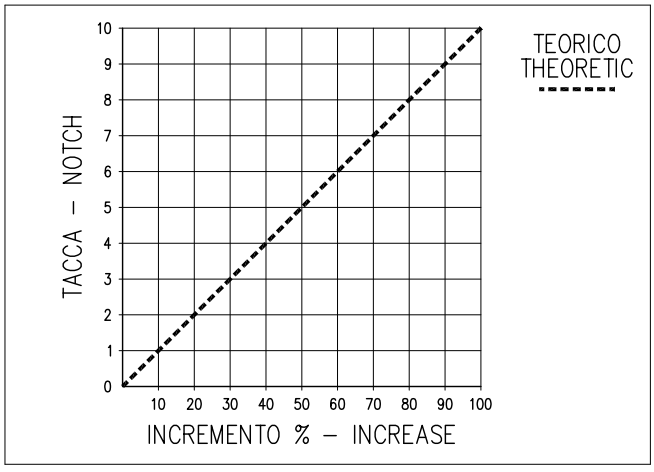

FORI PER L'INSTALLAZIONE IN PASSAPARATIA
BULKHEAD INSTALLATION HOLES

