STANLEY®



NEW RANGE

WET&DRY VACUUM CLEANERS

THE MEASURE OF A PRO™

WWW.STANLEYTOOLS.COM

2027 EDITION

MULTITASKING

Specifically designed for multitasking scenarios, these products will help you keep your work site clean, vacuuming debris, dust and even liquids. Easy to operate and easy to maintain.

Progettati specificamente per scenari di lavoro dove una rapida pulizia è importante per la preparazione del lavoro, aspirando detriti, polvere o aspirando anche liquidi. Semplici da usare e di facile manutenzione.

SXVC15P

15 LT	1000 WATT	18 KPA	32 L/S
TANK VOLUME	MOTOR POWER	VAC.PRESSURE	AIR FLOW

- **Main filter type: High efficiency cartridge filter + 1 paper bag**
- **Float switch to cut out suction when tank is full**
- **Built-in storage hook for power cord**
- **Compatible with ø 35 mm accessories**

- Tipologia filtro: filtro cartuccia alta efficienza + 1 filtro sacchetto carta
- Galleggiante per interrompere l'aspirazione quando il fusto è pieno
- Equipaggiato con gancio di rimessaggio incorporato per il cavo di alimentazione
- Compatibile con accessori di diametro 35 mm

MODEL /MODELLO	**SXVC15P-E**
AR code /Codice AR	**54021**
EAN code /Codice EAN	**8016287540216**
Air flow rate /Aria aspirata	**32.0 l/s**
Vacuum pressure /Depressione	**18.0 kPa / 180 mbar**
Tank capacity /Capacità fusto	**15 l**
Power consumption /Assorbimento potenza	**1000 W - 1.0 kW**
Supply voltage /Alimentazione	**220-240 V - 50/60 Hz**
Accessories diameter /Diametro accessori	**ø 35 mm**
Gross weight /Peso lordo	**5,8 kg**



FUNCTIONAL
BLOWER FUNCTION
/ Funzione soffiante

QUICK START
ON/OFF switch
/ Interruttore ON/OFF

EASY MAINTENANCE
Quick connection/release hinges for filter and tank cleaning
/ Cerniere aggancio e sgancio rapido per pulizia filtri e fusto

ORGANIZED
Built-in accessory holder
/ Porta accessori integrato

EASY TO MOVE
4 castor wheels
/ 4 ruote pivottanti

STANDARD ACCESSORIES



48275 2 m



48279



48284



48276 3 x 350 mm



48213



***48215**

(*) 1 piece supplied / 1 pezzo in dotazione

SXVC20P

20 LT	1200 WATT	20 KPA	35 L/S
TANK VOLUME	MOTOR POWER	VAC.PRESSURE	AIR FLOW

- **Main filter type: High efficiency cartridge filter + 1 paper bag**
- **Float switch to cut out suction when tank is full**
- **Built-in storage hook for power cord**
- **Compatible with ø 35 mm accessories**

- Tipologia filtro: filtro cartuccia alta efficienza + 1 filtro sacchetto carta
- Galleggiante per interrompere l'aspirazione quando il fusto è pieno
- Equipaggiato con gancio di rimessaggio incorporato per il cavo di alimentazione
- Compatibile con accessori di diametro 35 mm



MODEL /MODELLO	**SXVC20P-E**
AR code /Codice AR	**54022**
EAN code /Codice EAN	**8016287540223**
Air flow rate /Aria aspirata	**35.0 l/s**
Vacuum pressure /Depressione	**20.0 kPa / 200 mbar**
Tank capacity /Capacità fusto	**20 l**
Power consumption /Assorbimento potenza	**1200 W - 1.2 kW**
Supply voltage /Alimentazione	**220-240 V - 50/60 Hz**
Accessories diameter /Diametro accessori	**ø 35 mm**
Gross weight /Peso lordo	**6.2 kg**

EASY CLICK

Easy-Click system for quick, intuitive and secure connection of accessories, ensuring greater ease of use.

Attacco Easy-Click per un collegamento rapido, semplice e intuitivo degli accessori, garantendo praticità e facilità di utilizzo.



STANDARD ACCESSORIES



48275 2 m



48279



48284



48276 3 x 350 mm



48213



***48216** (*) 1 piece supplied / 1 pezzo in dotazione

SXVC20XTF

20 LT	1200 WATT	20 KPA	35 L/S
TANK VOLUME	MOTOR POWER	VAC.PRESSURE	AIR FLOW

- **Stainless steel tank**
- **Main filter type: High efficiency cartridge filter + 1 paper bag**
- **Float switch to cut out suction when tank is full**
- **Built-in storage hook for power cord**
- **Filter shaker**
- **Power tool socket**

- Fusto di raccolta in acciaio inossidabile
- Tipologia filtro: filtro alta efficienza + 1 sacchetto filtro carta
- Galleggiante per interrompere l'aspirazione quando il fusto è pieno
- Equipaggiato con gancio di rimessaggio incorporato per il cavo di alimentazione
- Scuotifiltro
- Presa elettroutensile

MODEL /MODELLO	**SXVC20XTF-E**
AR code /Codice AR	**54023**
EAN code /Codice EAN	**8016287540230**
Air flow rate /Aria aspirata	**35.0 l/s**
Vacuum pressure /Depressione	**20.0 kPa / 200 mbar**
Tank capacity /Capacità fusto	**20 l**
Power consumption /Assorbimento potenza	**1200 W - 1.2 kW**
Supply voltage /Alimentazione	**220-240 V - 50/60 Hz**
Accessories diameter /Diametro accessori	**ø 35 mm**
Gross weight /Peso lordo	**6.5 kg**



PERFORMANCE

Increased filtering area for improved performance, greater efficiency and consistent suction power over time.

Incremento dell'area di filtraggio per garantire performance migliori, maggiore efficienza e prestazioni di aspirazione costanti nel tempo.

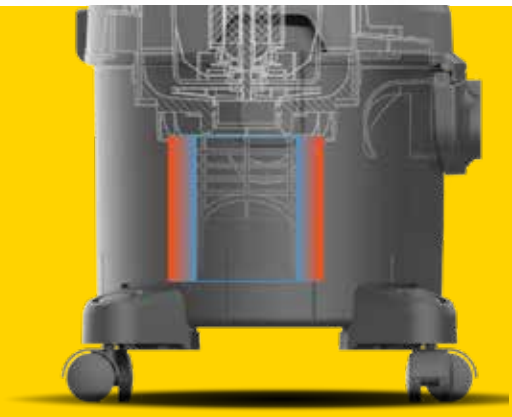

STANDARD ACCESSORIES



48275 2 m

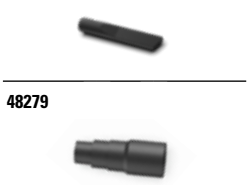

48279

48285



48284



48276 3 x 350 mm



48213



*48216 (*) 1 piece supplied / 1 pezzo in dotazione

SXVC30XTD

30 LT	1400 WATT	22 KPA	38 L/S
TANK VOLUME	MOTOR POWER	VAC.PRESSURE	AIR FLOW

- **Stainless steel tank**
- **Main filter type: High efficiency cartridge filter + 1 paper bag**
- **Float switch to cut out suction when tank is full**
- **Power tool socket**
- **Drain disposal service**

- Fusto di raccolta in acciaio inossidabile
- Tipologia filtro: filtro alta efficienza + 1 sacchetto filtro carta
- Galleggiante per interrompere l'aspirazione quando il fusto è pieno
- Presa elettroutensile
- Scarico liquidi



MODEL /MODELLO	SXVC30XTD-E
AR code /Codice AR	**54024**
EAN code /Codice EAN	**8016287540247**
Air flow rate /Aria aspirata	**38.0 l/s**
Vacuum pressure /Depressione	**22.0 kPa / 220 mbar**
Tank capacity /Capacità fusto	**30 l**
Power consumption /Assorbimento potenza	**1400 W - 1.4 kW**
Supply voltage /Alimentazione	**220-240 V - 50/60 Hz**
Accessories diameter /Diametro accessori	**ø 35 mm**
Gross weight /Peso lordo	**7.3 kg**

PRACTICAL

New ergonomic quick-release hinges designed for easy opening and faster, more convenient tank and filter cleaning.

Nuove cerniere ergonomiche di aggancio-sgancio rapido, progettate per facilitare l'apertura e rendere più semplici e immediate le operazioni di pulizia del fusto e del filtro.



STANDARD ACCESSORIES



48275 2 m



48279

48285



48280

48284



48278 2 x 480 mm



48213

***48217**

(*) **1 piece supplied** / 1 pezzo in dotazione

SXVC30XTDF

30 LT	1400 WATT	22 KPA	38 L/S
TANK VOLUME	MOTOR POWER	VAC.PRESSURE	AIR FLOW

- **Stainless steel tank**
- **Main filter type: High efficiency cartridge filter + 1 paper bag**
- **Float switch to cut out suction when tank is full**
- **Power tool socket**
- **Filter shaker**
- **Drain disposal service**

- Fusto di raccolta in acciaio inossidabile
- Tipologia filtro: filtro alta efficienza + 1 sacchetto filtro carta
- Galleggiante per interrompere l'aspirazione quando il fusto è pieno
- Presa elettroutensile
- Scuotifiltro
- Scarico liquidi

MODEL /MODELLO	**SXVC30XTDF-E**
AR code /Codice AR	**54039**
EAN code /Codice EAN	**8016287540391**
Air flow rate /Aria aspirata	**38.0 l/s**
Vacuum pressure /Depressione	**22.0 kPa / 220 mbar**
Tank capacity /Capacità fusto	**30 l**
Power consumption /Assorbimento potenza	**1400 W - 1.4 kW**
Supply voltage /Alimentazione	**220-240 V - 50/60 Hz**
Accessories diameter /Diametro accessori	**ø 35 mm**
Gross weight /Peso lordo	**7.7 kg**



i

PLUG IN WORK CLEAN

With the integrated POWER TOOL SOCKET, connect your tool directly to the vacuum cleaner and keep your workspace clean. Practical and efficient.
Con la PRESA ELETTROUTENSILE integrata, collegare l'utensile direttamente all'aspiratore per mantenere pulita l'area di lavoro. Pratico ed efficiente.



STANDARD ACCESSORIES



48275 2 m



48279

48285



48280

48284



48278 2 x 480 mm



48213

*48218

(*) 1 piece supplied / 1 pezzo in dotazione

SXVC35XTDF

35 LT	1400 WATT	22 KPA	38 L/S
TANK VOLUME	MOTOR POWER	VAC.PRESSURE	AIR FLOW

- **Stainless steel tank**
- **Main filter type: High efficiency cartridge filter + 1 paper bag**
- **Float switch to cut out suction when tank is full**
- **Power tool socket**
- **Filter shaker**
- **Drain disposal service**

- Fusto di raccolta in acciaio inossidabile
- Tipologia filtro: filtro alta efficienza + 1 sacchetto filtro carta
- Galleggiante per interrompere l'aspirazione quando il fusto è pieno
- Presa elettroutensile
- Scuotifiltro
- Scarico liquidi

MODEL /MODELLO	**SXVC35XTDF-E**
AR code /Codice AR	**54025**
EAN code /Codice EAN	**8016287540254**
Air flow rate /Aria aspirata	**38.0 l/s**
Vacuum pressure /Depressione	**22.0 kPa / 220 mbar**
Tank capacity /Capacità fusto	**35 l**
Power consumption /Assorbimento potenza	**1400 W - 1.4 kW**
Supply voltage /Alimentazione	**220-240 V - 50/60 Hz**
Accessories diameter /Diametro accessori	**ø 35 mm**
Gross weight /Peso lordo	**7.4 kg**



FAST CLEAN
FILTER CLEANING
/ Scuotifiltro

FUNCTIONAL
BLOWER FUNCTION
/ Funzione soffiante

QUICK START
ON/OFF switch
/ Interruttore ON/OFF

MULTITASKING
Power tool socket with automatic START/STOP
/ Presa elettroutensile con avvio automatico START/STOP

EASY MAINTENANCE
Quick connection/ release hinges for filter and tank cleaning
/ Cerniere aggancio e sgancio rapido per pulizia filtri e fusto

ORGANIZED
Built-in accessory holder
/ Porta accessori integrato

FAST LIQUIDS DISPOSAL
Cap for drain disposal service
Tappo per scarico liquidi

EASY TO MOVE
4 castor wheels
/ 4 ruote pivottanti

i

MAINTENANCE

Mechanical filter cleaning system for effective and consistent filter cleaning, helping maintain high suction performance and efficiency over time.

Scuotifiltro meccanico per una pulizia efficace e costante del filtro, che contribuisce a mantenere elevate le prestazioni di aspirazione e l'efficienza nel tempo.



STANDARD ACCESSORIES



48275 2 m



48279

48285



48280

48284



48278 2 x 480 mm



48213

***48217** (*) 1 piece supplied / 1 pezzo in dotazione

The information and technical data contained in this catalogue may be subject to change.
Le informazioni e i dati tecnici riportati nel presente catalogo possono subire modifiche.

STANLEY®

STANLEY® and the STANLEY logo are registered trademarks of Stanley Black & Decker Inc. and are used under licence. All rights reserved. Imported and Distributed by:

STANLEY® e il logo STANLEY sono marchi registrati di Stanley Black & Decker Inc. e sono usati su licenza. Importato e distribuito da:

Annovi Reverberi spa
Via Martin Luther King, 3
41122 – Modena, Italia
Tel +39 059 414411
infoar@annovireverberi.it
www.annovireverberi.it

Cod. 97898 - JD - 900000430