Multiduplo spray con valvola on/off motorizzata e valvole di sezione “rs”

Multiduplo spray with motor powered main on/ off valve and manual “rs“ section valves

150 L/Min
40 USGPM

max 50 BAR
725 P.S.I.

Corpo in alluminio pressofuso anodizzato, altre parti a contatto con il prodotto in acciaio inox, otturatore in ceramica sinterizzata, membrana separatrice in HPS®. Dotato di esclusivo sistema antigoccia.

Die-cast anodized aluminium body, internal parts in contact with spray materials in stainless steel, poppet made of sintered ceramic, HPS® diaphragm. Fitted with the exclusive anti-dripping system. Fitted with glycerine filled pressure gauge, inlet pipe fitting G3/4 (male), 2 outlets G 1/2, by-pass fitting dia. 30 mm.

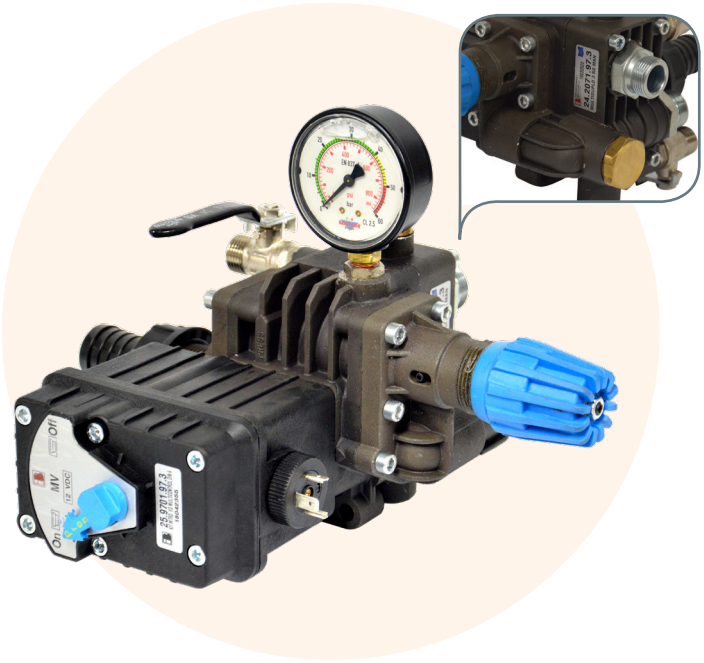



90÷150 L/Min
STD

≤ 90 L/Min
opt. 24.0215.53.2

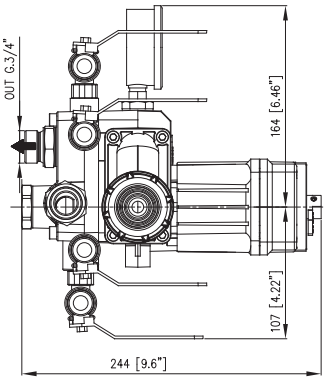

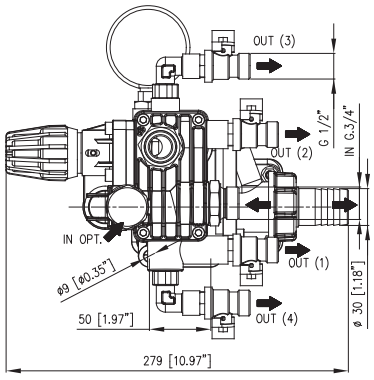

Nr.	Out G 3/4	Max	Max	Codice Code
2	1	150 l/min 40 USGPM	50 bar 725 P.S.I.	24.2073.97.3
3	1	150 l/min 40 USGPM	50 bar 725 P.S.I.	24.2074.97.3
4	1	150 l/min 40 USGPM	50 bar 725 P.S.I.	24.2093.97.3