Modello MPX 200 HD

Versione:
Matricola:
Codice: **24335**

02/10/2013

400 V - 50 Hz

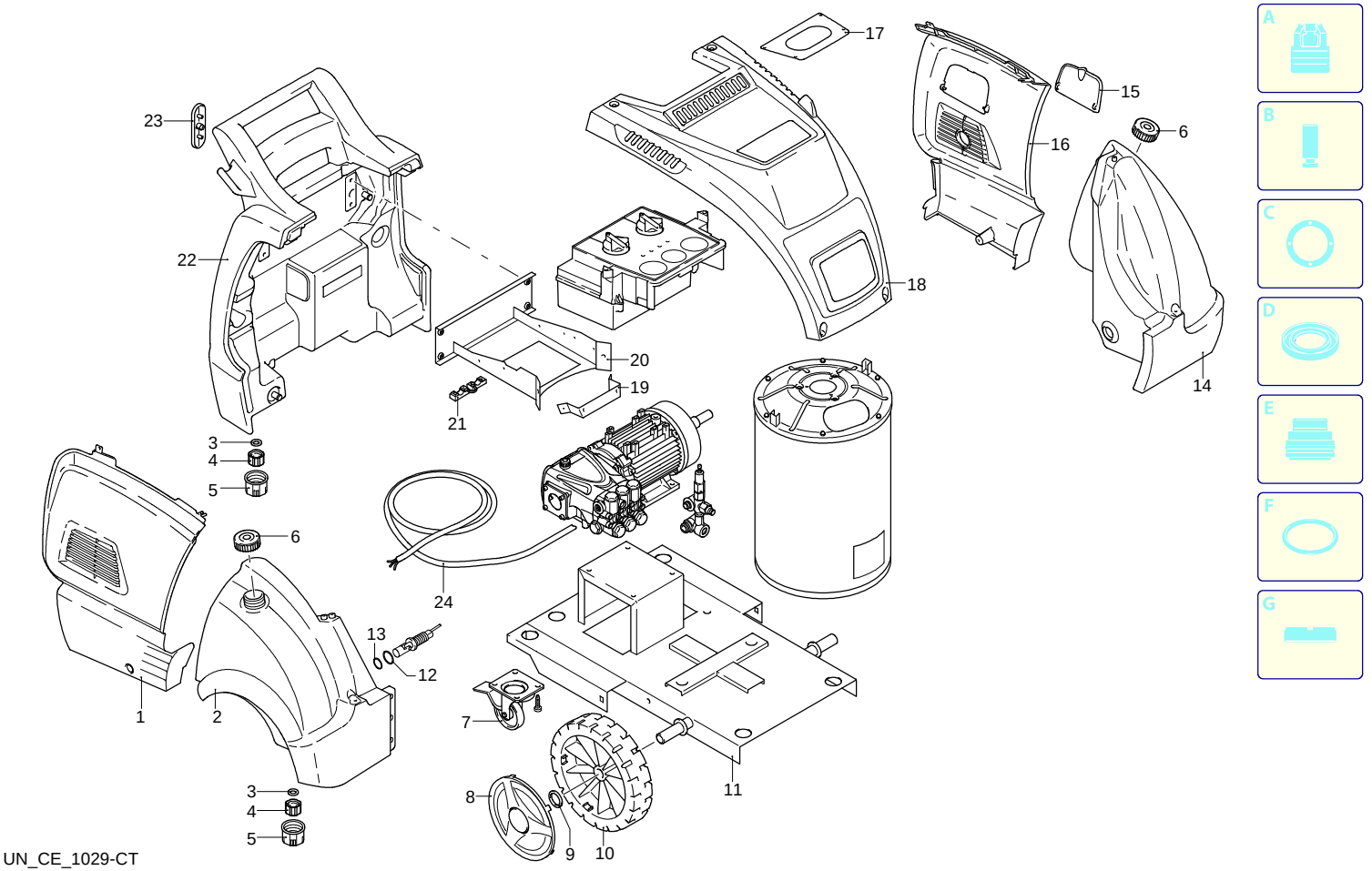

UN_CE_1029-CT

Validità	Pos.	Codice	Denominazione	Q
	1	3523740	Protezione	1
	2	3523610	Serbatoio	1
	3	3521000	Rondella	4
	4	3520990	Tappo	2
	5	3523630	Ghiera	2
	6	3522470	Tappo	1
	7	3522330	Ruota	1
	8	3600030	Protezione	2
	9	3520240	Rondella	2
	10	3520910	Ruota	2
	11	3523580	Telaio	1
	12	3523800	Guarnizione OR	1
	13	3523810	Guarnizione OR	1
	14	3523620	Serbatoio	1
	15	3523790	Sportello	1
	16	3523750	Protezione	1
	17	3523760	Protezione	1
	18	3523770	Cofano blu	1
	19	3523650	Supporto	1
	20	3523660	Supporto	1
	21	3520260	Passacavo	1
	22	3520220	Cofano blu	1
	23	3523780	Tappo	2
	24	3523250	Cavo	1

Modello MPX 200 HD

Versione:

Matricola:

Codice: **24335**

02/10/2013

400 V - 50 Hz

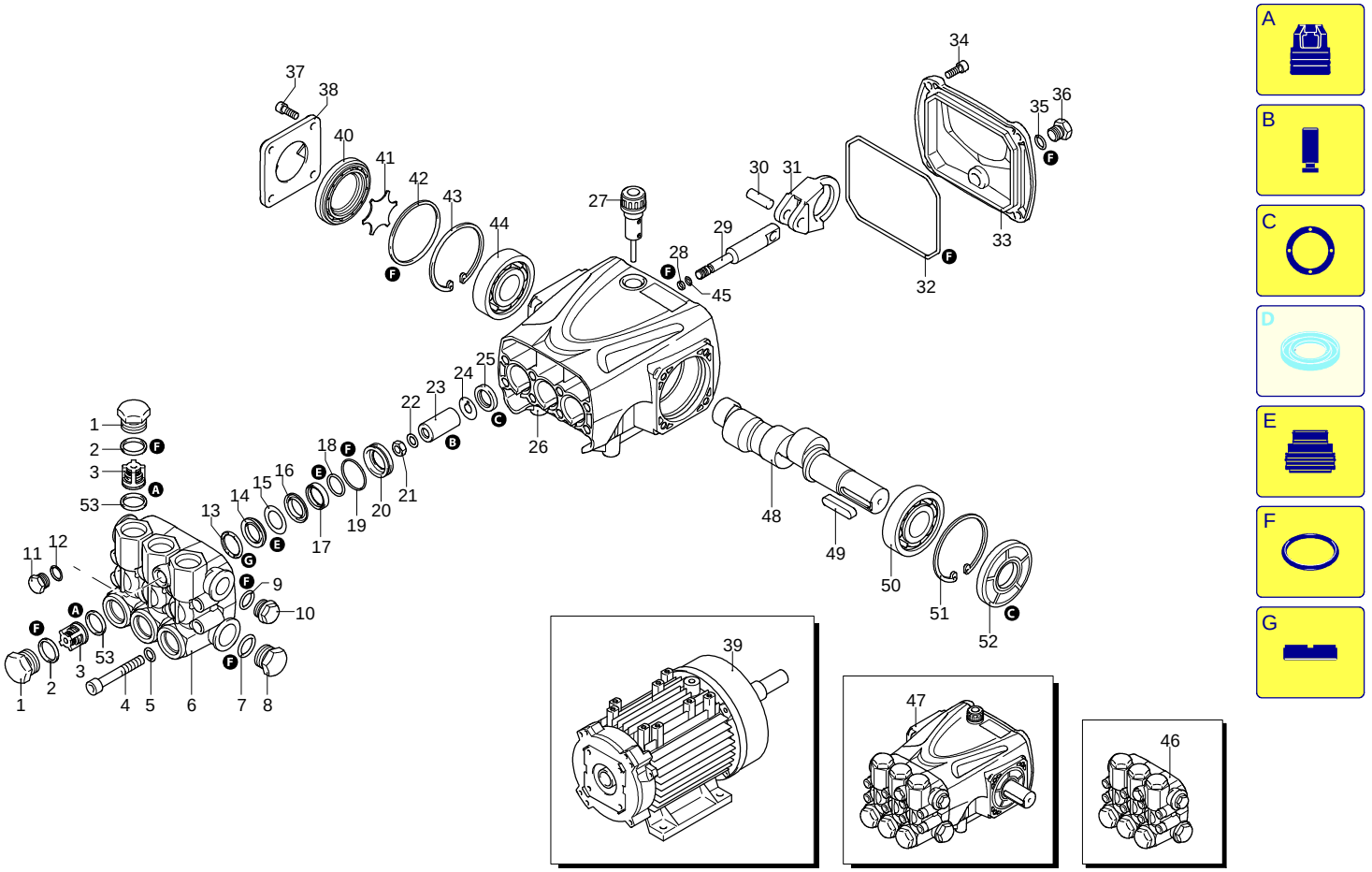

UN_CE_1027-CT

Validità	Pos.	Codice	Denominazione	Q
	1	960090	Tappo	6
	2	960160	Guarnizione OR	6
	3	1389051	Valvola completa	6
	4	800860	Vite	8
	5	1381850	Rondella	8
	6	3220020	Testa	1
	7	180101	Guarnizione OR	1
	8	820361	Tappo	1
	9	740290	Guarnizione OR	1
	10	1980740	Tappo	1
	11	880581	Tappo	1
	12	820510	Guarnizione OR	1
	13	1780140	Anello	3
	14	1780720	Tenuta acqua	3
	15	3200250	Anello	3
	16	3220130	Guida pistone	3
	17	3200142	Guarnizione	3
	18	3200260	Anello	3
	19	770260	Guarnizione OR	3
	20	3220120	Guida pistone	3
	21	1260110	Dado	3
	22	1260100	Rondella	3
	23	1780080	Pistone	3
	24	1260091	Disco	3
	25	1260460	Tenuta olio	3
	26	3220010	Corpo pompa	1
	27	880130	Tappo	1
	28	480480	Guarnizione OR	3
	29	3220060	Pistone	3
	30	3220070	Spina	3
	31	3220040	Biella	3
	32	651540	Guarnizione OR	1
	33	3220030	Coperchio	1
	34	3200220	Vite	4
	35	820510	Guarnizione OR	1
	36	880581	Tappo	1
	37	1200430	Vite	4
	38	3200070	Supporto	1
	39	3523940	Motore	1
	40	3220080	Indicatore livello	1
	41	3200090	Disco	1
	42	650560	Guarnizione OR	1
	43	200390	Anello	1
	44	1981210	Cuscinetto	1
	45	1080550	Anello	3
	46	3229200	Premontaggio testa	1
	47	23507	Pompa	1
	48	3220310	Albero	1
	49	3200230	Linguetta	1
	50	1981210	Cuscinetto	1
	51	200390	Anello	1
	52	3220280	Anello	1
	53	880830	Guarnizione OR	6
	A	2864	Kit valvole	1
	B	2746	Kit pistoni	1
	C	42547	Kit tenute olio	1
	E	42549	Kit tenute acqua	1
	F	42550	Kit guarnizioni	1
	G	2745	Kit anelli appoggio	1

Modello MPX 200 HD

Versione:
Matricola:
Codice: **24335**

02/10/2013

400 V - 50 Hz

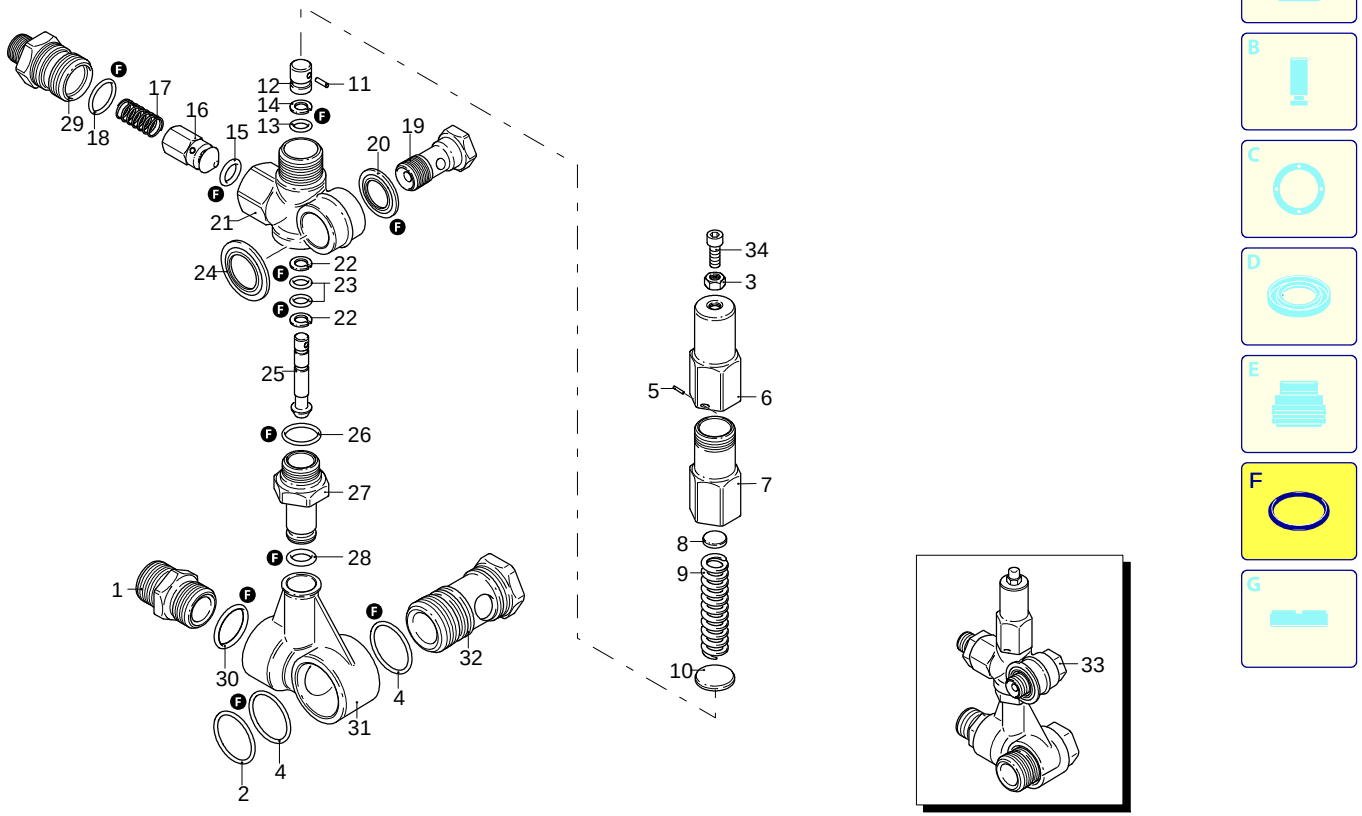

UN_CE_0631-DU

Validità	Pos.	Codice	Denominazione	Q
	1	1560760	Raccordo	1
	2	1560290	Rondella	1
	3	1660210	Dado	1
	4	1540120	Rondella	1
	5	2500550	Copiglia	1
	6	1560420	Vite	1
	7	1560410	Guida	1
	8	1560440	Piattello	1
	9	1560350	Molla	1
	10	1080610	Piattello	1
	11	1080660	Spina	1
	12	1080540	Pistone	1
	13	391000	Guarnizione OR	1
	14	1080640	Anello	1
	15	1560150	Guarnizione OR	1
	16	1560100	Otturatore	1
	17	1560140	Molla	1
	18	180101	Guarnizione OR	1
	19	1540272	Vite	1
	20	1540110	Rondella	1
	21	1560010	Corpo valvola	1
	22	1080550	Anello	1
	23	480480	Guarnizione OR	2
	24	1560280	Rondella	1
	25	1560320	Pistone	1
	26	880270	Guarnizione OR	1
	27	1560051	Raccordo	1
	28	390080	Guarnizione OR	1
	29	1560110	Raccordo	1
	30	480440	Guarnizione OR	1
	31	1540020	Collettore	1
	32	1540260	Vite	1
	33	24411	Valvola completa	1
	34	540290	Vite	1
	F	2813	Kit guarnizioni	1

Modello MPX 200 HD

Versione:

Matricola:

Codice: **24335**

02/10/2013

400 V - 50 Hz

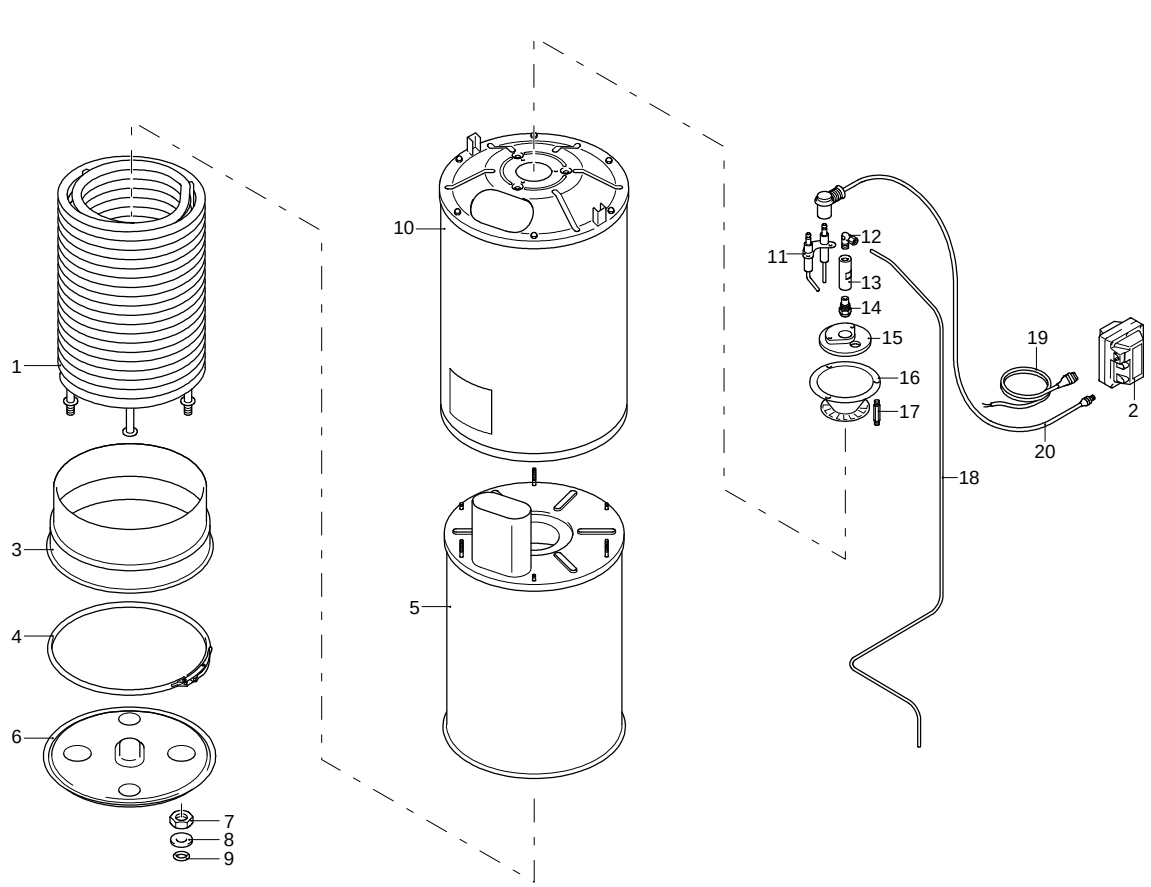

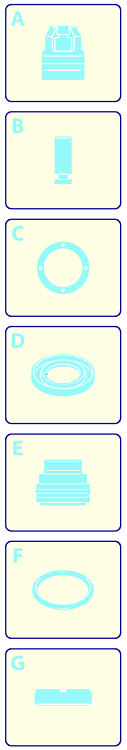

Validità	Pos.	Codice	Denominazione	Q
	1	3524070	Resistenza	1
	2	3524200	Trasformatore	1
	3	3523130	Anello	1
	4	3523100	Fascetta	1
	5	3524080	Corpo	1
	6	3523110	Disco	1
	7	3520540	Anello	2
	8	3521480	Guarnizione OR	2
	9	3521500	Dado	2
	10	3524090	Corpo	1
	11	3523260	Elettrodo	1
	12	3521620	Raccordo	1
	13	3524130	Porta-ugello	1
	14	3523470	Ugello	1
	15	3524120	Supporto	1
	16	3523270	Elemento	1
	17	3524110	Colonnetta	3
	18	3524280	Tubo	1
	19	3521650	Cavo	1
	20	3521660	Cavo	2

UN_CE_1026-CT

Modello MPX 200 HD

Versione:

Matricola:

Codice: **24335**

02/10/2013

400 V - 50 Hz

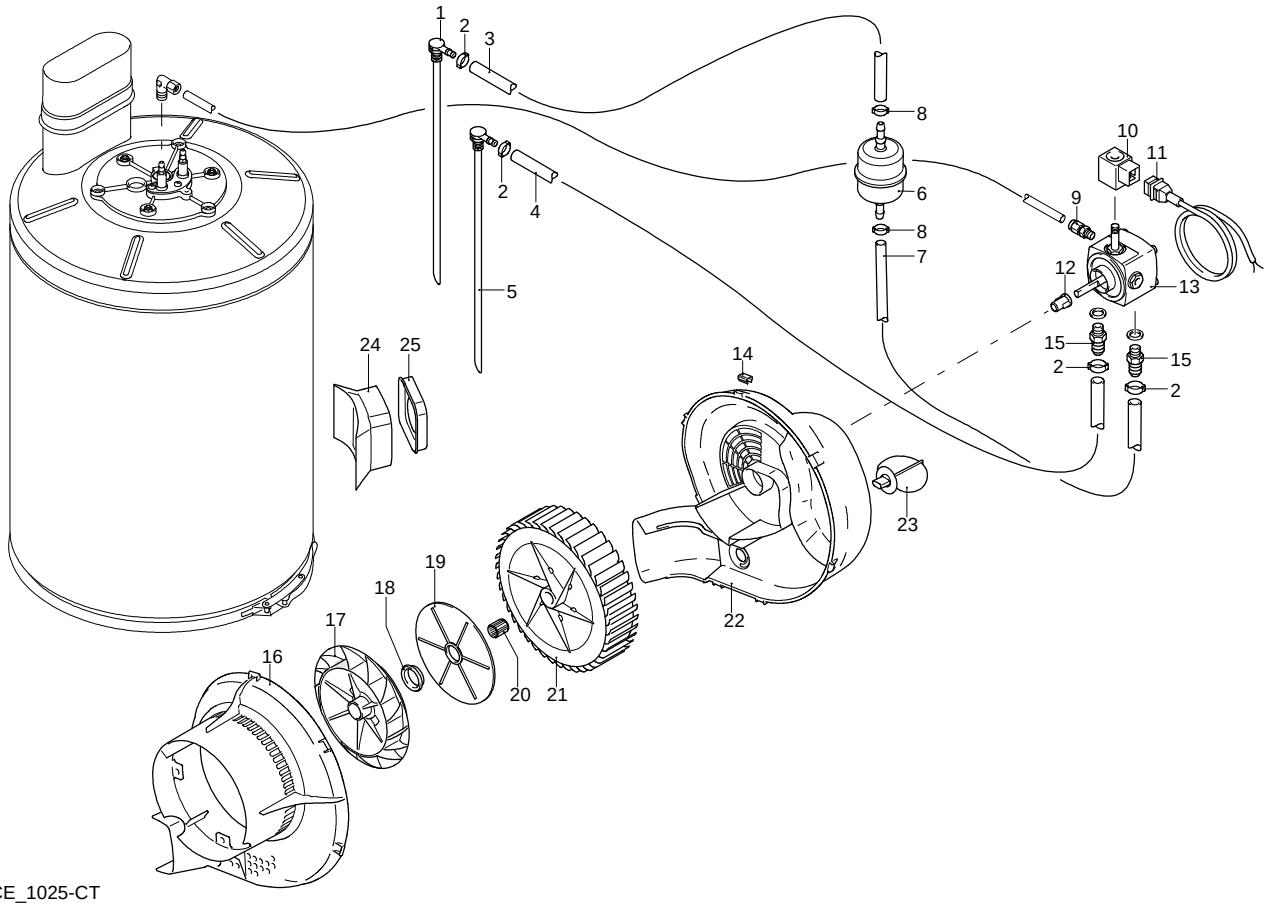

UN_CE_1025-CT

Validità	Pos.	Codice	Denominazione	Q
	1	3523450	Tubo detergente	1
	2	3521380	Fascetta	4
	3	3521170	Tubo	1
	4	3521170	Tubo	1
	5	3523460	Tubo detergente	1
	6	3522450	Filtro	1
	7	3521170	Tubo	1
	8	3521850	Fascetta	2
	9	3521870	Raccordo	1
	10	3521910	Solenoide	1
	11	3524160	Cavo	1
	12	3522170	Giunto	1
	13	3523440	Pompa	1
	14	3521730	Fermo	8
	15	3521800	Portagomma	2
	16	3522070	Corpo	1
	17	3522090	Ventola	1
	18	3522100	Boccola	1
	19	3522110	Disco	1
	20	3522120	Boccola	1
	21	3522140	Ventola	1
	22	3524140	Corpo	1
	23	3522080	Valvola	1
	24	3523190	Convogliatore	1
	25	3522060	Guarnizione	1

Modello MPX 200 HD

Versione:
Matricola:
Codice: **24335**

02/10/2013

400 V - 50 Hz

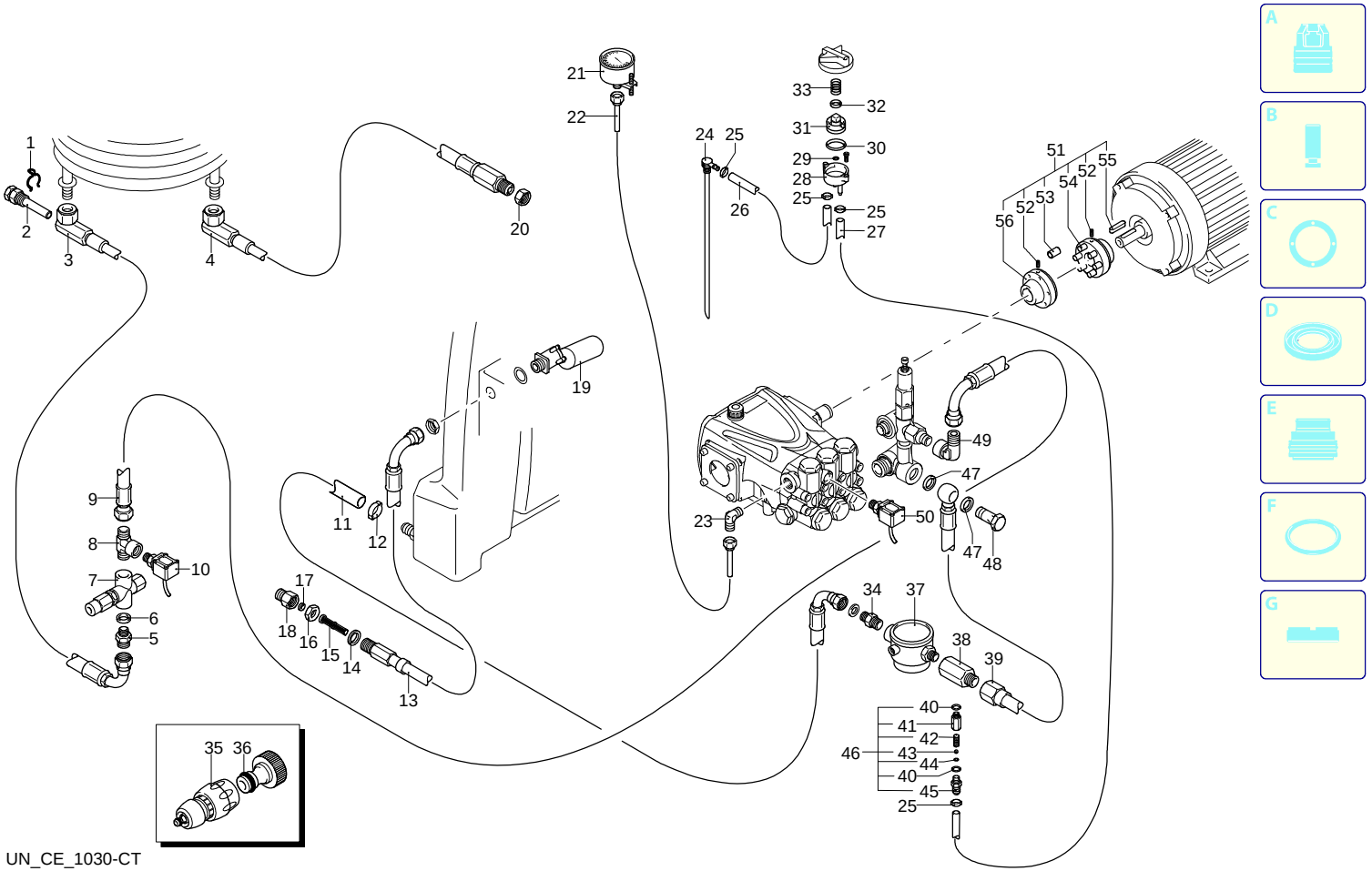

UN_CE_1030-CT

Validità	Pos.	Codice	Denominazione	Q
	1	3521420	Molla	1
	2	3521410	Raccordo	1
	3	3523980	Tubo	1
	4	3522940	Tubo	1
	5	3523970	Raccordo	1
	6	3520580	Rondella	2
	7	3523480	Valvola	1
	8	3523960	Raccordo	1
	9	3523950	Tubo	1
	10	3521930	Pressostato	1
	11	3523850	Tubo	1
	12	3523090	Fascetta	1
	13	3523830	Tubo	1
	14	3521430	Rondella	1
	15	3521260	Filtro	1
	16	3521270	Dado	1
	17	3521250	Guarnizione	1
	18	3521240	Raccordo	1
	19	3523840	Galleggiante	1
	20	3521500	Dado	1
	21	3522830	Manometro	1
	22	3524010	Tubo	1
	23	3524000	Raccordo	1
	24	3524030	Tubo detergente	1
	25	3521380	Fascetta	1
	26	3522650	Tubo	1
	27	3522650	Tubo	1
	28	3522640	Corpo	1
	29	3522630	Guarnizione OR	1
	30	3522620	Guarnizione OR	1
	31	3522610	Rondella	1
	32	3522750	Rondella	1
	33	3522600	Molla	1
	34	3523870	Raccordo	1
	35	3520630	Resistenza	1
	36	3520370	Raccordo	1
	37	3523880	Filtro	1
	38	3524060	Raccordo	1
	39	3523890	Tubo	1
	40	3524050	Guarnizione OR	2
	41	3522730	Raccordo	1
	42	3522720	Molla	1
	43	3522710	Sfera	1
	44	3522700	Guarnizione OR	1
	45	3522680	Portagomma	1
	46	3524020	Valvola	1
	47	3523900	Rondella	2
	48	3523910	Vite	1
	49	3523860	Raccordo	1
	50	3522670	Pressostato	1
	51	3524270	Giunto	1
	52	3524240	Vite	2
	53	3524260	Boccola	6
	54	3524230	Giunto	1
	55	3524250	Linguetta	1
	56	3524220	Giunto	1

Modello MPX 200 HD

Versione:
Matricola:
Codice: **24335**

02/10/2013

400 V - 50 Hz

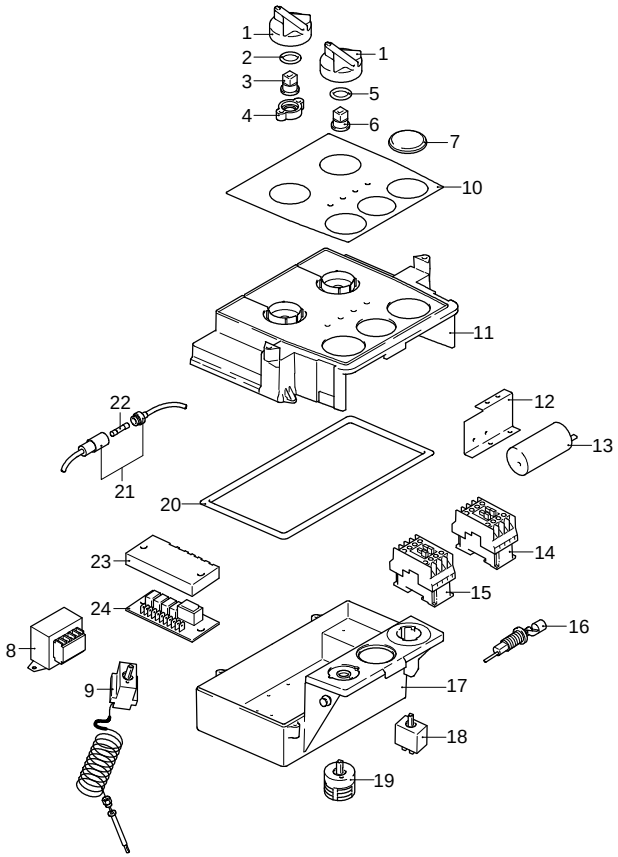

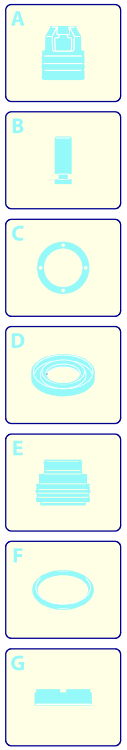

Validità	Pos.	Codice	Denominazione	Q
	1	3521150	Manopola	2
	2	3522460	Guarnizione OR	1
	3	3521140	Elemento	1
	4	3521200	Distanziale	1
	5	3520290	Guarnizione OR	1
	6	3521130	Elemento	1
	7	3523730	Tappo	1
	8	3524210	Trasformatore	1
	9	3521950	Termostato	1
	10	3523710	Targa	1
	11	3523700	Supporto	1
	12	3523690	Staffa	1
	13	3524190	Filtro	1
	14	3521900	Teleruttore	1
	15	3523430	Relè	1
	16	3524180	Sensore	1
	17	3523670	Scatola	1
	18	3523200	Disgiuntore	1
	19	3522910	Interruttore	1
	20	3523680	Guarnizione	1
	21	3520350	Portafusibile	2
	22	3520830	Fusibile	2
	23	3523720	Coperchio	1
	24	3524170	Scheda	1

Modello MPX 200 HD

Versione:
Matricola:
Codice: **24335**

02/10/2013

400 V - 50 Hz

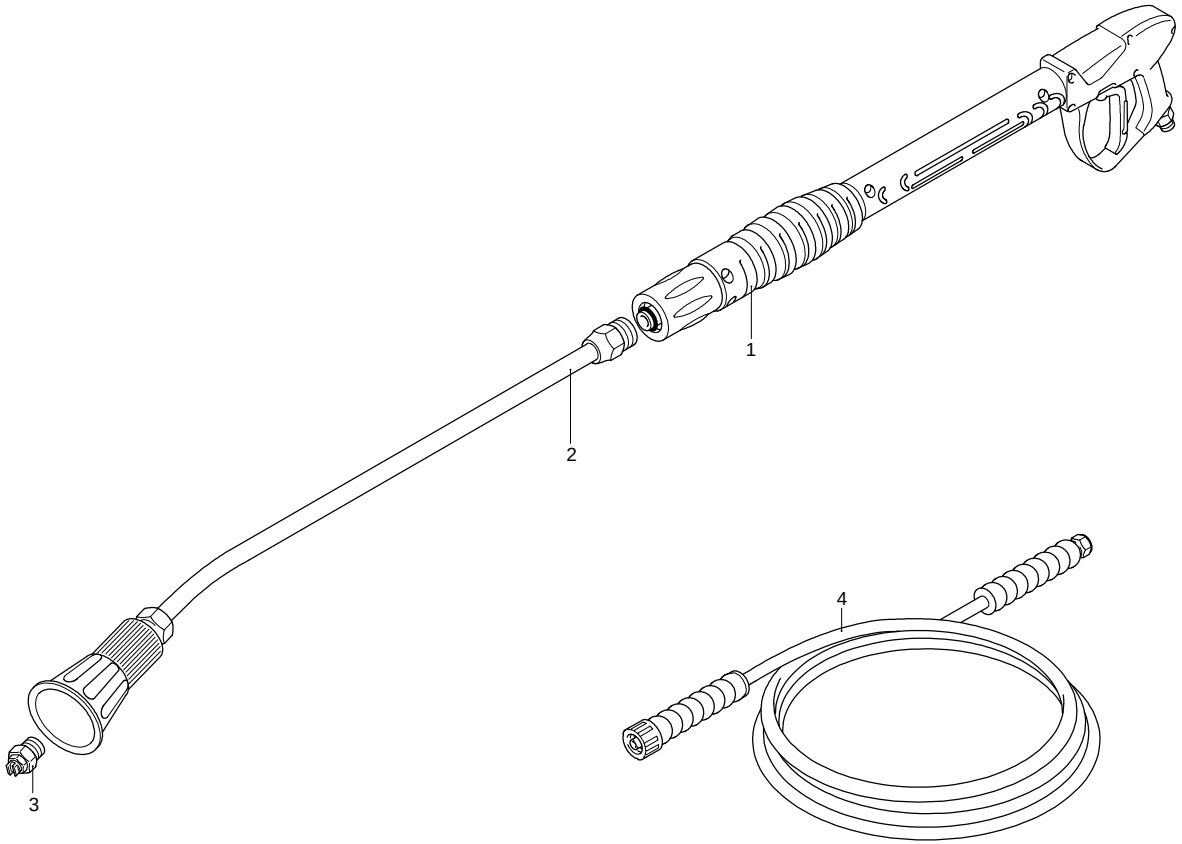

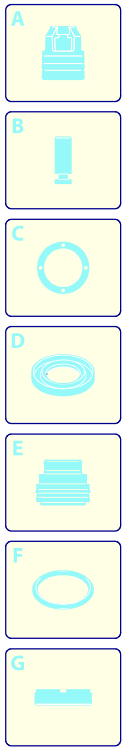

Validità	Pos.	Codice	Denominazione	Q
	1	3523320	Pistola	1
	2	3523330	Prolunga	1
	3	3523354	Ugello	1
	4	3523340	Tubo alta pressione	1

UN_CE_0941-BT