Modello MPX 150 HP

Versione:
Matricola:
Codice: **24333**

13/03/2012

230 V - 50 Hz | **schuko**

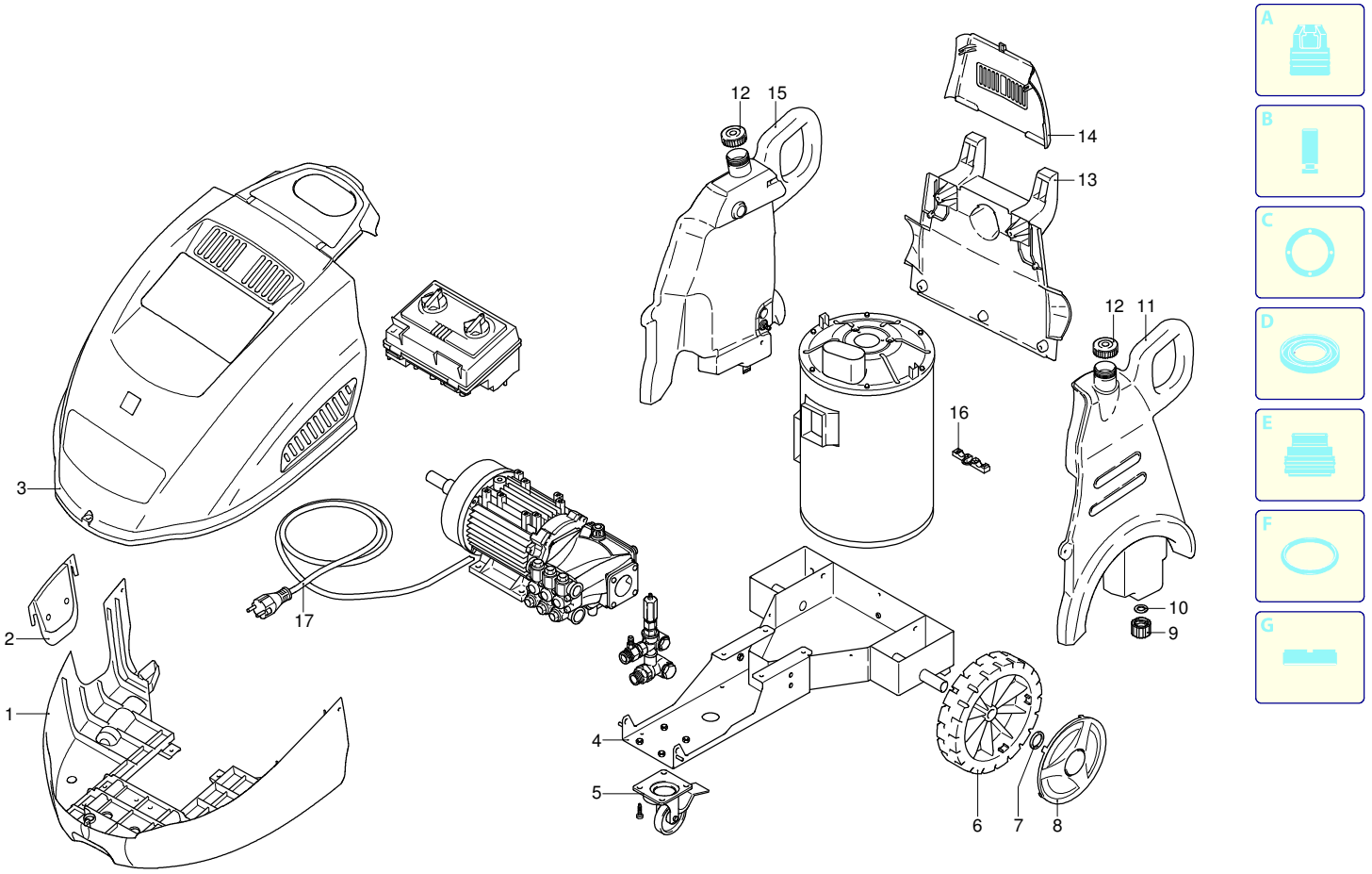

UN_CE_0943-BT

Validità	Pos.	Codice	Denominazione	Q
	1	3520950	Protezione	1
	2	3520960	Sportello	1
	3	3521190	Cofano	1
	4	3520900	Telaio	1
	5	3520940	Ruota	1
	6	3520910	Ruota	2
	7	3520240	Rondella	2
	8	3600030	Protezione	2
	9	3520990	Tappo	2
	10	3521000	Rondella	2
	11	3520980	Serbatoio	1
	12	3521010	Tappo	2
	13	3521020	Protezione	1
	14	3521030	Protezione	1
	15	3520970	Serbatoio	1
	16	3521050	Pressacavo	1
	17	3522290	Cavo	1

Modello MPX 150 HP

Versione:

Matricola:

Codice: **24333**

13/03/2012

230 V - 50 Hz | **schuko**

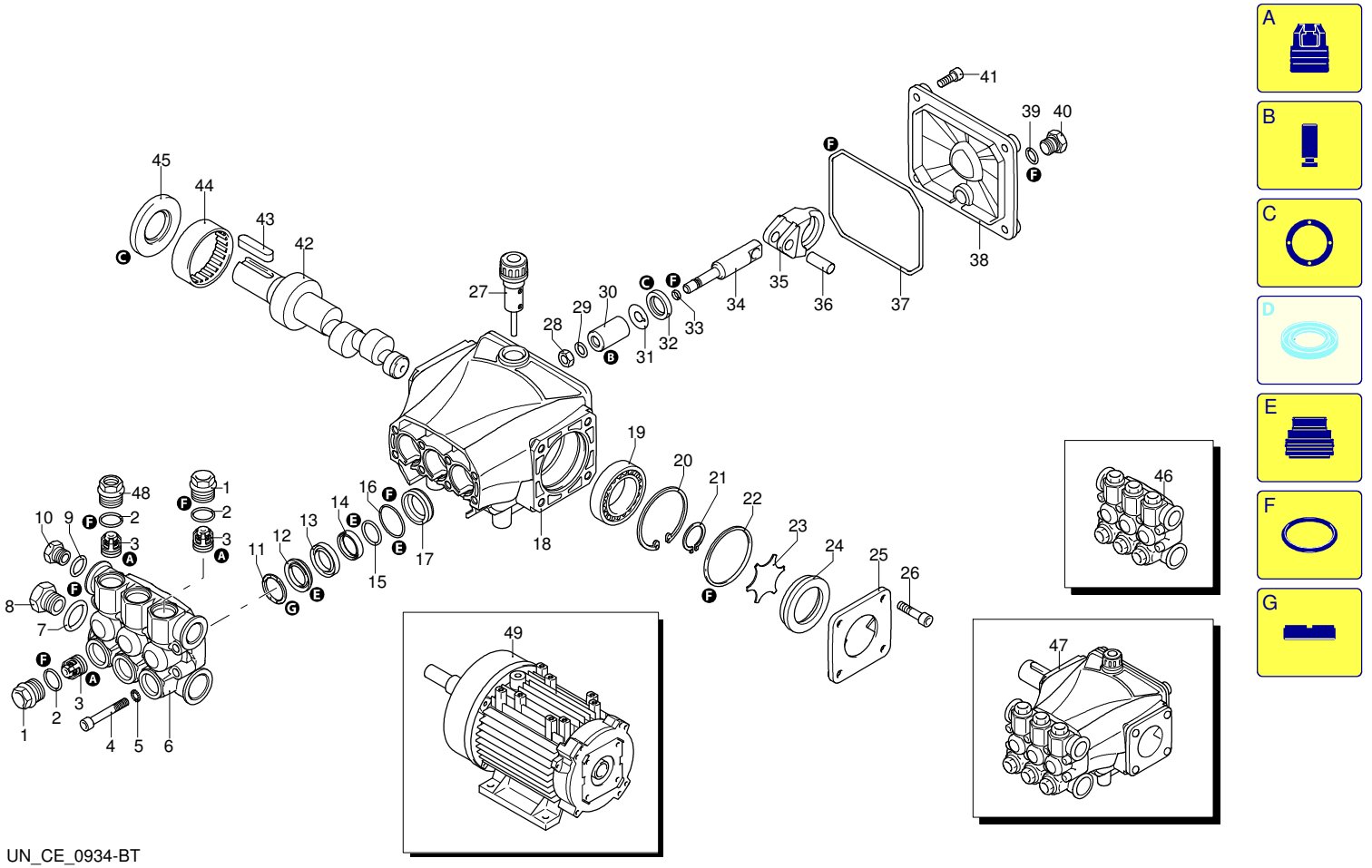

UN_CE_0934-BT

Validità	Pos.	Codice	Denominazione	Q
	1	3200110	Tappo	5
	2	1200690	Guarnizione OR	6
	3	2769050	Valvola completa	6
	4	800410	Vite	8
	5	1381550	Rondella	8
	6	3200020	Testa	1
	7	180101	Guarnizione OR	1
	8	820361	Tappo	1
	9	740290	Guarnizione OR	1
	10	1980740	Tappo	1
	11	1780140	Anello	3
	12	1780720	Tenuta acqua	3
	13	3200130	Guida pistone	3
	14	3200142	Guarnizione	3
	15	3200260	Anello	3
	16	770590	Guarnizione OR	3
	17	3200120	Guida pistone	3
	18	3200010	Corpo pompa	1
	19	1780490	Cuscinetto	1
	20	1260790	Anello	1
	21	1780550	Anello	1
	22	395081	Guarnizione OR	1
	23	3200090	Disco	1
	24	3200080	Indicatore livello	1
	25	3200070	Supporto	1
	26	1200430	Vite	4
	27	880130	Tappo	1
	28	1260110	Dado	3
	29	1260100	Rondella	3
	30	1260210	Pistone	3
	31	1260091	Disco	3
	32	1260460	Tenuta olio	3
	33	480480	Guarnizione OR	3
	34	3200060	Pistone	3
	35	3200040	Biella	3
	36	1780050	Spina	3
	37	2760280	Guarnizione OR	1
	38	3200030	Coperchio	1
	39	820510	Guarnizione OR	1
	40	880581	Tappo	1
	41	3200220	Vite	4
	42	3201640	Albero	1
	43	1380520	Linguetta	1
	44	1321190	Cuscinetto	1
	45	1260750	Anello	1
	46	3209200	Premontaggio testa	1
	47	24406	Premontaggio pompa	1
	48	3200430	Tappo	1
	49	3522010	Motore	1
	A	2186	Kit valvole	1
	B	42467	Kit pistoni	1
	C	42468	Kit tenute olio	1
	E	42469	Kit tenute acqua	1
	F	42470	Kit guarnizioni	1
	G	2745	Kit anelli appoggio	1

Modello MPX 150 HP

Versione:
Matricola:
Codice: **24333**

13/03/2012

230 V - 50 Hz | **schuko**

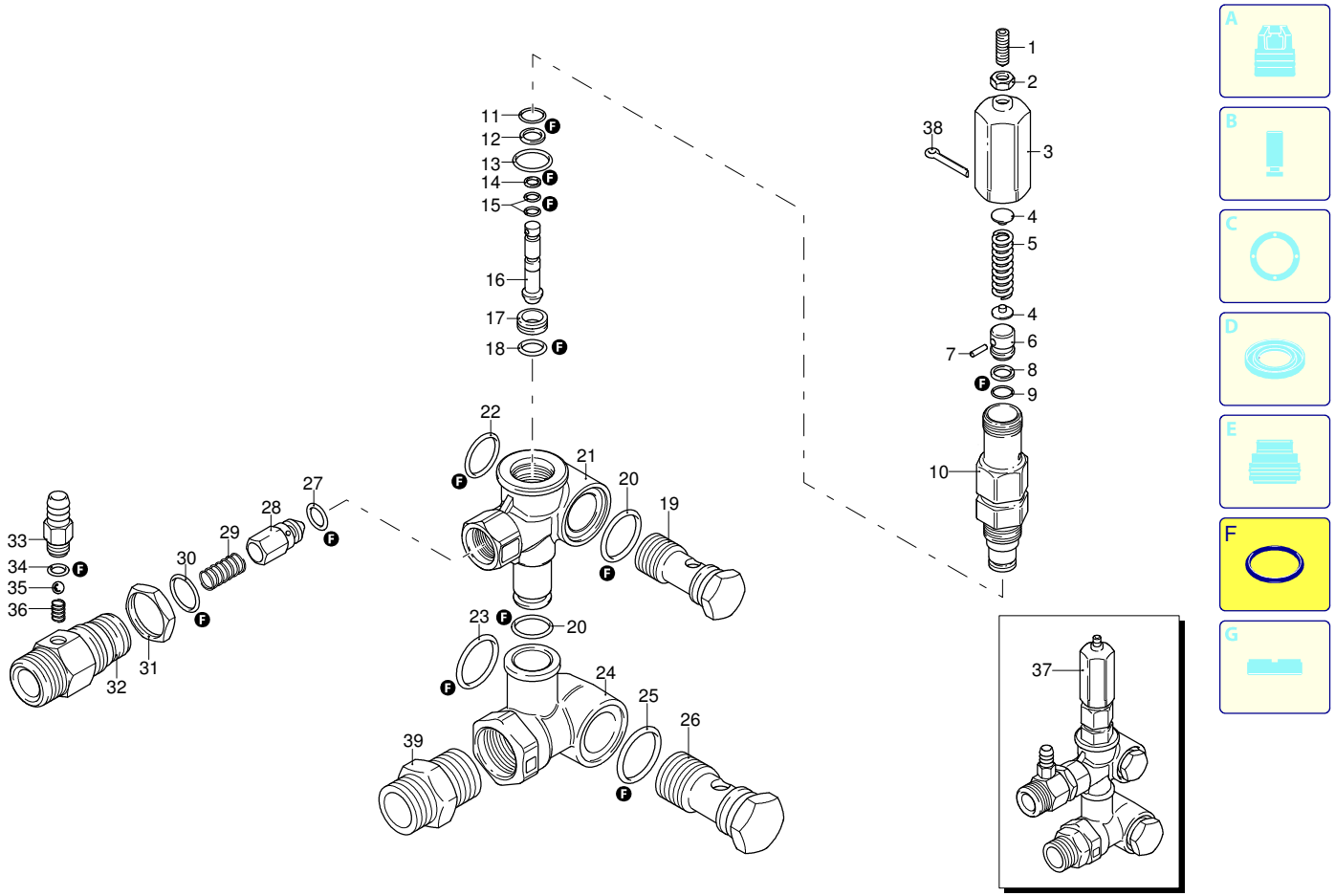

Validità	Pos.	Codice	Denominazione	Q
	1	1540560	Vite	1
	2	1980470	Vite	1
	3	1980390	Inserto	1
	4	1980220	Piattello	1
	5	1271070	Molla	1
	6	1080041	Pistone	1
	7	1080070	Spina	1
	8	1080401	Anello	1
	9	1080250	Guarnizione OR	1
	10	1980210	Guida pistone	1
	11	740290	Guarnizione OR	1
	12	800560	Guarnizione OR	1
	13	880830	Guarnizione OR	1
	14	1271170	Anello	1
	15	1080190	Guarnizione OR	1
	16	1271160	Pistone	1
	17	1980200	Sede	1
	18	1470210	Guarnizione OR	1
	19	1540270	Vite	1
	20	390080	Guarnizione OR	1
	21	1540510	Corpo valvola	1
	22	1140450	Guarnizione OR	1
	23	1540630	Guarnizione OR	1
	24	1540280	Collettore	1
	25	880270	Guarnizione OR	1
	26	2260420	Vite	1
	27	1460430	Guarnizione OR	1
	28	1500170	Cuscinetto	1
	29	1080090	Molla	1
	30	394280	Guarnizione OR	1
	31	1540300	Dado	1
	32	1540570	Raccordo	1
	33	1560490	Portagomma	1
	34	480480	Guarnizione OR	1
	35	1250280	Sfera	1
	36	1560520	Molla	1
	37	23031	Valvola	1
	38	2500550	Copiglia	1
	39	1540050	Raccordo	1
	F	2812	Kit guarnizioni	1

UN_CE_0935-BT

Modello MPX 150 HP

Versione:
Matricola:
Codice: **24333**

13/03/2012

230 V - 50 Hz | **schuko**

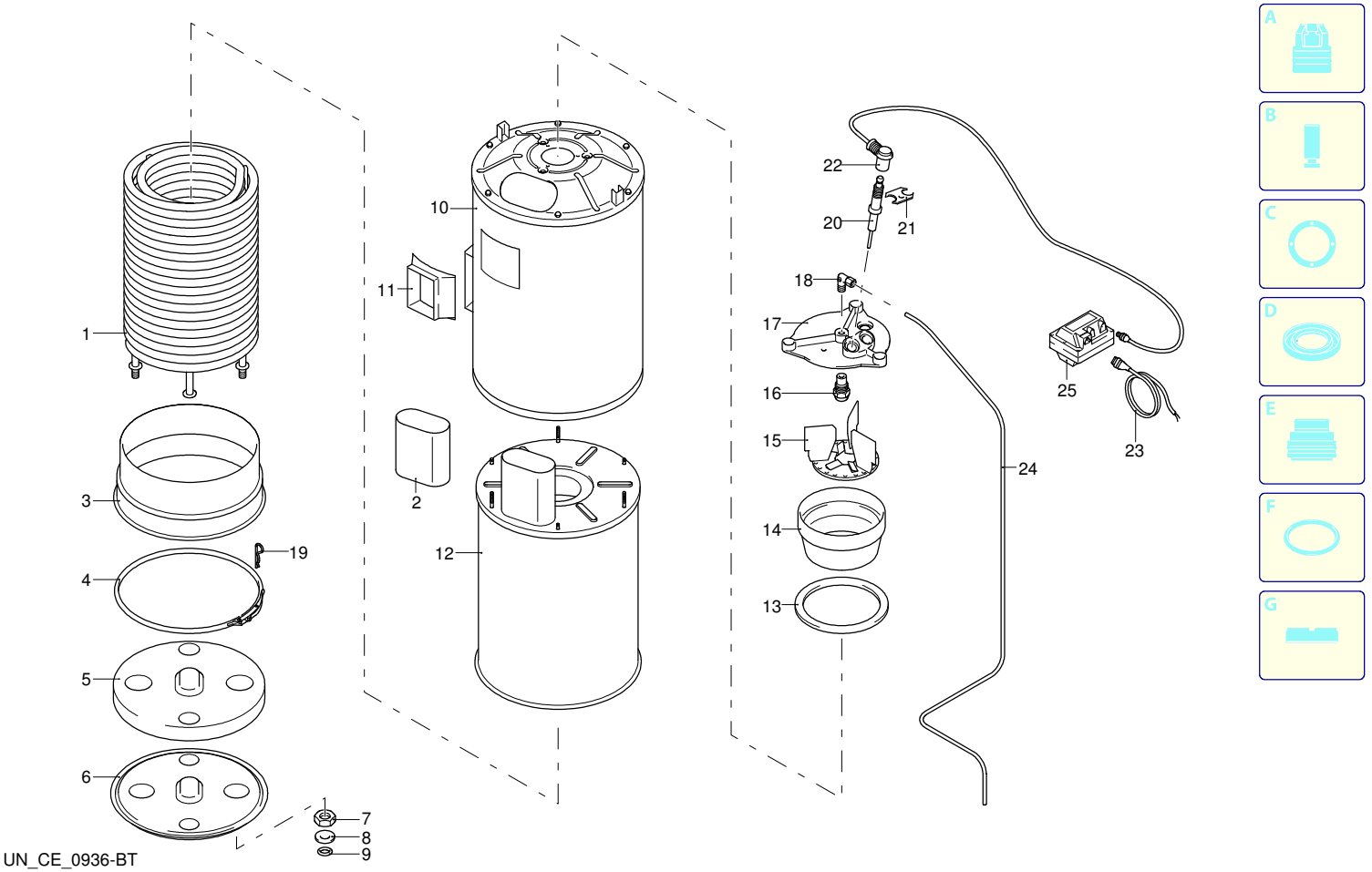

UN_CE_0936-BT

Validità	Pos.	Codice	Denominazione	Q
	1	3521560	Resistenza	1
	2	3521670	Prolunga	1
	3	3521530	Anello	1
	4	3521510	Fascetta	1
	5	3521540	Disco	1
	6	3521520	Disco	1
	7	3521500	Dado	2
	8	3520540	Anello	2
	9	3521480	Guarnizione OR	2
	10	3522040	Corpo	1
	11	3522050	Convogliatore	1
	12	3521570	Corpo	1
	13	3520650	Guarnizione	1
	14	3520660	Elemento	1
	15	3521590	Supporto	1
	16	3521600	Ugello	1
	17	3521610	Flangia	1
	18	3521620	Raccordo	1
	19	3520620	Spina	2
	20	3520700	Elettrodo	2
	21	3521630	Fermo	1
	22	3521660	Cavo	2
	23	3521650	Cavo	1
	24	3521640	Tubo	1
	25	3521940	Trasformatore	1

Modello MPX 150 HP

Versione:
Matricola:
Codice: **24333**

13/03/2012

230 V - 50 Hz | **schuko**

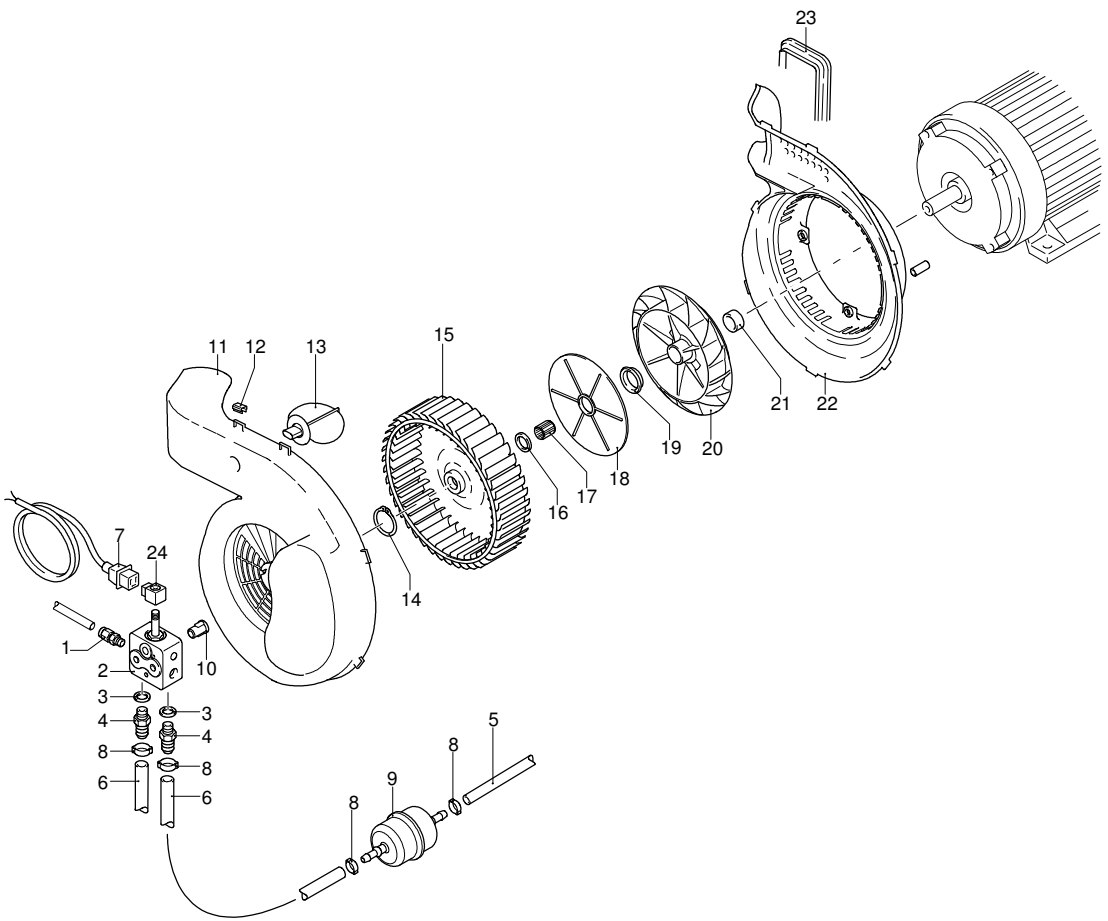

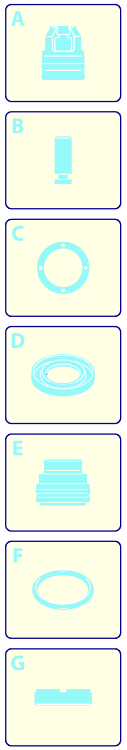

Validità	Pos.	Codice	Denominazione	Q
	1	3521870	Raccordo	1
	2	3522180	Pompa	1
	3	3521790	Rondella	2
	4	3521800	Portagomma	1
	5	3521830	Tubo	2
	6	3521840	Tubo	2
	7	3522210	Cavo	1
	8	3521850	Fascetta	4
	9	3520760	Filtro	1
	10	3522170	Giunto	1
	11	3522160	Coperchio	1
	12	3521730	Fermo	8
	13	3522080	Valvola	1
	14	3522150	Anello	1
	15	3522140	Ventola	1
	16	3522130	Rondella	1
	17	3522120	Boccola	1
	18	3522110	Disco	1
	19	3522100	Boccola	1
	20	3522090	Ventola	1
	21	3522220	Distanziale	1
	22	3522070	Corpo	1
	23	3522060	Guarnizione	1
	24	3522260	Solenoide	1

UN_CE_0937-BT

Modello MPX 150 HP

Versione:
Matricola:
Codice: **24333**

13/03/2012

230 V - 50 Hz | **schuko**

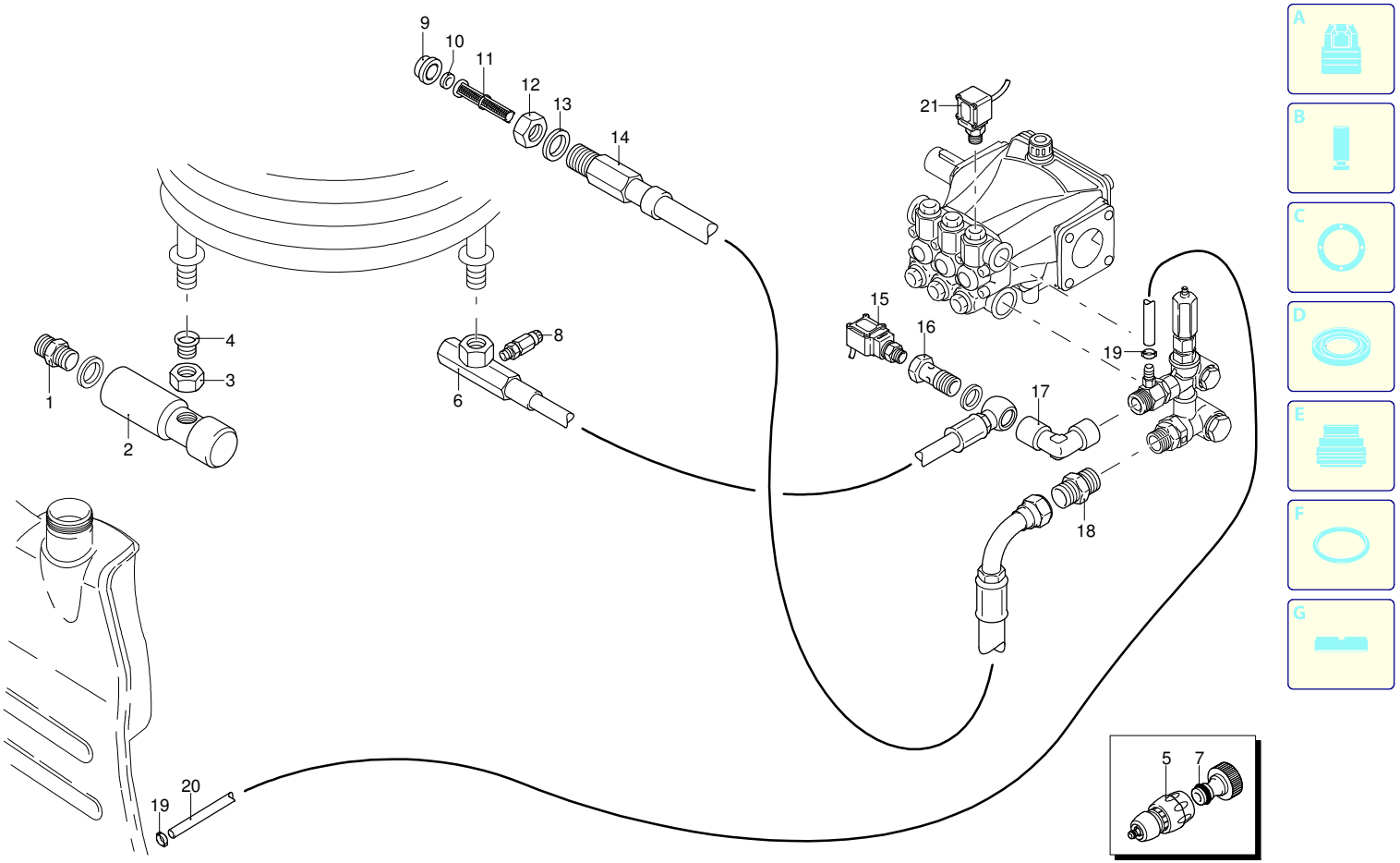

UN_CE_0940-BT

Validità	Pos.	Codice	Denominazione	Q
	1	3521370	Raccordo	1
	2	3521360	Raccordo	1
	3	3521350	Dado	1
	4	3521340	Raccordo	1
	5	3520360	Raccordo	1
	6	3522020	Tubo	1
	7	3520370	Raccordo	1
	8	3522030	Valvola	1
	9	3521240	Raccordo	1
	10	3521250	Guarnizione	1
	11	3521260	Filtro	1
	12	3521270	Dado	1
	13	3521430	Rondella	1
	14	3521280	Tubo	1
	15	3521930	Pressostato	1
	16	3521460	Vite	1
	17	3521450	Raccordo	1
	18	3522000	Raccordo	1
	19	3521380	Fascetta	2
	20	3521390	Tubo	1
	21	3520050	Pressostato	1

Modello MPX 150 HP

Versione:

Matricola:

Codice: **24333**

13/03/2012

230 V - 50 Hz | **schuko**

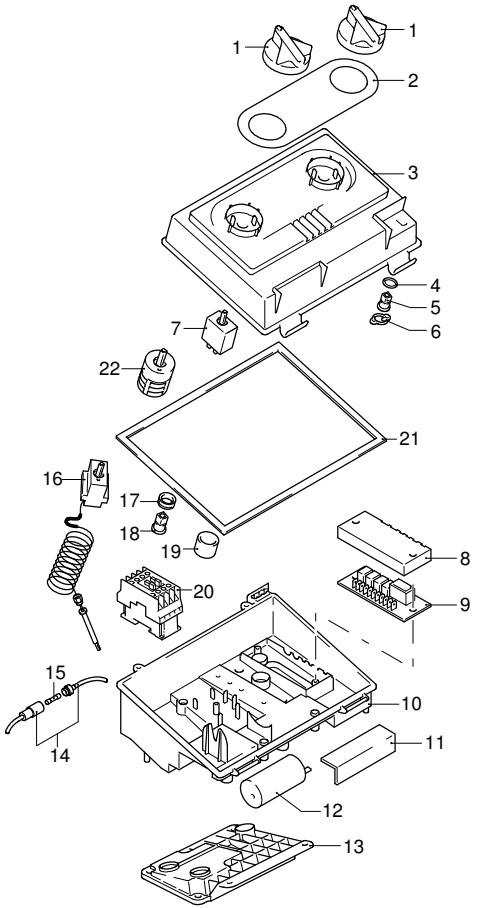

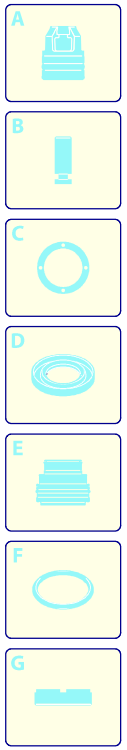

Validità	Pos.	Codice	Denominazione	Q
	1	3521150	Manopola	2
	2	3523510	Targa	1
	3	3521180	Supporto	1
	4	3520290	Guarnizione OR	1
	5	3521440	Elemento	1
	6	3521200	Distanziale	1
	7	3522250	Disgiuntore	1
	8	3521110	Coperchio	1
	9	3522280	Scheda	1
	10	3521070	Scatola	1
	11	3521100	Staffa	1
	12	3523410	Condensatore	1
	13	3521060	Supporto	1
	14	3520350	Portafusibile	1
	15	3522230	Fusibile	1
	16	3521950	Termostato	1
	17	3521160	Guarnizione OR	1
	18	3521130	Elemento	1
	19	3520340	Guarnizione OR	1
	20	3522240	Teleruttore	1
	21	3521080	Guarnizione	1
	22	3522270	Interruttore	1

Modello MPX 150 HP

Versione:
Matricola:
Codice: **24333**

13/03/2012

230 V - 50 Hz | **schuko**

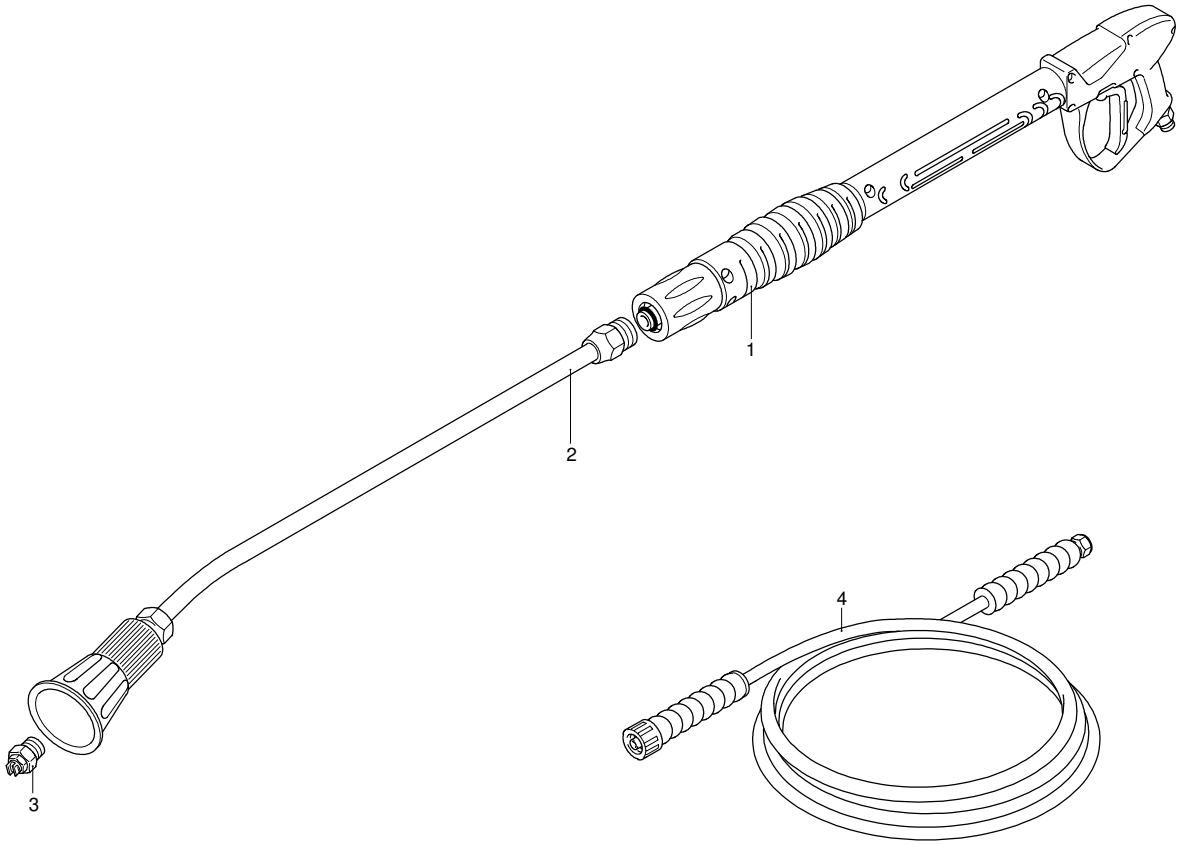

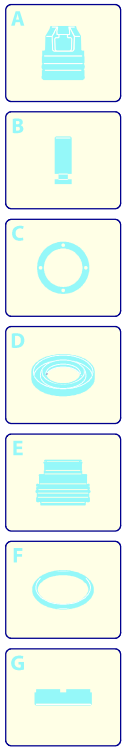

Validità	Pos.	Codice	Denominazione	Q
	1	3523300	Pistola	1
	2	3523310	Prolunga	1
	3	3523355	Ugello	1
	4	3523290	Tubo alta pressione	1

UN_CE_0941-BT