Modello MPX 140 L

Versione: MPX 140 L (11)

Matricola:

Codice: 13067

24/01/2011

230 V - 50 Hz

schuko

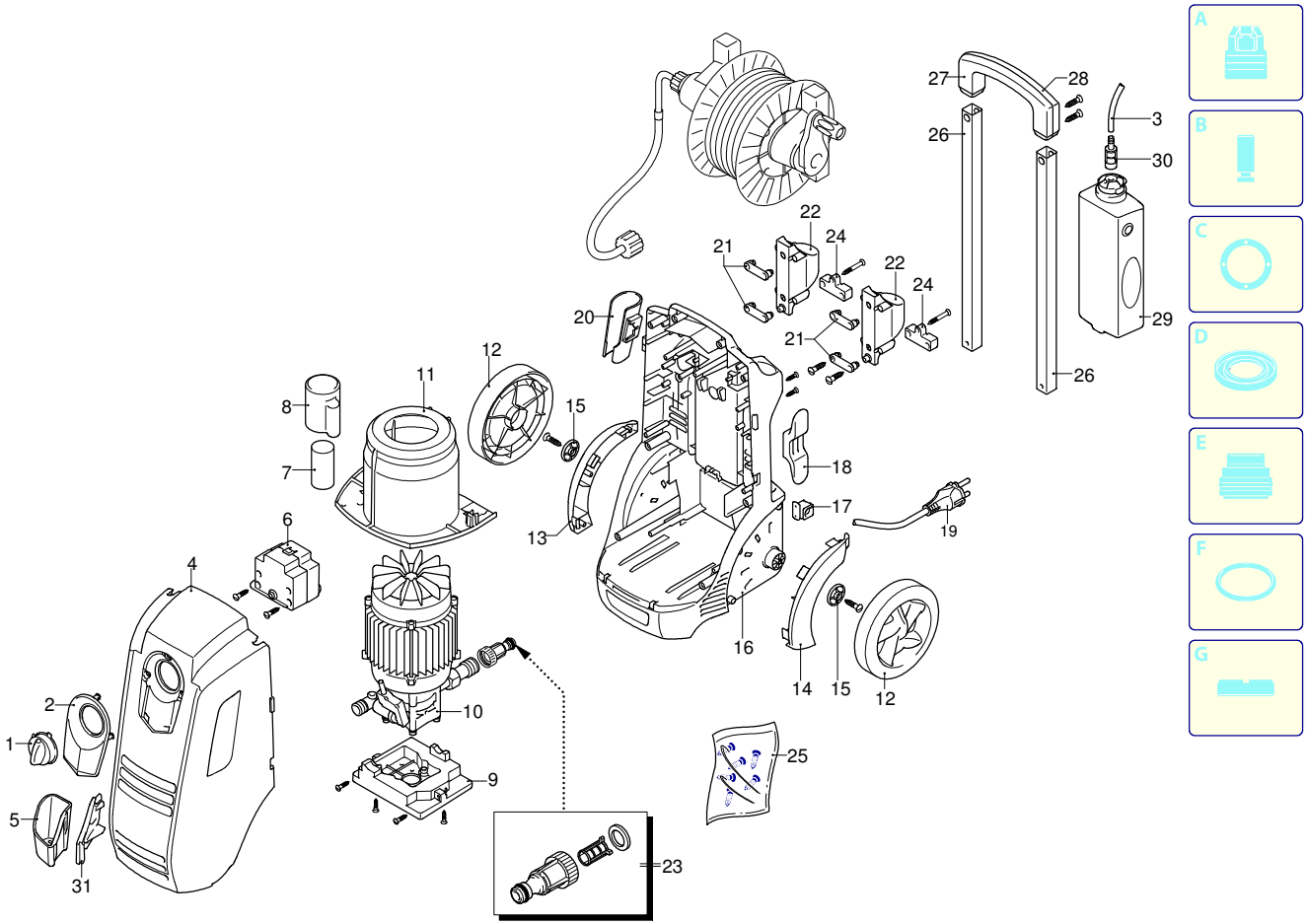

UN_CE_0647-AU

Validità	Pos.	Codice	Denominazione	Q
	1	3440301	Manopola	1
	2	3440420	Supporto	1
	3	3440730	Tubo	1
	4	3440411	Cofano	1
	5	3440440	Porta-accessori	1
	6	3441060	Interruttore	1
	7	3081620	Condensatore	1
	8	3440771	Porta-condensatore	1
	9	3440781	Supporto	1
	10	3441040	Premontaggio elettropompa	1
	11	3440801	Convogliatore	1
	12	3440480	Ruota	2
	13	3440490	Protezione	1
	14	3440500	Protezione	1
	15	3440510	Rondella	2
	16	3440521	Base	1
	17	3080580	Pressacavo	1
	18	3440530	Porta-accessori	1
	19	3082090	Cavo	1
	20	3440430	Porta-accessori	1
	21	3440551	Supporto	4
	22	3440821	Supporto	2
	23	3082130	Kit attacco acqua	1
	24	3440671	Supporto	2
	25	3440630	Kit vite	1
	26	3440680	Prolunga	2
	27	3440690	Manico	1
	28	3440700	Manico	1
	29	3440710	Serbatoio	1
	30	3440720	Filtro	1
	31	3441230	Gancio	1

Modello MPX 140 L

Versione: MPX 140 L (11)

Matricola:

Codice: 13067

24/01/2011

230 V - 50 Hz

schuko

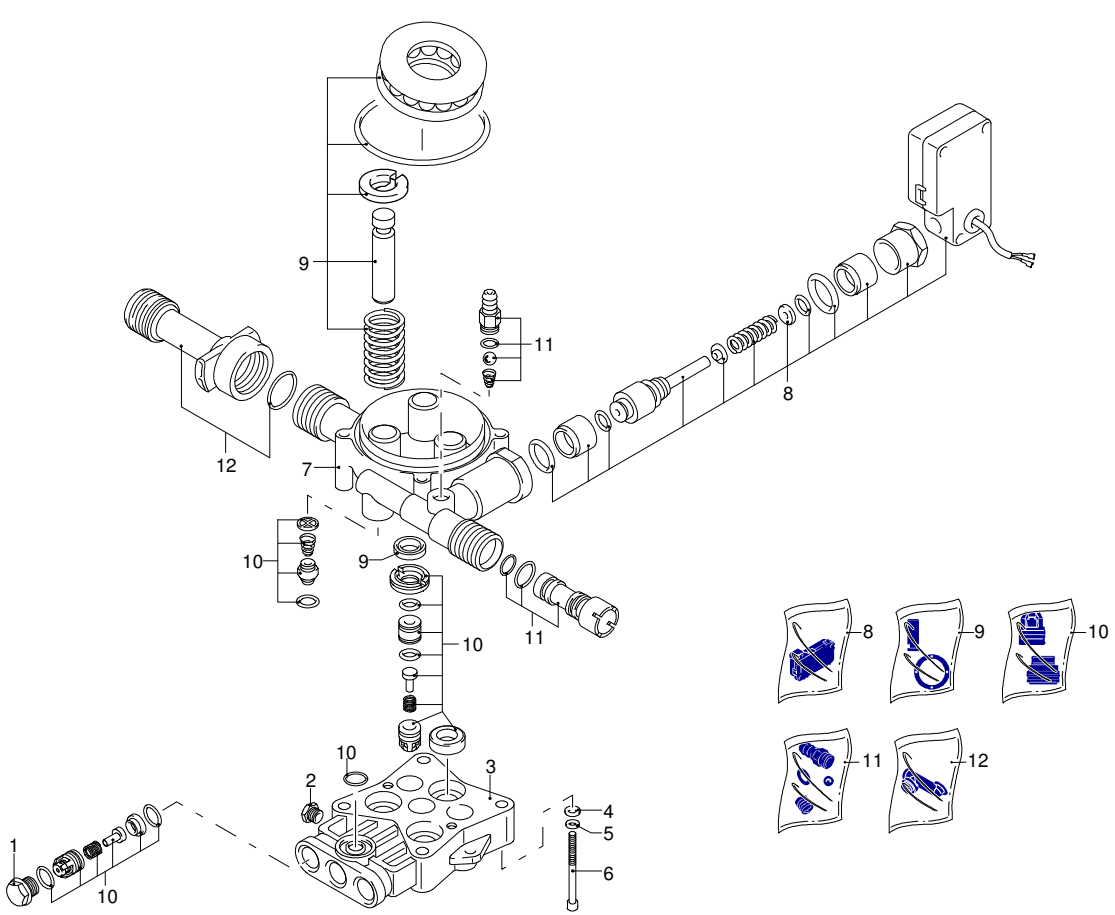

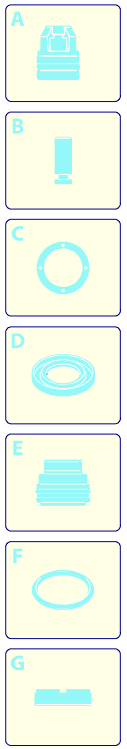

Validità	Pos.	Codice	Denominazione	Q
	1	3083210	Tappo	3
	2	3081730	Tappo	1
	3	3083220	Testa	1
	4	3081760	Rondella	4
	5	3081750	Rondella	4
	6	3081740	Vite	4
	7	3083230	Corpo pompa	1
	8	3440560	Kit TSS	1
	9	3440570	Kit pistoni + tenute	1
	10	3081290	Kit valvole + tenute	1
	11	3440610	Kit aspirazione detergente	1
	12	3440620	Kit aspirazione	1

UN_CE_0301-CW

Modello MPX 140 L

Versione: MPX 140 L (11)

Matricola:

Codice: 13067

24/01/2011

230 V - 50 Hz

schuko

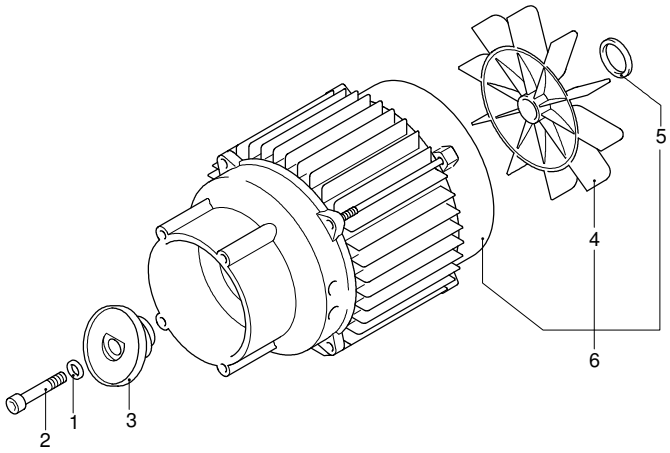

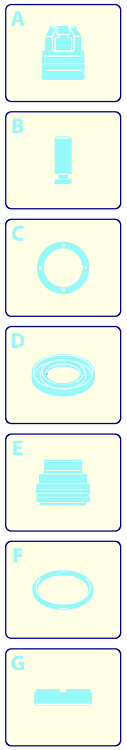

Validità	Pos.	Codice	Denominazione	Q
	1	3081750	Rondella	1
	2	3081950	Vite	1
	3	3441020	Piattello	1
	4	3440370	Ventola	1
	5	3441000	Anello	1
	6	3441010	Motore	1

UN_CE_0591-MV

Modello MPX 140 L

Versione: MPX 140 L (11)

Matricola:

Codice: 13067

24/01/2011

230 V - 50 Hz

schuko

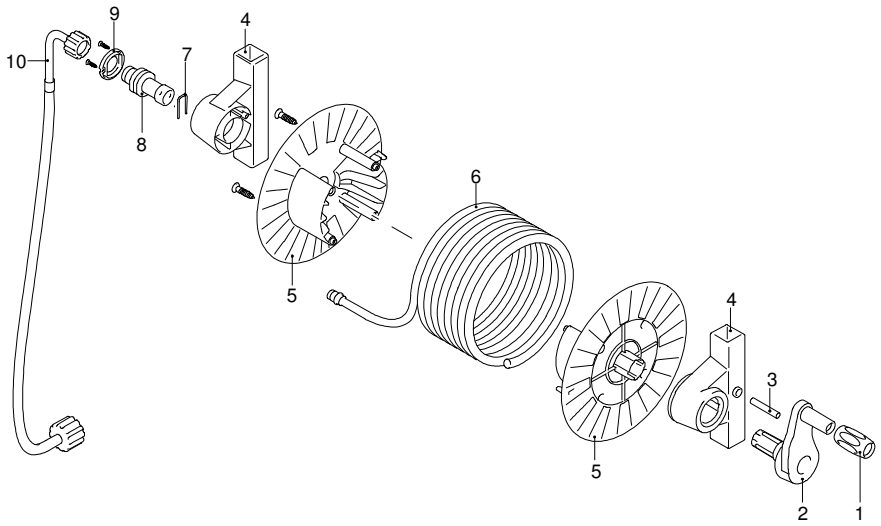

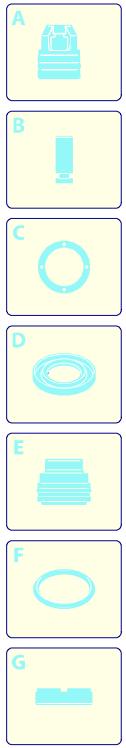

Validità	Pos.	Codice	Denominazione	Q
	1	3440830	Manopola	1
	2	3440840	Leva	1
	3	3440850	Spina	2
	4	3440860	Supporto	2
	5	3440870	Disco	2
	6	3441220	Tubo alta pressione	1
	7	3440890	Forcella	1
	8	3440900	Raccordo	1
	9	3440910	Rondella	1
	10	3441100	Tubo alta pressione	1

UN_CE_0292-MX

Modello MPX 140 L

Versione: MPX 140 L (11)

Matricola:

Codice: 13067

24/01/2011

230 V - 50 Hz

schuko

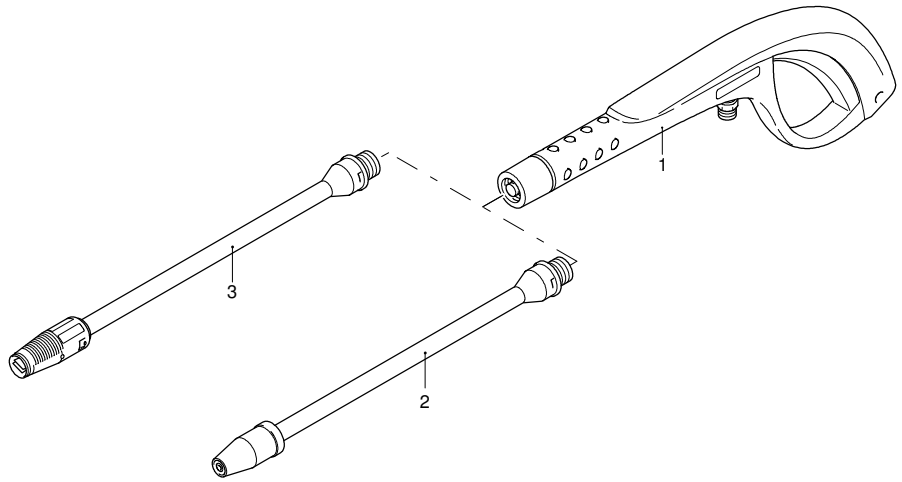

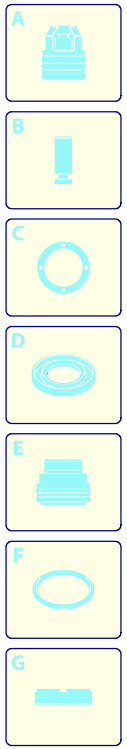

Validità	Pos.	Codice	Denominazione	Q
	1	3082021	Pistola	1
	2	3081590	Lancia+rotopower	1
	3	3081580	Lancia+testina	1

UN_CE_0661-BU