DIMENSIONS / DIMENSIONNÉS / ABMESSUNGEN / DIMENSIONES / DIMENSIONI

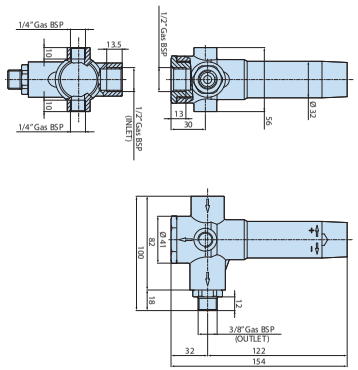

ANNOVI REVERBERI S.p.A.
Via M. L. King, 3 - 41100 Modena (Italy)
Tel. (+39) 059.414.411 - Fax (+39) 059.253.505
E - Mail: industria@annovireverberi.it

Regulating valves
Soupapes de régulation
Regelungsventile
Válvulas de regulación
Valvole di regolazione

ZEROMATIC/93
ZEROMATIC/CSC



TECHNICAL DATA / DONNÉES TECHNIQUES / TECHNISCHE ANGABEN
CARACTERÍSTICAS TÉCNICAS / CARATTERISTICHE TECNICHE

Model / Modèle / Modell / Modelo / Modello	MAX	MAX	INLET	OUTLET
	l/min	bar		
ZEROMATIC/93 (Cod. 2907)	40	250	1/2"G (F)	3/8"G (M)
ZEROMATIC/93 (Cod. 2908)	40	250	1/2"NPT (F)	3/8"NPT (M)
ZEROMATIC/CSC (Cod. 22789)	40	250	1/2"G (F)	3/8"G (M)

ATTENTION:
ATTENTION:
ACHTUNG:
ATENCIÓN:
ATTENZIONE:

- This manual must be read before beginning installation of the unit.
- Ce livret doit être lu avant d'installer et d'employer le produit.
- Das vorliegende Handbuch ist vor der Installation und dem Gebrauch des Produkts aufmerksam zu lesen.
- Este manual debe ser leído antes de proceder a la instalación y uso del producto.
- Il presente libretto va letto prima di procedere all'installazione ed uso del prodotto.

MI_40140_ZEROMATIC_93_CSC

ZEROMATIC/93 - ZEROMATIC/CSC 250bar

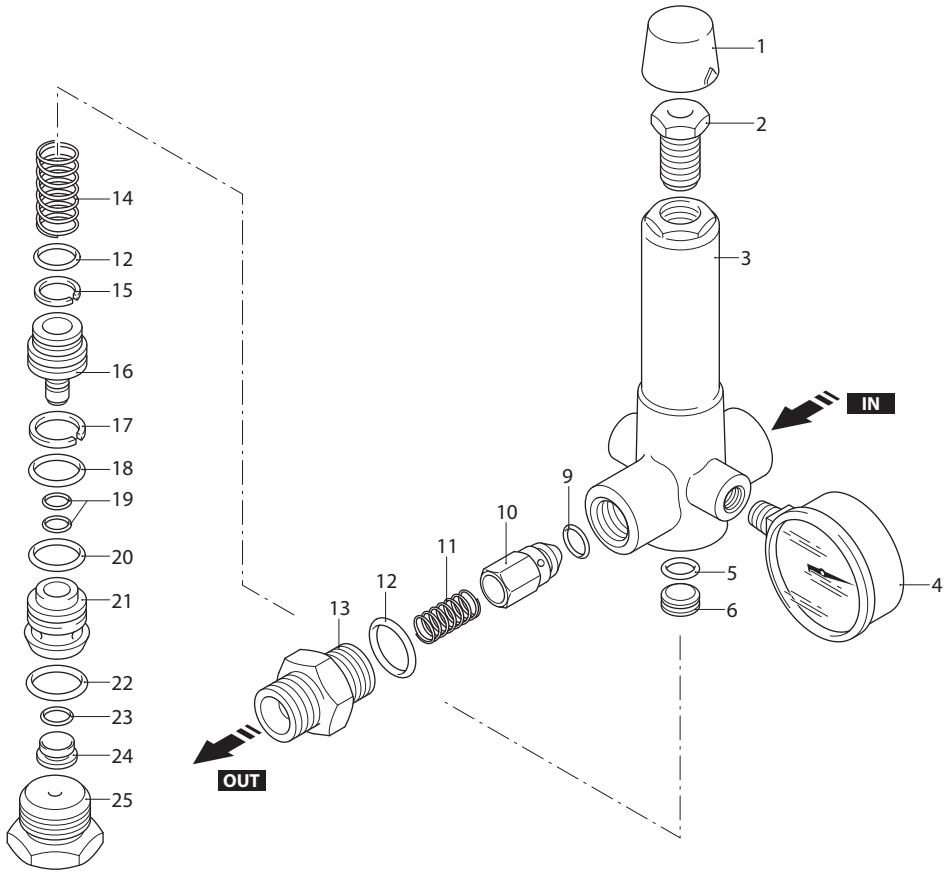

UN000198-GQ

KIT RICAMBI / *PART KITS*

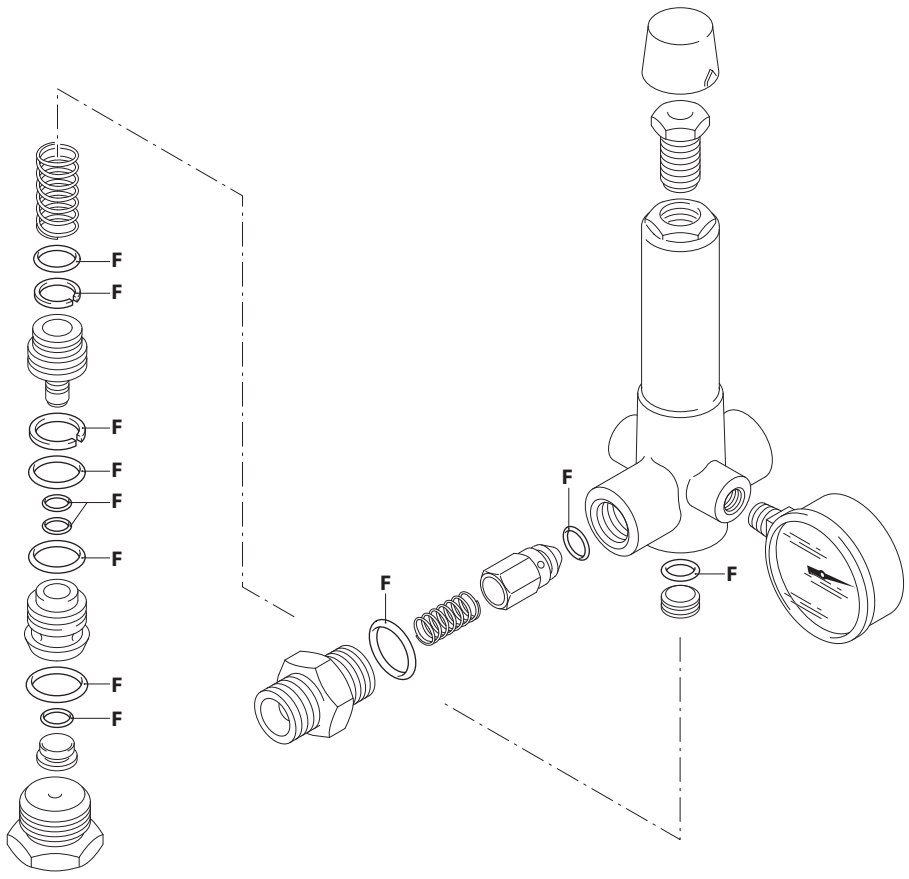



UN000199-CT

1568040

1	ZEROMATIC/93 (2907) - MAX 250 bar, 40 l/min
2	ZEROMATIC/93 (2908) - MAX 250 bar, 40 l/min
3	ZEROMATIC/CSC (22789) - MAX 250 bar, 40 l/min

P.	Cod.	Denominazione	Description	Q.	Note
1	1020120	Coperchio	Cover	1	
2	1020080	Vite	Screw	1	
3	1560120	Corpo valvola	Valve body	1	1 3
	1560200	Corpo valvola	Valve body	1	2
4	740260	Manometro	Pressure gauge	1	Optional
5	770570	Guarnizione OR Ø 18,77x1,78	O-ring	1	
6	1020070	Piattello	Wobble plate	1	
9	1560150	Guarnizione OR Ø 5,94x3,53	O-ring	1	1 2
10	1560100	Otturatore	Shutter	1	1 2
11	1560140	Molla	Spring	1	1 2
12	960160	Guarnizione OR Ø 17,86x2,62	O-ring	2	
13	1560130	Raccordo 3/8" G	Fitting	1	1 3 ◔
	1560210	Raccordo 3/8" NPT	Fitting	1	2 ◔
14	1020110	Molla	Spring	1	
15	1020190	Anello antiestrusione	Ring	1	
16	1020040	Pistone	Piston	1	
17	1020200	Guarnizione OR Ø 20,63x2,62	O-ring	1	
18	390060	Guarnizione OR Ø 20,63x2,62	O-ring	1	
19	600180	Guarnizione OR Ø 7,66x1,78	O-ring	2	
20	770260	Guarnizione OR Ø 23,52x1,78	O-ring	1	
21	1020031	Centraggio	Ring	1	
22	550350	Guarnizione OR Ø 23,81x2,62	O-ring	1	
23	880840	Guarnizione OR Ø 9,25x1,78	O-ring	1	
24	1020061	Sede	Seat	1	
25	1020020	Tappo	Plug	1	1 3 C=50Nm
	1020290	Tappo	Plug	1	2 C=50Nm

P.	Cod.	Denominazione	Description	Q.	Note

C Tolleranza coppia di serraggio +0÷-10% / *Tightening torque tolerance +0÷-10%*

◔ Avvitare con Loxeal 55-14 / *Screw with Loxeal 55-14*

KIT [F] 1830
OR
O-rings

DI 1568516