DIMENSIONS / DIMENSIONNÉS / ABMESSUNGEN / DIMENSIONES / DIMENSIONI

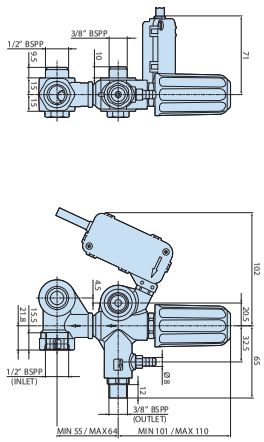

ANNOVI REVERBERI S.p.A.
Via M. L. King, 3 - 41100 Modena (Italy)
Tel. (+39) 059.414.411 - Fax (+39) 059.253.505
E - Mail: industria@annovireverberi.it

Regulating valves
Soupapes de régulation
Regelungsventile
Válvulas de regulación
Valvole di regolazione

VRZ TSS



TECHNICAL DATA / DONNÉES TECHNIQUES / TECHNISCHE ANGABEN
CARACTERÍSTICAS TÉCNICAS / CARATTERISTICHE TECNICHE

Model / Modèle / Modell / Modelo / Modello	MAX	MAX	INLET	OUTLET
	l/min	bar		
VRZ TSS + ID for RC, XM, RK series (Cod. 24324)	15	200	1/2"G (F)	3/8"G (M)

ATTENTION:
ATTENTION:
ACHTUNG:
ATENCIÓN:
ATTENZIONE:

- This manual must be read before beginning installation of the unit.
- Ce livret doit être lu avant d'installer et d'employer le produit.
- Das vorliegende Handbuch ist vor der Installation und dem Gebrauch des Produkts aufmerksam zu lesen.
- Este manual debe ser leído antes de proceder a la instalación y uso del producto.
- Il presente libretto va letto prima di procedere all'installazione ed uso del prodotto.

MI_40005_VRZ_TSS

VRZ TSS

250bar

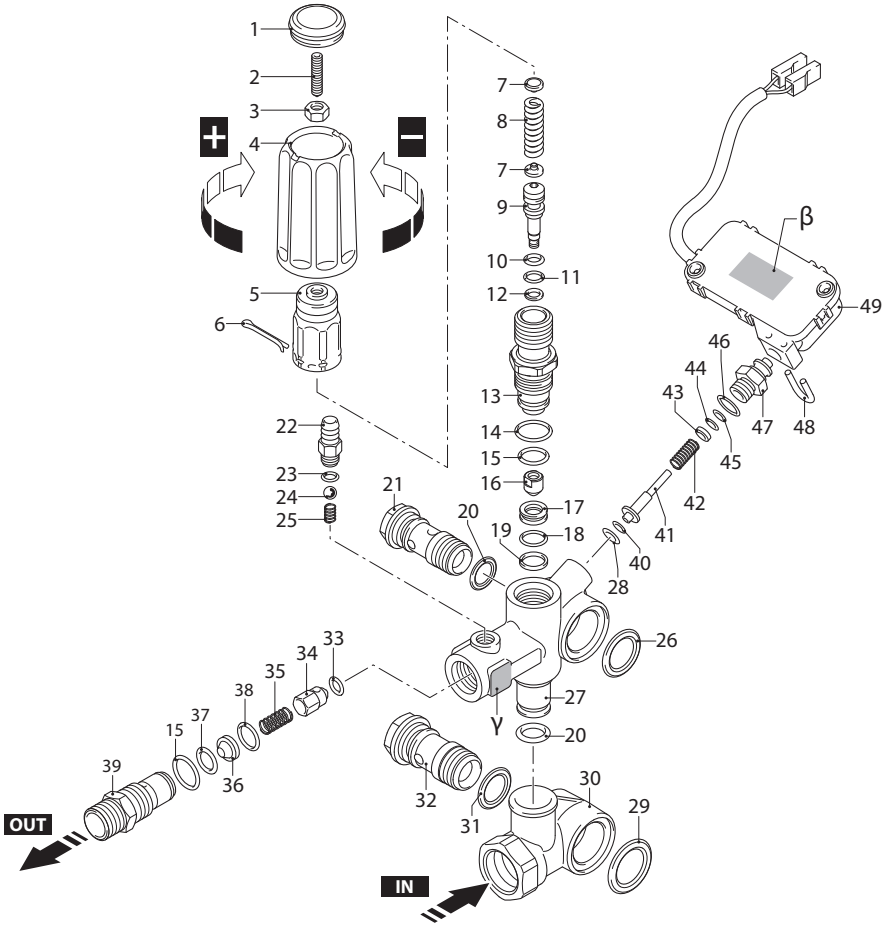

AR_2-00009-CA

KIT RICAMBI / *PART KITS*

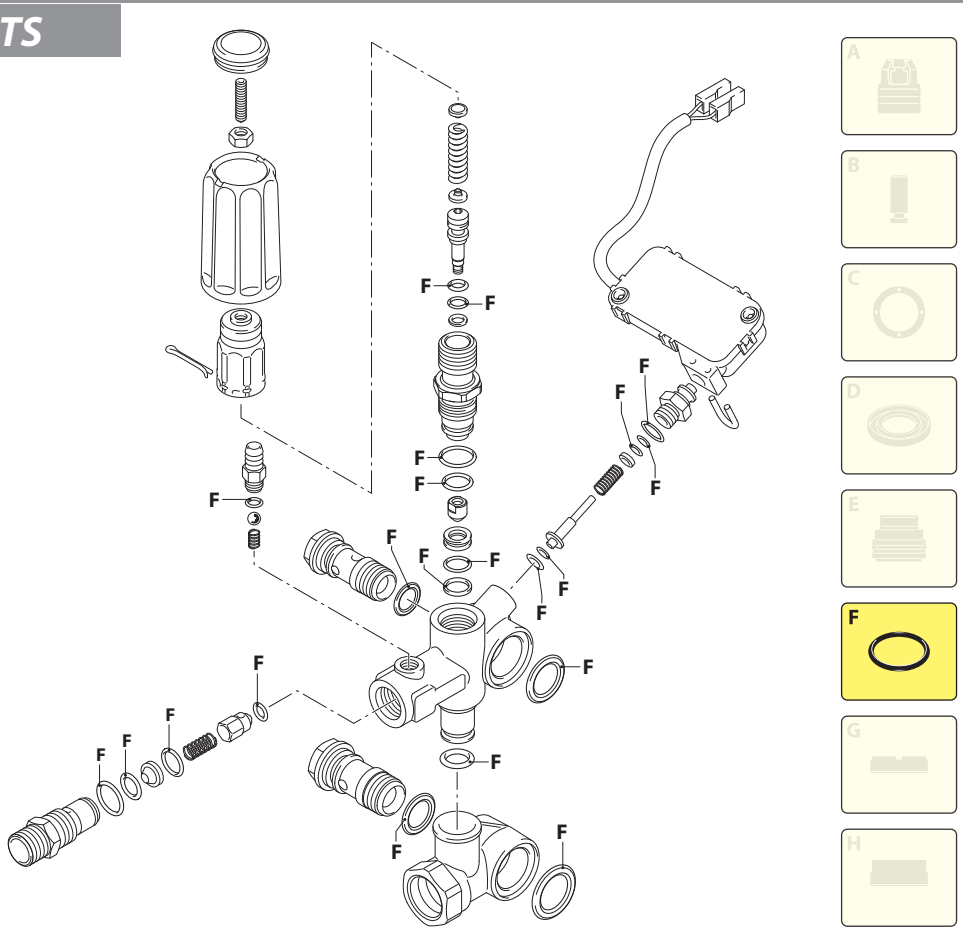

AR_2-00009-CA

3748600

1 **VRZ TSS + ID** (24324) - MAX 200 bar, 15 l/min

P.	Cod.	Denominazione		Description	Q.	Note
1	3200500	Tappo		Plug	1	
2	2840970	Vite	STEI M6X25	Screw	1	
3	1060120	Dado	M6	Nut	1	
4	3740030	Manopola		Knob	1	
5	2500540	Inserto		Insert	1	❍ (a)
6	2500550	Copiglia		Split pin	1	(b)
7	1980220	Piattello		Wobble plate	2	
8	2760410	Molla		Spring	1	
9	2760400	Pistone		Piston	1	
10	2260100	Guarnizione OR	Ø 6,02x2,62	O-ring	1	❍
11	660190	Guarnizione OR	Ø 6,07x1,78	O-ring	1	❍
12	2760210	Anello	antiestrusione	Ring	1	
13	2760570	Guida		Guide	1	◔ C=35Nm
14	1200690	Guarnizione OR	Ø 15,6x1,78	O-ring	1	
15	394280	Guarnizione OR	Ø 12,42x1,78	O-ring	2	
16	2260070	Otturatore		Shutter	1	▧ C=3Nm
17	2760980	Sede		Seat	1	
18	770140	Guarnizione OR	Ø 11,11x1,78	O-ring	1	
19	2760640	Anello	antiestrusione	Ring	1	
20	390080	Guarnizione OR	Ø 11,91x2,62	O-ring	2	❍
21	1540272	Vite	3/8" G	Screw	1	C=30Nm
22	1982520	Portagomma	Ø 8	Hose tail	1	◔ C=4Nm
23	480480	Guarnizione OR	Ø 4,48x1,78	O-ring	1	
24	1250280	Sfera		Ball	1	
25	1560520	Molla		Spring	1	
26	2260190	Guarnizione OR	Ø 20,29x2,62	O-ring	1	
27	3740010	Corpo valvola		Valve body	1	
28	1120681	Guarnizione OR	Ø 3,39x1,78	O-ring	1	❍
29	1540630	Guarnizione OR	Ø 23,47x2,62	O-ring	1	
30	3740020	Corpo	G1/2"(F)	Body	1	
31	880270	Guarnizione OR	Ø 17,17x1,78	O-ring	1	
32	2260420	Vite	1/2" G ottone	Screw	1	C=40Nm
33	2101770	Guarnizione OR	Ø 4x2,5	O-ring	1	
34	2760131	Otturatore		Shutter	1	Inox
35	2760200	Molla		Spring	1	
36	2760120	Iniettore	Ø 2,0	Injector	1	
37	1470210	Guarnizione OR	Ø 9x1	O-ring	1	
38	2760270	Guarnizione OR	Ø 12x1	O-ring	1	
39	2760230	Raccordo	G 3/8" (M)	Fitting	1	◔ C=40Nm
40	3740190	Anello	antiestrusione	Ring	1	❍
41	3740180	Asta		Pin	1	❍
42	2260460	Molla		Spring	1	
43	2021650	Rondella		Washer	1	
44	1260821	Guarnizione OR	Ø 1,78x1,78	O-ring	1	⧓
45	3740050	Anello	antiestrusione	Ring	1	⧓
46	600180	Guarnizione OR	Ø 7,66x1,78	O-ring	1	
47	3740040	Raccordo		Fitting	1	◔ C=7Nm
48	2022201	Forcella		Fork	1	
49	2029752	Premontaggio scatola TSS	marcato A	TSS box assembly	1	

P.	Cod.	Denominazione	Description	Q.	Note

LEGENDA γ / *γ KEY*

ESEMPIO / EXEMPLE	Z	CODICE / *CODE*	Ø
10 17 A MM (mese - *month*) YY (anno - *year*) Z (iniettore - *injector*)	A	2760120	2,0

C Tolleranza coppia di serraggio +0÷-10% / *Tightening torque tolerance +0÷-10%*

◔ Avvitare con Loxeal 55-14 / *Screw with Loxeal 55-14*

⧓ Lubrificare con grasso Molykote PG54 / *Lubricate with grease Molykote PG54*

❍ Lubrificare con grasso Molykote G807 / *Lubricate with grease Molykote G807*

▧ Avvitare con Loxeal 83-55 / *Screw with Loxeal 83-55*

(a) Avvitare a mano fino a battuta con il cod. 2760570. Non usare avvitatori / *Keep in contact manually up to p/n 2760570. Don't use the screwdriver*

(b) Montare la copiglia e piegare entrambi i lembi all'interno / *Fit the split pin and bend both flaps toward inside*

β Codice premontaggio / *Code number*

γ Vedi tabella / *See table*

KIT [F] 42780
OR
O-rings

DI_3748503