

3/4" 1" 1"1/4 1"1/2 2"
0-100 bar

# HR6001 HAI

## *WHY RAMEX HOSE REELS* › PERCHÈ UN AVVOLGITUBO RAMEX

| | |
|---|---|
| SAVE TIME | *RISPARMIO DI TEMPO* |
| SAVE MONEY | *RISPARMIO DI DENARO* |
| INCREASED SAFETY | *SICUREZZA SUL LAVORO* |
| LONG HOSE DURABILITY | *INCREMENTA LA DURATA DEL TUBO* |
| EFFICIENCY IN DAILY WORK | *EFFICIENZA NEL LAVORO QUOTIDIANO* |
| 100% MADE IN ITALY | *MADE IN ITALY 100%* |

## *WHERE TO USE* › DOVE UTILIZZARLO




## *PROPER USE* › CORRETTO UTILIZZO



*1*



*2*




*3*



*4*




*5*



*6*

ramex

*video*



3/4"
1"
1"1/4
1"1/2
2"
$H_2O$
0-100 bar

A

# HR6001 HAI

## TECHNICAL FEATURES › CARATTERISTICHE TECNICHE

### HR6001 HAI AISI 304

| | |
|---|---|
| ***Admitted diameters*** Diametri ammessi | 3/4" |
| ***Hose lenght in meters*** Lunghezza tubo | Up to 131.2 ft 3/4" Fino a 40 mt 3/4" |
| ***Working pressure*** Pressione lavoro | Up to 1450 psi / Fino a 100 bar |
| ***Working Temperature*** Temperatura lavoro | 212°F - 100°C * |
| ***Inlet thread size*** Connessione Ingresso | 1" M |
| ***Minimum flow path*** Passaggio minimo | 19 mm |
| ***Outlet thread size*** Connessione uscita | 3/4" F |
| ***Weight*** Peso | 47 Kg / 104 Lb |
| ***Packing size*** Dimensione imballo | 24 x 24 x 24 in 600x600x600 mm |
| ***Raw material sides and roll*** Materiali costruttivi rullo e fiancate | AISI 304 |
| ***Raw material shaft and swivel joint*** Materiali costruttivi perno e giunto | AISI 303 |
| ***Raw material main spring*** Materiale molla principale | Carbon Steel Acciaio al carbonio |
| ***Can be used to transfer*** Adatto all'utilizzo con | Air Water Chemical Aria Acqua Prodotti Chimici |
| ***Included Accessories*** Accessori inclusi | Hose bumper (3/4" o 1") Tampone finecorsa (3/4" o 1") |

### HR6001 HAI AISI 316

| | |
|---|---|
| ***Admitted diameters*** Diametri ammessi | 3/4" |
| ***Hose lenght in meters*** Lunghezza tubo | Up to 131.2 ft 3/4" Fino a 40 mt 3/4" |
| ***Working pressure*** Pressione lavoro | Up to 1450 psi / Fino a 100 bar |
| ***Working Temperature*** Temperatura lavoro | 212°F - 100°C * |
| ***Inlet thread size*** Connessione Ingresso | 1" M |
| ***Minimum flow path*** Passaggio minimo | 19 mm |
| ***Outlet thread size*** Connessione uscita | 3/4" F |
| ***Weight*** Peso | 47 Kg / 104 Lb |
| ***Packing size*** Dimensione imballo | 24 x 24 x 24 in 600x600x600 mm |
| ***Raw material sides and roll*** Materiali costruttivi rullo e fiancate | AISI 316 |
| ***Raw material shaft and swivel joint*** Materiali costruttivi perno e giunto | AISI 316 |
| ***Raw material main spring*** Materiale molla principale | Carbon Steel Acciaio al carbonio |
| ***Can be used to transfer*** Adatto all'utilizzo con | Air Water Chemical Aria Acqua Prodotti Chimici |
| ***Included Accessories*** Accessori inclusi | Hose bumper (3/4" o 1") Tampone finecorsa (3/4" o 1") |

### HR6001 HAI FE

| | |
|---|---|
| ***Admitted diameters*** Diametri ammessi | 3/4" - 1" |
| ***Hose lenght in meters*** Lunghezza tubo | Up to 131.2 ft 3/4" Fino a 40 mt 3/4" |
| ***Working pressure*** Pressione lavoro | Up to 1450 psi / Fino a 100 bar |
| ***Working Temperature*** Temperatura lavoro | 212°F - 100°C * |
| ***Inlet thread size*** Connessione Ingresso | 1" M |
| ***Minimum flow path*** Passaggio minimo | 19 mm |
| ***Outlet thread size*** Connessione uscita | 3/4" F |
| ***Weight*** Peso | 47 Kg / 104 Lb |
| ***Packing size*** Dimensione imballo | 24 x 24 x 24 in 600x600x600 mm |
| ***Raw material sides and roll*** Materiali costruttivi rullo e fiancate | Carbon Steel Acciaio al carbonio |
| ***Raw material shaft and swivel joint*** Materiali costruttivi perno e giunto | Carbon Steel Acciaio al carbonio |
| ***Raw material main spring*** Materiale molla principale | Carbon Steel Acciaio al carbonio |
| ***Can be used to transfer*** Adatto all'utilizzo con | Air Water / Aria Acqua On request Oil Grease Su richiesta Olio Grasso |
| ***Included Accessories*** Accessori inclusi | Hose bumper (3/4" o 1") Tampone finecorsa (3/4" o 1") |

### HR6001 HAI CA

| | |
|---|---|
| ***Admitted diameters*** Diametri ammessi | 3/4" - 1" |
| ***Hose lenght in meters*** Lunghezza tubo | Up to 131.2 ft 3/4" Fino a 40 mt 3/4" |
| ***Working pressure*** Pressione lavoro | Up to 1450 psi / Fino a 100 bar |
| ***Working Temperature*** Temperatura lavoro | 212°F - 100°C * |
| ***Inlet thread size*** Connessione Ingresso | 1" M |
| ***Minimum flow path*** Passaggio minimo | 19 mm |
| ***Outlet thread size*** Connessione uscita | 3/4" F |
| ***Weight*** Peso | 47 Kg / 104 Lb |
| ***Packing size*** Dimensione imballo | 24 x 24 x 24 in 600x600x600 mm |
| ***Raw material sides and roll*** Materiali costruttivi rullo e fiancate | Carbon Steel Acciaio al carbonio |
| ***Raw material shaft and swivel joint*** Materiali costruttivi perno e giunto | Carbon Steel Acciaio al carbonio |
| ***Raw material main spring*** Materiale molla principale | Carbon Steel Acciaio al carbonio |
| ***Can be used to transfer*** Adatto all'utilizzo con | Air Water / Aria Acqua On request Oil Grease Su richiesta Olio Grasso |
| ***Included Accessories*** Accessori inclusi | Hose bumper (3/4" o 1") Tampone finecorsa (3/4" o 1") |

* This product has been designed for continuous use at a water temperature of 100°C-212°F. Not suitable for use with steam. Report appropriate area «Steam».

* Il prodotto è stato progettato per un utilizzo continuo ad una temperatura dell'acqua di 100°C -212°F. Non adatto all'utilizzo con vapore. Consultare apposita area "Vapore".

raiflex



3/4"
1"
1"1/4
1"1/2
2"
$H_2O$
0-100 bar

A

# HR6001 HAI

## *EXPLODED VIEW* › ESPLOSO

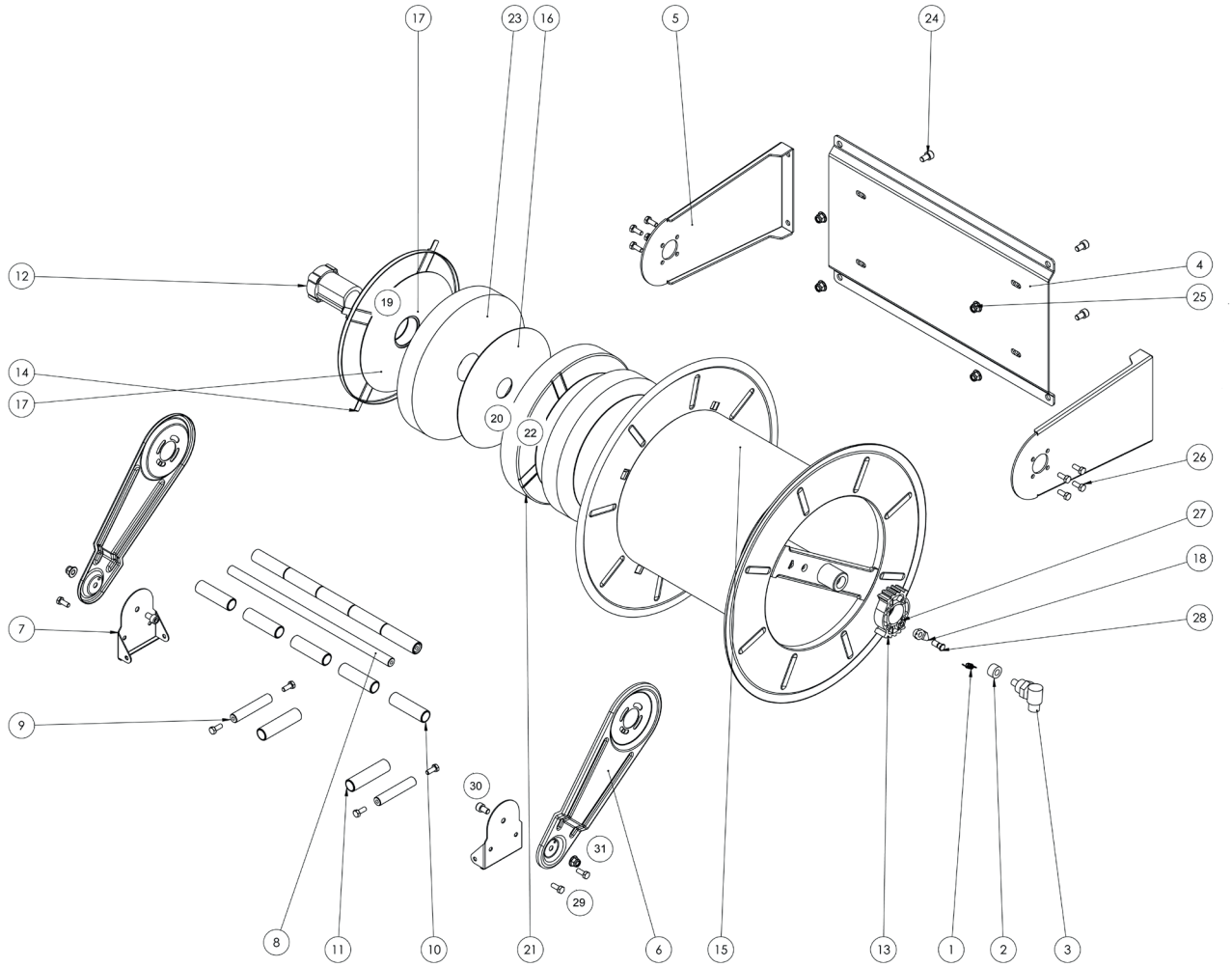



3/4" 1" 1"1/4 1"1/2 2"
0-100 bar

# HR6001 HAI

## *EXPLODED VIEW* › ESPLOSO

| POS | *Description and quantity* / Descrizione e quantità | HR 6001 HAI | | HR 6001 316 HAI | | HR 6001 FE/CA HAI | |
|---|---|---|---|---|---|---|---|
| 1 | Ratchet spring / Molla per salterello (1x) | KIT 93 | KIT 12 | KIT 93 316 | KIT 12 316 | KIT 93 | KIT 12 |
| 18 | Plastic ratchet / Salterello in plastica nudo (1x) | | RC 10 | | RC 10 | | RC 10 |
| 27 | Ratchet nut / Dado per salterello (1x) | | RC 20 | | RC 20 316 | | RC 20 |
| 28 | Ratchet screw / Vite per salterello (1x) | | | | | | |
| 2 | Bushing seal / Boccola tenuta (1x) | 4971R | KIT20 NEWR | 4970R 1" | KIT20 NEW 316R | 4969R | KIT20 NBR |
| 3 | Swivel joint / Giunto girevole (1x) | | | | | | |
| 4 | Base (1x) | | | | | | |
| 5 | Side fixed arm / Fiancata fissa (2x) | | | | | | |
| 6 | Mobile arm / Fiancata mobile (2x) | | | | | | |
| 7 | Roller guide / Guida rullino (2x) | | | | | | |
| 8 | Horizontal rod / Tirante orizzontale (2x) | | | | | | |
| 9 | Vertical rod / Tirante verticale (2x) | | | | | | |
| 10 | Horizontal roller / Rullino orizzontale (2x) | | | | | | |
| 11 | Vertical roller / Rullino verticale (2x) | | | | | | |
| 13 | Rack / Cremagliera (1x) | KIT CR 1 R | | KIT CR 1 R | | KIT CR 1 R | |
| 15 | Reel / Bobina (1x) | | | | | | |
| 12 | External plastic hub / Perno in plastica esterno (1x) | KIT 97 | | KIT 97 316 | | KIT 97 | |
| 14 | Spring cover / Copertura per molla (1x) | | | | | | |
| 16 | Plastic separator / Distanziale in plastica (2x) | | | | | | |
| 17 | Plastic separator / Distanziale in plastica (2x) | | | | | | |
| 19 | Plastic ring / Anello in plastica (1x) | | | | | | |
| 20 | Screw / Vite (4x) | | | | | | |
| 21 | Spring case / Padellotto portamolla (1x) | | | | | | |
| 22 | Internal plastic hub / Perno in plastica interno (1x) | | | | | | |
| 23 | Main spring / Molla principale (2x) | | | | | | |
| 24 | Screw / Vite (4x) | | | | | | |
| 25 | Nut / Dado (4x) | | | | | | |
| 26 | Screw / Vite (8x) | | | | | | |
| 29 | Screw / Vite (8x) | | | | | | |
| 30 | Screw / Vite (2x) | | | | | | |
| 31 | Nut / Dado (2x) | | | | | | |



3/4"
1"
1"1/4
1"1/2
2"
$H_2O$
0-100 bar

# HR6001 HAI

## *DIMENSIONAL DRAWING* › DISEGNO DIMENSIONALE

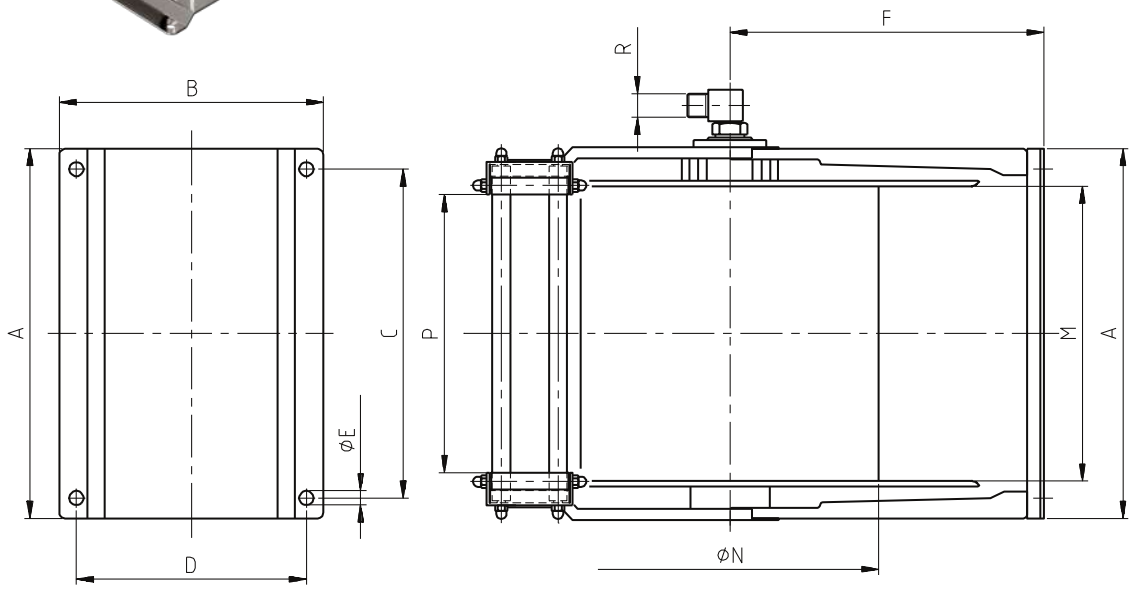


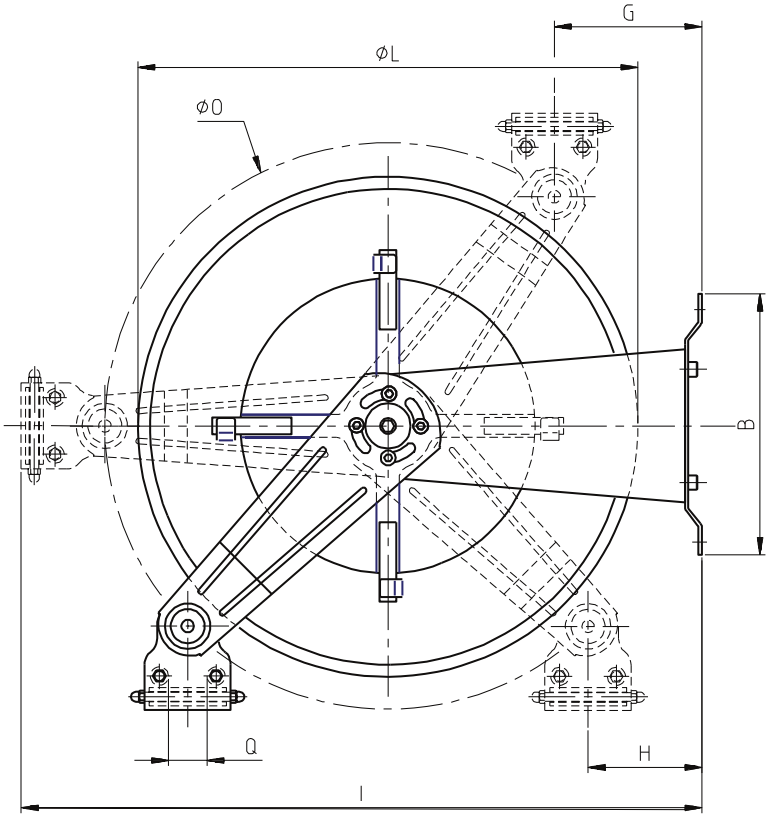


| ART. | A | B | C | D | E | F | G | H | I | L | M | N | O | P | Q | R |
|---|---|---|---|---|---|---|---|---|---|---|---|---|---|---|---|---|
| **HR 6001 HAI** | 500 mm | 345 mm | 476 mm | 312 mm | 13 mm | 315 mm | 120 mm | 107 mm | 700 mm | 540 mm | 395 mm | 320 mm | 580 mm | 350 mm | 35 mm | 1" |

# HR6001 HAI

## *INCLUDED ACCESSORIES* › ACCESSORI INCLUSI

| *HOSE REEL* AVVOLGITUBO | *HOSE BUMPER* FERMATUBO | | *NIPPLE* NIPPLO | | *SWIVEL JOINT* GIUNTO GIREVOLE | |
|---|---|---|---|---|---|---|
| **HR 6001** | 4941 |  | 4914 |  | 4971R |  |
| **HR 6001 316** | | | 4914 - 316 | | 4970R - 1” |  |
| **HR 6001 FE** | | | 4915 |  | 4969R |  |
| **HR 6001 CA** | | | | | | |

## *OPTIONAL ACCESSORIES* › ACCESSORI OPTIONAL

| *HOSE REEL* AVVOLGITUBO | *HOSE BUMPER* FERMATUBO | | *NIPPLE* NIPPLO | |
|---|---|---|---|---|
| **HR 6001** | 4940 |  | 4916 |  |
| **HR 6001 316** | | | 4916 - 316 | |
| **HR 6001 FE** | | | 4917 |  |
| **HR 6001 CA** | | | | |

| *HOSE* TUBO | | *STANDARD FITTING* RACCORDO STANDARD | | *OPTION* OPZIONE | |
|---|---|---|---|---|---|
| **43 3/4”** |  | 4923 |  | 4927 |  |
| **45 3/4”** |  | | | | |
| **61 3/4”** |  | | | | |
| **43 1”** |  | 4923 1” |  | 4928 |  |
| **45 1”** |  | | | | |
| **61 1”** |  | | | | |