FR
EN
DE
IT
ES
PT
EL

FRESH FOG

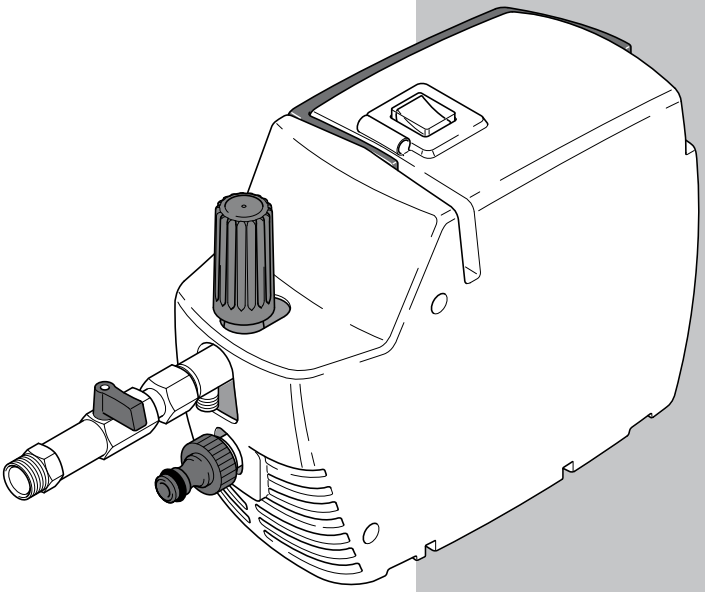

Lire ce manuel avant l'installation/utilisation de l'appareil, en faisant très attention aux INSTRUCTIONS POUR LA SÉCURITÉ.

Read this manual before installing/using the appliance, paying special attention to the SAFETY INSTRUCTIONS

Lesen Sie dieses Handbuch vor der Installation und dem Gebrauch der Maschine aufmerksam durch und achten Sie besonders auf die SICHERHEITSANWEISUNGEN.

Leggere questo manuale prima dell'installazione/uso dell'idropulitrice, prestando particolare attenzione alle ISTRUZIONI PER LA SICUREZZA

Léase este manual antes de instalar / utilizar la máquina, prestando particular atención a las INSTRUCCIONES SOBRE SEGURIDAD

Leia este manual antes de instalar/usar a máquina, prestando muita atenção nas INSTRUÇÕES PARA A SEGURANÇA

Διαβάστε το παρόν εγχειρίδιο πριν από την εγκατάσταση/χρήση του μηχανήματος, δίνοντας ιδιαίτερη προσοχή στις ΟΔΗΓΙΕΣ ΓΙΑ ΤΗΝ ΑΣΦΑΛΕΙΑ

cod. 90811 - BY

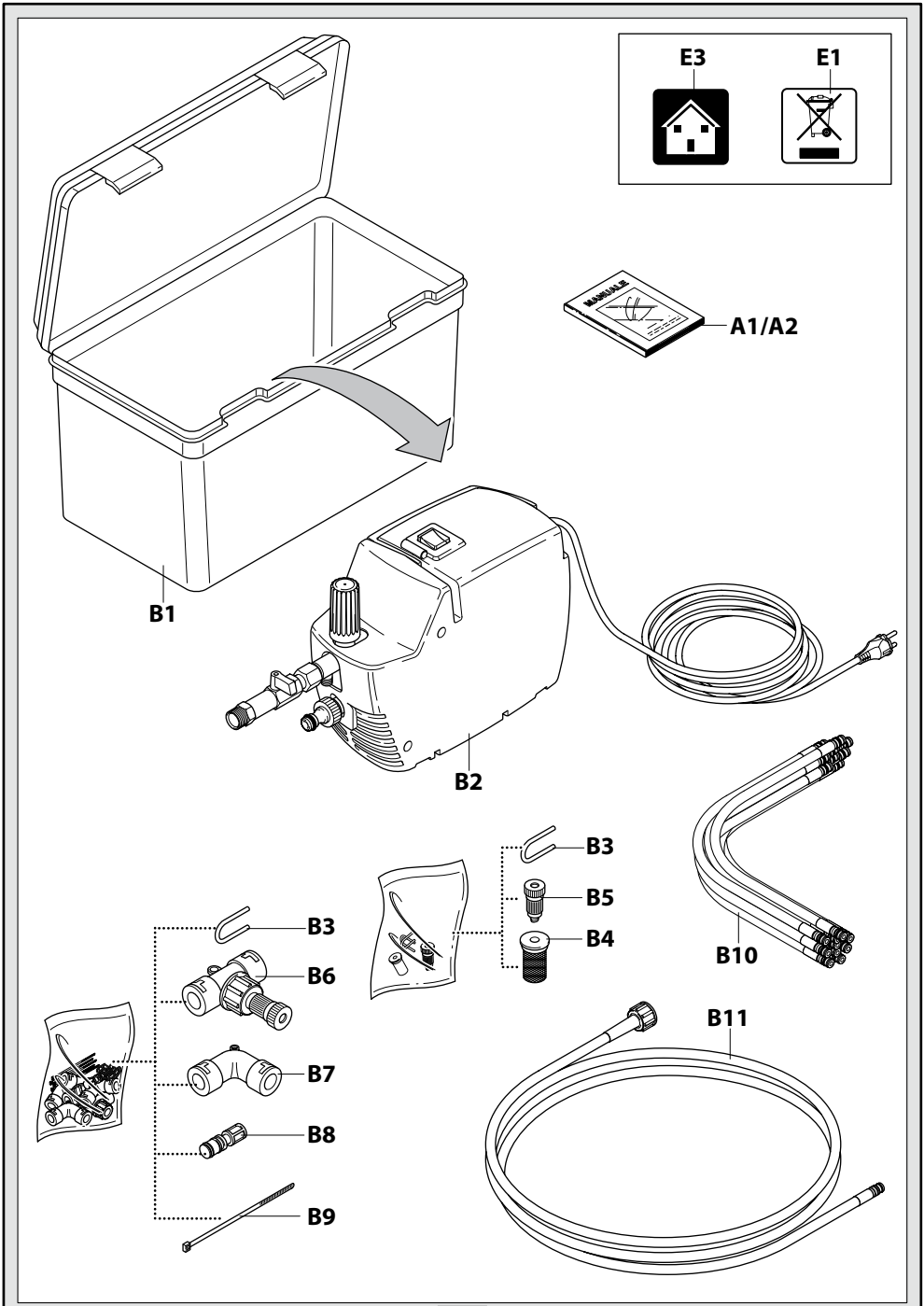
E3
E1
A1/A2
B1
B2
B3
B5
B4
B10
B3
B6
B7
B8
B9
B11

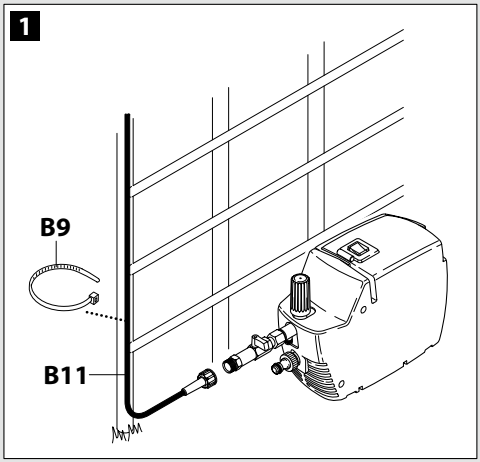
1
B9
B11

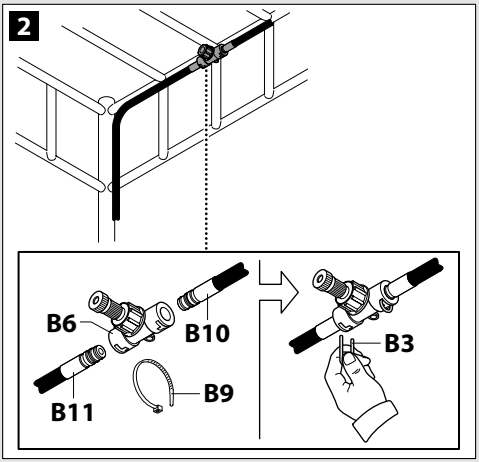
2
B6
B10
B3
B11
B9

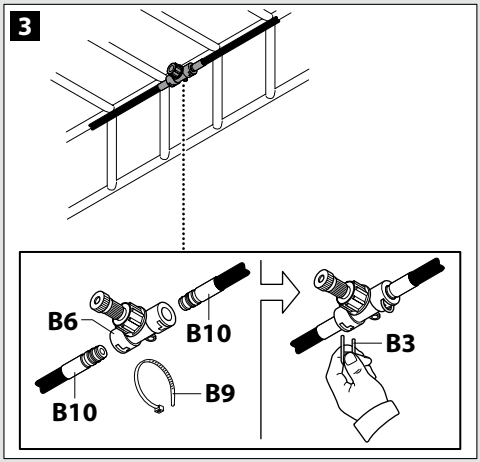
3
B6
B10
B3
B10
B9

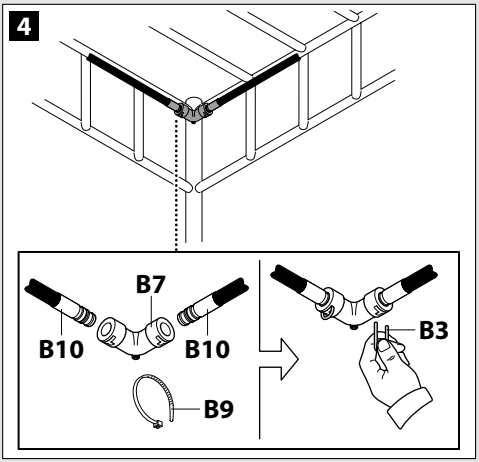
4
B7
B10
B10
B3
B9

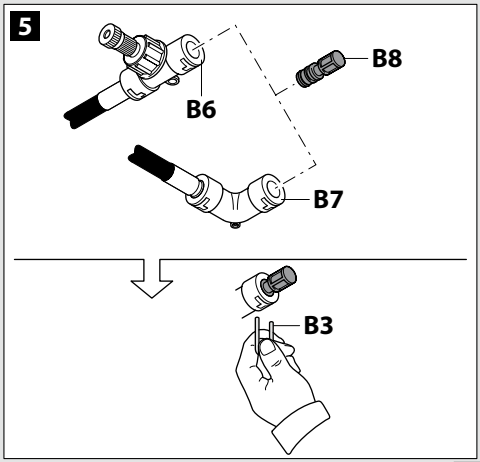
5
B8
B6
B7
B3

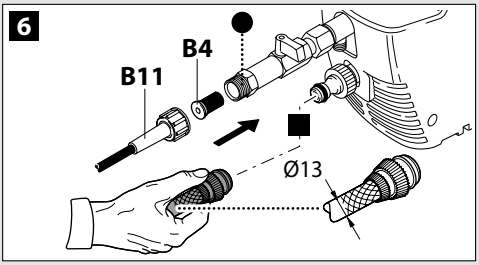
6
B4
B11
Ø13

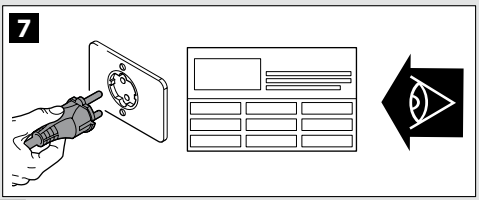
7

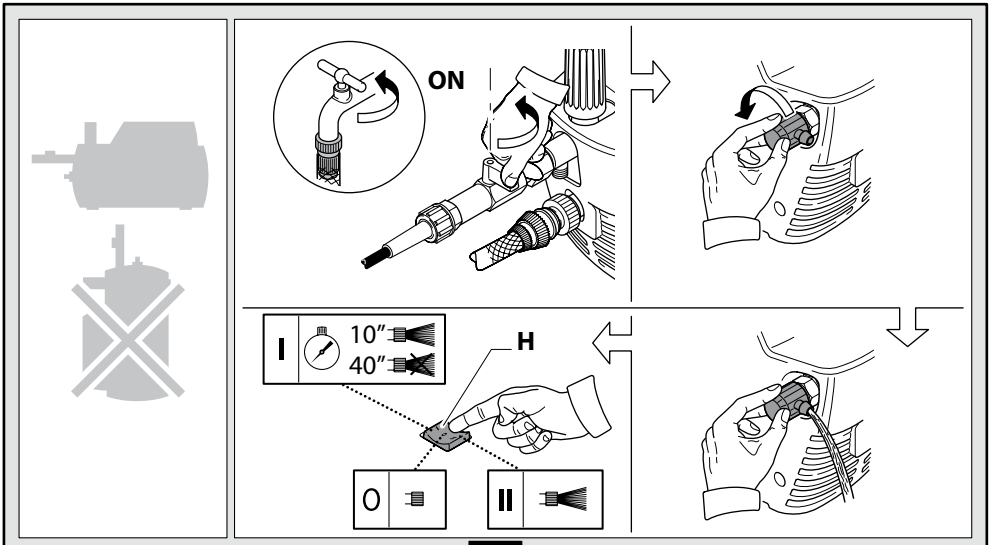

3

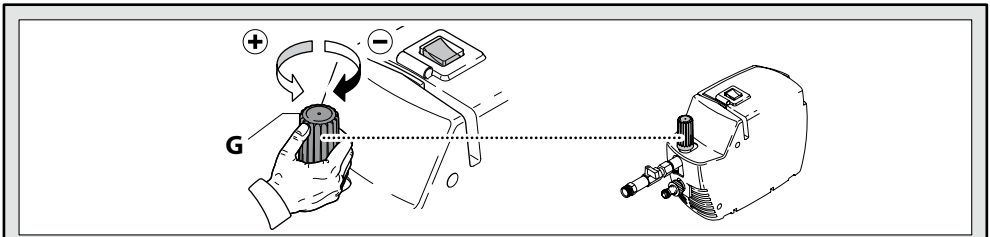

4

	Volt	⇨ 1 ÷ 25 m	⇨ 25 ÷ 50 m
	230	3 x 1,5 mm²	3 x 2,5 mm²

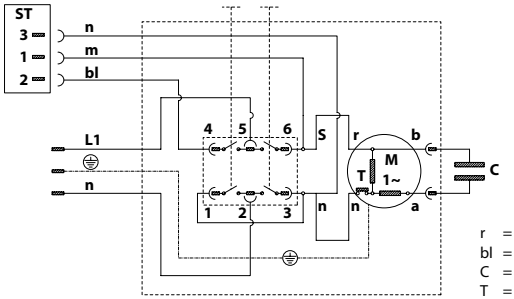

Schema Elettrico Fresh Fog

r = rosso n = nero b = bianco a = azzurro
bl = blu m = marrone M = motore
C = condensatore S = interruttore
T = protezione termica ST = scheda temporizzata

I

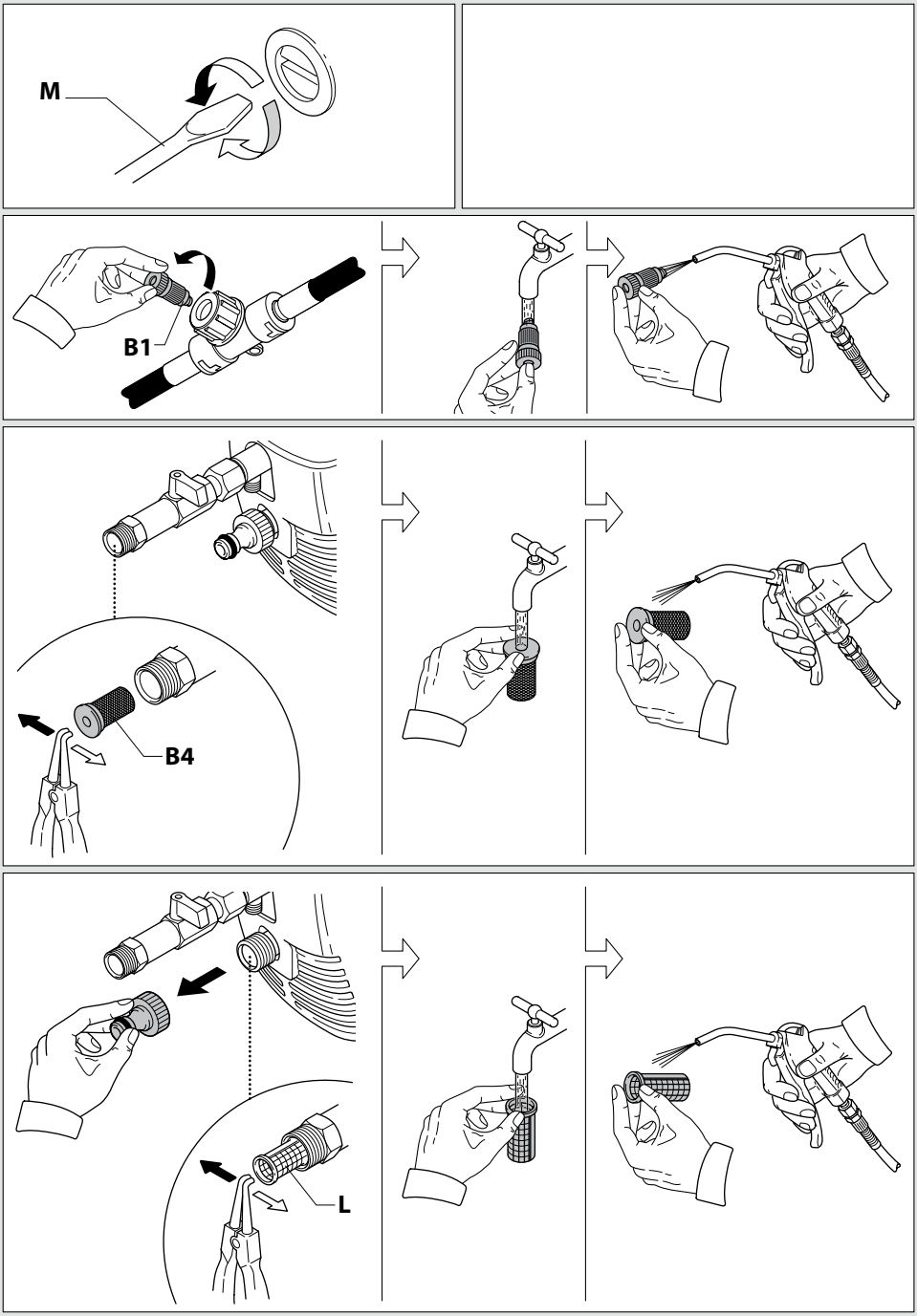
M
B1
B4
L

FR

1 INFORMATIONS GÉNÉRALES (FIG.1)

1.1 Utilisation du manuel

Le manuel UTILISATION • ENTRETIEN fait partie intégrante de l'appareil, dont le nom commercial est spécifié sur la couverture ; conserver pour des consultations futures. Le lire attentivement avant l'installation/utilisation. En cas de cessions, remettre le manuel au nouveau propriétaire.

1.2 Livraison

L'appareil et les composants de l'installation sont livrés dans une boîte spéciale qui sert aussi pour le remisage de l'appareil.
La composition de la fourniture est représentée sur la fig.1.

B1 = Boîte pour le transport et le remisage (1)
B2 = Fresh fog - (1)
B3 = Fourche - (24)
B4 = Filtre en refoulement - (1)
B5 = Buse - (1)
B6 = Raccord porte-buse - (10)
B7 = Raccord courbé - (2)
B8 = Bouchon - (2)
B9 = Clips - (15)
B10 = Tuyau - longueur = 1 000 mm - (10)
B11 = Tuyau - longueur = 3 000 mm - (1)

1.2.1 Documentation fournie

A1 Manuel d'utilisation et d'entretien
A2 Déclaration de conformité

1.3 Élimination des emballages

Les matériaux de l'emballage ne sont pas polluants pour l'environnement, toutefois ils doivent être recyclés ou éliminés conformément aux normes en vigueur dans le pays d'utilisation.

1.4 Signalisations d'information

Respecter les signalisations des plaques appliquées sur l'appareil.
Vérifier qu'elles soient toujours présentes et lisibles ; dans le cas contraire, les remplacer en les appliquant dans la position d'origine.
Plaque E1 - elle indique l'obligation de **ne pas éliminer** l'appareil comme déchet urbain ; il peut être redonné au distributeur au moment de l'achat d'un appareil neuf. Les parties électriques et électroniques de l'appareil ne doivent pas être réutilisées pour usages impropres car elles contiennent des substances dangereuses pour la santé.

1.4.1 Symboles

Icône E3 - Elle indique que l'appareil est conçu pour un usage non professionnel.

2 INFORMATIONS TECHNIQUES (FIG.1)

2.1 Utilisation prévue

L'appareil peut être utilisé en plein air ou à l'intérieur, pour abaisser la température dans des vérandas, hôtels, restaurants, discothèques, établissements balnéaires, laboratoires artisanaux, show-room, salles de gymnastique.
- Température de l'eau en entrée : **inférieure à 50 °C.**
- Pression de l'eau en entrée : **inférieure à 10 bars.**
- Température ambiante de fonctionnement : **supérieure à 0°C.**

L'appareil est conforme à la norme EN 60335-2-79/A1.

2.2 Utilisations non consenties

Il est interdit d'utiliser l'appareil en cas de pluie.
Il est interdit d'alimenter l'appareil avec des liquides inflammables, explosifs et toxiques.
Il est interdit de faire fonctionner l'appareil en atmosphère potentiellement inflammable ou explosive.
Il est interdit d'utiliser des accessoires qui ne sont pas d'origine et non spécifiques pour le modèle.

3 INFORMATIONS SUR LA SÉCURITÉ

L'utilisation est interdite aux personnes inexpérimentées ou qui n'ont pas lu et compris les instructions données dans ce manuel.
Débrancher l'appareil du réseau d'alimentation électrique en cas de pluie ou d'humidité excessive.
Ne pas toucher la fiche et/ou la prise avec les mains mouillées.
Il est interdit de modifier l'appareil ; toute modification entraîne l'invalidation de la déclaration de conformité et exonère le fabricant de toute responsabilité civile et pénale.
Ne pas utiliser l'appareil si le cordon de branchement est endommagé ou s'il présente des signes de vieillissement et d'abrasions.

4 INSTALLATION (FIG.2)

4.1 Montage

Attention - danger !
Toutes les opérations d'installation et de montage doivent être effectuées avec l'appareil débranché.
Monter l'appareil dans une zone hors de la portée des enfants.
Avant de mettre l'appareil en marche, vérifier si tous les raccords sont bloqués avec la fourche sur les tubes correspondants.
Pour la séquence de montage voir (**fig.2**).

4.2 Branchement électrique

Attention - danger !
Vérifier que le voltage et la fréquence (V-Hz) correspondent à ceux reportés sur la plaque d'identification (fig.2). Raccorder l'appareil à un réseau électrique avec une bonne mise à la terre et une protection différentielle (30 mA) qui interrompra l'alimentation électrique en cas de courts-circuits.

4.2.1 Utilisation des câbles de rallonge

Les câbles doivent avoir un degré de protection « IPX5 ».

La section des câbles de rallonge doit être proportionnée à leur longueur ; plus ils sont longs, plus la section doit être grande. Voir le tableau **I**.

4.3 Raccordement au réseau d'eau

Avertissement ! **Aspirer uniquement de l'eau filtrée ou propre. Le robinet de prélèvement de l'eau doit garantir une arrivée égale au débit de la pompe. Ne pas utiliser d'eau polluée.**

4.3.1 Raccords

● Sortie de l'eau (OUTLET)
■ Entrée de l'eau avec filtre (INLET)

5 UTILISATION (FIG.3/4)

L'eau atomisée par les buses évapore instantanément et abaisse la température ambiante.

5.1 Commandes

Dispositif de mise en marche/arrêt (**H**).

Attention - danger !
L'appareil doit fonctionner posé sur un plan sûr et stable, positionné comme indiqué sur la fig.3.

5.2 Mise en marche

Attention - danger !
Avant de mettre en marche l'appareil, vérifier s'il est bien alimenté en eau ; l'utilisation à sec provoque son endommagement. Pendant le fonctionnement, ne pas couvrir les grilles de ventilation.
1) Ouvrir complètement le robinet d'arrivée d'eau.

FR

2) Ouvrir complètement le robinet de refoulement.
3) Ouvrir la soupape de purge.
Évacuer l'air qui se trouve à l'intérieur du circuit d'alimentation. Lorsqu'il n'y a que de l'eau qui sort de la soupape de purge, refermer celle-ci.
4) Agir sur l'interrupteur (**H**) en pos. « I » pour une atomisation intermittente (voir données techniques).
5) Agir sur l'interrupteur (**H**) en pos. « II » pour une atomisation continue.

5.3 Réglage de la pression (FIG.4)

Si nécessaire, agir sur le régulateur (**G**) pour changer la pression et, par conséquent, l'atomisation de l'eau.
Selon le nombre de buses, régler la pression de façon à ce que l'eau envoyée par les buses soit atomisée correctement ; elle ne doit pas mouiller les surfaces qui se trouvent en-dessous.
Régler la pression au maximum si l'installation comprend toute la fourniture de buses prévue.

5.4 Arrêt

1) Mettre le dispositif de mise en marche (**H**) en pos. « O ».

5.5 Remise en marche

1) Mettre le dispositif de mise en marche (**H**) en pos. « I » ou en pos. « II » selon le mode de fonctionnement désiré.

5.6 Mise hors service

1) Éteindre l'appareil, mettre le dispositif de mise en marche (**H**) en pos. « O ».
2) Enlever la fiche de la prise.
3) Fermer le robinet de l'eau.

6 ENTRETIEN (FIG.5)

Tous les entretiens dont on ne parle pas dans ce chapitre doivent être effectués auprès d'un revendeur agréé avec service après-vente.

Attention - danger !
Avant toute intervention sur l'appareil, le débrancher.

6.1 Nettoyage

Attention - danger !
Ne pas nettoyer l'appareil avec un jet d'eau sous pression mais utiliser un chiffon imbibé de solvants inflammables et non toxiques.

6.2 Nettoyage des filtres en aspiration (L), en refoulement (B4) et de la buse (B5).

Laver les filtres et la buse sous l'eau courante et souffler de l'air.

7 ANOMALIES DE FONCTIONNEMENT

Anomalies	Causes probables	Solutions
La pompe n'atteint pas la pression prescrite et ne nébulise pas correctement	Buse usée	Remplacer la buse (fig.5)
	Filtre de l'eau sale	Nettoyer le filtre (fig.5)
	Filtre de l'eau usé	Remplacer le filtre (fig.5)
	Alimentation en eau insuffisante	Ouvrir complètement le robinet
	Aspiration d'air	Contrôler les raccords
	Air dans la pompe	Éteindre l'appareil. Répéter la procédure de mise en marche au point 5.2 (fig.3)
La pompe a des sautes de pression	Aspiration de l'eau du réservoir extérieur	Raccorder l'appareil au réseau d'eau
	Température de l'eau en entrée trop élevée	Baisser la température
	Buse obstruée	Nettoyer la buse (fig.5)
Le moteur « ronfle » mais ne démarre pas	Tension de réseau insuffisante	Contrôler que la tension de réseau corresponde à celle de la plaque (fig.2)
	Perte de tension causée par la rallonge	Vérifier les caractéristiques de la rallonge
	Arrêt prolongé de l'appareil	Contacter le Centre d'assistance technique agréé
Le moteur électrique ne démarre pas	Manque de tension	Vérifier la présence de tension dans le réseau et contrôler si la fiche est bien introduite dans la prise (*)
	Appareil qui n'est plus utilisé depuis longtemps	Par le trou arrière, débloquer le moteur avec l'outil « M » (pour les modèles qui le prévoient) (fig.5)
Fuites d'eau	Joints d'étanchéité usés	Remplacer les joints auprès d'un Centre d'assistance technique agréé
Bruit	Température de l'eau trop élevée	Baisser la température de l'eau
Fuites d'huile	Joints d'étanchéité usés	Contacter le Centre d'assistance technique agréé

Si, au cours du fonctionnement, le moteur s'arrête et ne repart pas, attendre 2-3 minutes avant de tenter de nouveau la mise en marche (**Intervention de la protection thermique**).
Si l'inconvénient se répète plus d'une fois, contacter le Centre d'assistance technique agréé.

8 PRÉSENTATION

8.1 L'appareil que vous avez acheté est un produit à très haut contenu technologique, réalisé par une des entreprises européennes de pompes à haute pression les plus expertes. Nous vous remercions de la confiance que vous nous avez témoigné en choisissant cet appareil. Nous vous souhaitons un bon travail.

9 PRESCRIPTIONS DE SÉCURITÉ

9.1 AVERTISSEMENTS : À NE PAS FAIRE

9.1.1  NE PAS utiliser l'appareil avec des fluides inflammables, toxiques ou ayant des caractéristiques non compatibles avec le fonctionnement correct de l'appareil. **Risque d'explosion ou d'empoisonnement**

9.1.2  NE PAS diriger le jet d'eau contre des personnes ou des animaux. **Risque de lésions**

9.1.3  NE PAS diriger le jet d'eau contre l'appareil, les parties électriques et vers d'autres appareillages électriques. **Risque d'électrocution**

9.1.4  NE PAS utiliser l'appareil en plein air en cas de pluie. **Risque de court-circuit**

9.1.5  IL NE PEUT PAS être actionné par des enfants ou des incapables. **Risque d'accident**

9.1.6  NE PAS toucher la fiche et/ou la prise avec les mains mouillées. **Risque d'électrocution**

9.1.7  NE PAS utiliser l'appareil si le câble électrique est endommagé. **Risque d'électrocution et de court-circuit**

9.1.8  NE PAS utiliser l'appareil si le flexible haute pression est endommagé. **Risque d'explosion**

9.1.9  NE PAS bloquer le levier du pistolet en position de fonctionnement. **Risque d'accident**

9.1.10  Contrôler si la plaquette des caractéristiques est bien appliquée sur l'appareil ; sinon informer le revendeur. Les appareils sans plaque NE doivent PAS être utilisés, car ils sont anonymes et potentiellement dangereux. **Risque d'accident**

9.1.11  NE PAS modifier ou changer le tarage de la soupape de réglage. **Risque d'explosion**

9.1.12  NE PAS changer le diamètre d'origine du jet de la tête. **Le fonctionnement peut être dangereusement compromis**

9.1.13  NE PAS laisser l'appareil sans surveillance. **Risque d'accident**

9.1.14  NE PAS déplacer l'appareil en tirant sur le **CORDON D'ALIMENTATION**. **Risque de court-circuit**

9.1.15 Éviter le transit de véhicules sur le flexible haute pression.

9.2 AVERTISSEMENTS : À FAIRE

9.2.1  Toutes les pièces conductrices de courant DOIVENT ÊTRE PROTÉGÉES contre le jet de l'eau. **Risque de court-circuit**

9.2.2  BRANCHER l'appareil uniquement sur un réseau électrique approprié et conforme aux normes en vigueur. **Risque d'électrocution**

- Le fonctionnement avec un interrupteur différentiel de sécurité offre une protection supplémentaire (30 mA).

9.2.3  La forte pression peut causer le rebond de parties ; PORTER des vêtements et des lunettes de protection. **Risque de lésions**

9.2.4  Avant d'effectuer toute intervention sur l'appareil, EXTRAIRE la prise de la fiche. **Risque de mise en marche accidentelle**

9.2.5  À cause du recul, EMPOIGNER solidement le pistolet lorsqu'on tire le levier. **Risque de lésions**

9.2.6  RESPECTER les prescriptions de la Compagnie locale di distribution de l'eau. Selon la norme DIN 1988, l'appareil ne peut être raccordé directement au réseau public de distribution de l'eau potable que si, dans la tuyauterie d'alimentation, est installé un dispositif anti-reflux avec vidange. **Risque de pollution**

9.2.7  L'entretien et/ou la réparation des composants électriques DOIT être effectué par un personnel qualifié **Risque d'accident**

9.2.8  DÉCHARGER la pression résiduelle avant d'enlever le tuyau de l'appareil. **Risque de lésions**

9.2.9  CONTRÔLER, avant toute utilisation et périodiquement, le serrage des vis et le bon état des composants de l'appareil ; regarder s'il y a des pièces cassées ou usées. **Risque d'accident**

9.2.10  N'UTILISER QUE des détergents compatibles avec les matériaux de revêtement du flexible haute pression / cordon d'alimentation. **Risque d'éclatement et d'électrocution**

9.2.11  Les personnes et les animaux DOIVENT RESTER à une distance minimum de 15 m. **Risque de lésions**

CE DÉCLARATION DE CONFORMITÉ FR

Nous déclarons, en assumant la pleine responsabilité de cette déclaration, que le produit est conforme aux normes suivantes et aux documents correspondants

EN 60335-1; EN 60335-2-79; EN 55014-1; EN 55014-2; EN 61000-3-2; EN 61000-3-3; EN 61000-3-11; EN 60704-1

Selon les prescriptions des directives :
98/37/CE

2006/95/CE, 2002/95/CE, 2002/96/CE, 89/336/CE, 2000/14/CE

Date: 02/02/2007
MODENA (I)
Stefano Reverberi
Managing Director

EN

1 GENERAL INFORMATION (FIG.1)

1.1 Use of the manual

The USE • MAINTENANCE manual forms an integral part of the appliance the commercial name of which is stated on its cover; it should be kept for future reference. Please read it carefully before installing/using the appliance. If the appliance is sold, the seller must pass on this manual to the new owner along with the appliance.

1.2 Delivery

The appliance and the system components are delivered inside a case which is also used for storing the appliance.

The supply package is illustrated in fig. 1.

B1 = Transport and storage case (1 off)
B2 = Fresh fog - (1 off)
B3 = U-bolt - (24 off)
B4 = Delivery line filter - (1 off)
B5 = Nozzle - (1 off)
B6 = Nozzle connection unit - (10 off)
B7 = Elbow - (2 off)
B8 = Cap - (2 off)
B9 = Hose clamps - (15 off)
B10 = Hose - length = 1000 mm - (10 off)
B11 = Hose - length = 3000 mm - (1 off)

1.2.1 Documentation supplied with the appliance

A1 Use and maintenance manual
A2 Declaration of conformity

1.3 Disposing of packaging

The packaging materials are not environmental pollutants but must still be recycled or disposed of in compliance with the relevant legislation in the country of use.

1.4 Warning signs

Comply with the instructions provided by the signs fitted to the appliance.

Check that they are present and legible; otherwise, fit replacements in the original positions.

E1 sign – indicates that the appliance **must not be disposed of** as municipal waste; it may be handed in to the dealer on purchase of a new appliance. The appliance's electrical and electronic parts must not be reused for improper uses since they contain substances which constitute health hazards.

1.4.1 Symbols

E3 symbol – Indicates that the appliance is intended for non-professional use.

2 TECHNICAL INFORMATION (FIG.1)

2.1 Envisaged use

The appliance is intended for use indoors and out, to reduce the temperature on verandas, in hotels, in restaurants, in discotheques, at bathing establishments, in workshops, in showrooms and in gyms.

- Intake water temperature: **below 50 °C.**
- Intake water pressure: **below 10 bar.**
- Operating ambient temperature: **above 0°C.**

The appliance is compliant with the EN 60335-2-79/A1 standard.

2.2 Improper use

The appliance must not be used in the rain.

The appliance must not be run with inflammable, explosive and toxic liquids.

Use of the appliance in a potentially inflammable or explosive atmosphere is forbidden.

The use of non-original accessories and any other accessories not specifically intended for the model in question is prohibited.

3 SAFETY INFORMATION

Use by unskilled persons or those who have not read and understood the instructions in the manual is forbidden.

Disconnect the appliance from the mains power supply in case of rain or excessive humidity.

Never touch the plug and/or socket with wet hands.

All modifications to the appliance are prohibited. Any modifications made to the appliance shall render the Declaration of Conformity null and void and relieve the manufacturer of all liability under civil and criminal law.

Never use the appliance if the power supply lead is damaged or shows signs of ageing or abrasion.

4 INSTALLATION (FIG.2)

4.1 Assembly

Caution - Danger!

All installation and assembly operations must be performed with the appliance disconnected from the mains power supply.

Assemble the appliance in an area outside the reach of children.

Before putting the appliance into operation, check that all unions are secured to their pipelines with the U-bolts provided.

The assembly sequence is illustrated in (**fig.2**).

4.2 Electrical connection

Caution - Danger!

Check that the electrical supply voltage and frequency (V-Hz) correspond to those specified on the data plate (fig.2). The appliance should only be connected to a mains power supply equipped with an adequate earth connection and a differential safety breaker (30 mA) to cut off the electricity supply in the event of a short circuit.

4.2.1 Use of extension cables

Use cables featuring "IPX5" protection level.

The cross-section of the extension cable should be proportionate to its length; the longer it is, the greater its cross-section should be. See table **I**.

4.3 Water supply connection

Warning! **Only clean or filtered water should be used for intake. The delivery of the water intake tap should be equal to that of pump capacity. Never use polluted water.**

4.3.1 Connection points

● Water outlet (OUTLET)
■ Water inlet with filter (INLET)

5 INFORMATION ON USE OF THE APPLIANCE (FIG.3/4)

The water misted by the nozzles evaporates instantaneously, reducing the ambient temperature.

5.1 Controls

Start/stop device (**H**).

Caution - Danger!

During operation the appliance must be positioned as shown (fig.3) on a sturdy, stable surface.

5.2 Start-up

Caution - Danger!

Before starting up the appliance check that the water supply hose is connected properly; use of the appliance without water will damage it. Do not cover the ventilation grilles when the appliance is in use.

1) Turn on the water supply tap fully.
2) Turn on water delivery tap fully.
3) Turn on the evacuation valve tap.
   Vent the air from the water supply circuit. Once only water comes out of the evacuation valve, close it again.
4) Turn the switch (**H**) to "I" for on/off misting (see technical data).
5) Turn the switch (**H**) to. "II" for continuous misting.

5.3 Adjusting the pressure (FIG.4)

If necessary, use the regulator (**G**) to vary the pressure and thus the water misting rate.

Depending on the number of nozzles fitted, adjust the pressure so that the water sprayed from the nozzles is misted correctly; it must not wet the surfaces underneath.

Set the pressure at the maximum setting if all the nozzles supplied are installed on the system.

5.4 Stopping the appliance

1) Set the starter device (**H**) on "O".

5.5 Restarting

1) Set the starter device (**H**) on "I" or "II" depending on the operating mode required.

5.6 Storage

1) Switch the appliance off and turn the starter device (**H**) to "0".
2) Remove the plug from the socket.
3) Turn off the water supply tap.

6 MAINTENANCE (FIG.5)

Any maintenance operations not covered by this chapter should be carried out by an Authorised Sales and Service Centre.

Caution - Danger!
Always disconnect the plug from the power socket before carrying out any work on the appliance.

6.1 Cleaning the appliance

Caution - Danger!
Never clean the appliance using a pressurised water jet; use a cloth dipped in non-inflammable, non-toxic solvents.

6.2 Clean the intake filter (L), delivery filter (B4) and nozzle (B5).

Wash the filters and nozzle in running water and blow with air.

7 TROUBLESHOOTING

Problem	Possible causes	Remedy
Pump does not reach working pressure and does not nebulise properly	Nozzle worn	Replace nozzle (fig.5)
	Water filter fouled	Clean filter (fig.5)
	Water filter worn	Replace filter (fig.5)
	Water supply pressure low	Turn on water supply tap fully
	Air being sucked into system	Check tightness of hose fittings
	Air in pump	Switch the appliance off. Repeat the start-up procedure described in point 5.2 (fig.3)
Pressure drops during use	Water intake from external tank	Connect appliance to the mains water supply
	Intake water too hot	Reduce temperature
	Nozzle clogged	Clean nozzle (fig.5)
Motor "buzzes" but fails to start	Insufficient power supply	Check that the voltage of the mains power supply line is the same as that on the plate (fig.2)
	Voltage loss due to use of extension cable	Check characteristics of extension cable
	Appliance not used for a long period of time	Contact your nearest Authorised Service Centre
Motor fails to start	No electrical power	Check that the plug is firmly in the socket and that the mains voltage supply is present (*)
	Appliance not used for a long period of time	Using the tool "M" unjam the motor through the hole at the rear of the appliance (in models with this feature) (fig.5)
Water leakage	Seals worn	Have the seals replaced at your nearest Authorised Service Centre
Appliance noisy	Water too hot	Reduce water temperature
Oil leakage	Seals worn	Contact your nearest Authorised Service Centre

If the motor stops and does not restart during operation, wait 2-3 minutes before repeating the start-up procedure (**overload cutout has been tripped**).
If the problem recurs more than once, contact your nearest Authorised Service Centre.

EN

8 PRESENTATION

8.1 Congratulations! You have purchased a high-tech product manufactured by one of Europe's leading producers of high pressure pumps. We are sure you will be delighted with its performance.

9 SAFETY RULES

9.1 WARNINGS: INCORRECT PROCEDURES

9.1.1  NEVER use the appliance with inflammable or toxic liquids, or liquids with characteristics incompatible with its proper operation. **Explosion or poisoning hazard**

9.1.2  NEVER point the water jet at people or animals. **Injury hazard**

9.1.3  NEVER point the water jet at the appliance itself, electrical parts or other electrical equipment. **Electric shock hazard**

9.1.4 NEVER use the appliance outdoors in the rain. **Short circuit hazard**

9.1.5 The appliance must NOT be used by children or those incapable of operating it correctly. **Accident hazard**

9.1.6  NEVER touch the plug and/or socket with wet hands. **Electric shock hazard**

9.1.7  NEVER use the appliance if the electrical power lead is damaged. **Electric shock and short circuit hazard**

9.1.8  NEVER use the appliance if the high pressure hose is damaged. **Explosion hazard**

9.1.9 NEVER lock the gun trigger in the operating position. **Accident hazard**

9.1.10 Check that the appliance is fitted with its data plate; contact your dealer if it is missing. Appliances without data plate must NOT be used, since they cannot be identified and are potentially hazardous. **Accident hazard**

9.1.11  NEVER tamper with or adjust the regulator valve setting. **Explosion hazard**

9.1.12 NEVER change the original diameter of the adjustable nozzle. **Hazardous modification of operating characteristics**

9.1.13 NEVER leave the appliance unattended. **Accident hazard**

9.1.14 NEVER move the appliance by pulling on the **ELECTRICAL POWER LEAD**. **Short circuit hazard**

9.1.15 Do not allow vehicles to drive over the high pressure hose.

9.2 WARNINGS: COMPULSORY PROCEDURES

9.2.1 All electrical conductors MUST BE PROTECTED against the water jet. **Short circuit hazard**

9.2.2  ONLY CONNECT the appliance to a suitable electrical power source compliant with the relevant regulations. **Electric shock hazard**

- Operation with a differential safety breaker provides additional personal protection (30 mA).

9.2.3  High pressure may cause parts to rebound: WEAR protective clothing and goggles. **Injury hazard**

9.2.4 Before carrying out any work on the appliance, REMOVE the plug. **Accidental start-up hazard**

9.2.5 GRIP the gun firmly when pulling the trigger, to be ready for the kick-back. **Injury hazard**

9.2.6 COMPLY WITH the regulations of the local water supply authority. Under DIN 1988 the appliance can be connected directly to the mains drinking water supply only if the supply hose is fitted with a backflow preventer device with drainage facility. **Pollution hazard**

9.2.7 Maintenance and/or repair work on electrical components MUST be carried out by qualified staff. **Accident hazard**

9.2.8 DISCHARGE residual pressure before disconnecting the hose from the appliance. **Injury hazard**

9.2.9 Before each use, and periodically, CHECK that screws are tight and all appliance components are in good condition; inspect for broken or worn parts. **Accident hazard**

9.2.10  USE only detergents compatible with the high pressure hose / electrical power lead cladding materials. **Explosion and electric shock hazard**

9.2.11  KEEP people or animals at least 15 m away. **Injury hazard**

CE DECLARATION OF CONFORMITY EN

We declare under our sole responsibility that this product is in conformity with the following standards or standardized documents

EN 60335-1; EN 60335-2-79; EN 55014-1; EN 55014-2; EN 61000-3-2; EN 61000-3-3; EN 61000-3-11; EN 60704-1
In accordance with the regulations:
98/37/EC

2006/95/EC, 2002/95/EC, 2002/96/EC, 89/336/EC, 2000/14/EC

Date: 02/02/2007
MODENA (I)
Stefano Reverberi
Managing Director

DE

1 ALLGEMEINE INFORMATIONEN (ABB.1)

1.1 Gebrauch des Handbuchs

Das Handbuch GEBRAUCH • WARTUNG ist Bestandteil der Maschine, deren Handelsname auf dem Deckblatt angegeben ist. Es muss sorgfältig aufbewahrt werden, damit es auch künftig zu Rate gezogen werden kann. Das Handbuch vor Installation/Gebrauch aufmerksam lesen. Der Eigentümer ist verpflichtet, das Handbuch im Falle der Veräußerung der Maschine dem neuen Eigentümer zu übergeben.

1.2 Lieferung

Die Maschine und die Komponenten der Anlage werden in einem geeigneten Behälter ausgeliefert, der auch zur Aufbewahrung der Maschine dient.

Der Lieferumfang ist in Abb. 1 dargestellt.

B1 = Behälter für Transport und Aufbewahrung (Anz. 1)
B2 = Fresh fog - (Anz. 1)
B3 = U-Bügel - (Anz. 24)
B4 = Druckfilter - (Anz. 1)
B5 = Düse - (Anz. 1)
B6 = Düsenanschluss - (Anz. 10)
B7 = Kniestück - (Anz. 2)
B8 = Verschluss - (Anz. 2)
B9 = Kabelbinder - (Anz. 15)
B10 = Schlauch - Länge = 1000 mm - (Anz. 10)
B11 = Schlauch - Länge = 3000 mm - (Anz. 1)

1.2.1 Beiliegende Dokumentation

A1 Betriebs- und Wartungshandbuch
A2 Konformitätserklärung

1.3 Entsorgung der Verpackung

Die Verpackungsmaterialien sind nicht umweltschädlich, müssen jedoch in jedem Fall in Einklang mit den im Bestimmungsland geltenden Bestimmungen entsorgt bzw. wiederverwertet werden.

1.4 Hinweisschilder

Die Informationen beachten, die die an der Maschine angebrachten Schilder enthalten.

Sollten sich die Schilder gelöst haben oder unleserlich geworden sein, sind sie durch neue Schilder zu ersetzen, die an den ursprünglichen Stellen angebracht werden müssen.

Schild E1 - Es **verbietet** die Entsorgung der Maschine als normaler Abfall. Sie kann beim Kauf einer neuen Maschine an den Händler zurückgegeben werden. Die elektrischen und elektronischen Komponenten der Maschine dürfen nicht zweckwidrig wiederverwendet werden, da sie gesundheitsschädliche Stoffe enthalten.

1.4.1 Verwendete Symbole

Symbol E3 - Es weist darauf hin, dass die Maschine für den nichtgewerblichen Gebrauch bestimmt ist.

2 TECHNISCHE INFORMATIONEN (ABB.1)

2.1 Vorgesehener Gebrauch

Die Maschine ist für den Gebrauch im Freien und in Innenräumen bestimmt, um auf Terrassen, in Hotels, Restaurants, Diskotheken, Strandbädern, Werkstätten, Ausstellungsräumen und Sporthallen die Temperatur zu senken.

- Wasserzulauftemperatur: **unter 50 °C.**
- Wasserzulaufdruck: **unter 10 bar.**
- Betriebsumgebungstemperatur: **über 0°C.**

Die Maschine entspricht der Norm EN 60335-2-79/A1.

2.2 Verbotener Gebrauch

Es ist verboten, die Maschine bei Regen zu betreiben.

Es ist verboten, die Maschine mit entflammbaren, explosiven oder giftigen Flüssigkeiten zu speisen.

Es ist verboten, die Maschine in entzündlicher oder explosiver Atmosphäre zu betreiben.

Es ist verboten, anderes als das für das jeweilige Modell bestimmte Originalzubehör zu verwenden.

3 INFORMATIONEN ZUR SICHERHEIT

Der Gebrauch durch unerfahrene Personen oder durch Personen, die die in der Betriebsanleitung enthaltenen Anweisungen nicht gelesen und vollständig verstanden haben, ist verboten.

Bei Regen oder zu hoher Feuchtigkeit die Maschine vom Stromnetz trennen.

Stecker bzw. Steckdose niemals mit nassen Händen anfassen.

Es ist verboten, an der Maschine Änderungen vorzunehmen. Unbefugte Änderungen führen zum Erlöschen der Konformitätserklärung und befreien den Hersteller von jeder zivil- und strafrechtlichen Verantwortung.

Die Maschine nicht verwenden, wenn ihr Netzkabel beschädigt ist oder wenn sie sonstige Alters- oder Verschleißerscheinungen aufweißt.

4 INSTALLATION (ABB.2)

4.1 Montage

Achtung - Gefahr!

Die Maschine muss bei der Ausführung aller Installations- und Montagearbeiten vom Stromnetz getrennt sein.

Die Maschine außerhalb der Reichweite von Kindern aufstellen.

Vor dem Einschalten der Maschine sicherstellen, dass alle Schläuche mit dem U-Bügel an ihren Anschlüssen gesichert sind.

Für die Reihenfolge der Montagearbeiten siehe (**Abb.2**).

4.2 Elektrischer Anschluss

Achtung - Gefahr!

Sicherstellen, dass Netzspannung und -frequenz den Angaben auf dem Typenschild (V-Hz) entsprechen (Abb.2). Die Maschine an ein Stromnetz mit wirksamer Erdung anschließen, das über einen Fehlerstromschutz (30 mA) verfügt, der die Stromversorgung im Falle eines Kurzschlusses unterbricht.

4.2.1 Gebrauch von Verlängerungskabeln

Kabel mit Schutzart „IPX5" verwenden.

Der Querschnitt des Verlängerungskabels muss proportional zu seiner Länge sein. Je länger es ist, um so größer muss der Querschnitt sein. Siehe Tabelle **I**.

4.3 Wasseranschluss

Warnung! **Nur gefiltertes oder sauberes Wasser ansaugen. Der Wasserhahn muss mindestens eine der Förderleistung der Pumpe entsprechende Wassermenge liefern. Kein verunreinigtes Wasser verwenden.**

4.3.1 Anschlussstutzen

- ● Wasserauslass (OUTLET)
- ■ Wassereinlauf mit Filter (INLET)

5 INFORMATIONEN ZUM GEBRAUCH (ABB.3/4)

Das von den Düsen zerstäubte Wasser verdampft augenblicklich und senkt so die Umgebungstemperatur.

5.1 Bedieneinrichtungen

Ein-/Ausschalteinrichtung (**H**).

Achtung - Gefahr!

Die Maschine muss für den Betrieb wie in Abb.3 gezeigt auf einem sicheren und festen Untergrund aufgestellt werden.

5.2 Einschalten

Achtung - Gefahr!

Vor der Inbetriebnahme der Maschine sicherstellen, dass sie richtig mit Wasser gespeist wird. Wenn sie trocken läuft, kann sie Schaden nehmen. Während des Betriebs darauf achten, dass die Lüftungsgitter nicht verdeckt sind.

DE

1) Den Wasserhahn ganz öffnen.
2) Den Zulaufhahn ganz öffnen.
3) Das Entlüftungsventil öffnen.
   Die Zuleitung entlüften. Das Entlüftungsventil schließen, wenn aus ihm nur noch Wasser austritt.
4) Den Schalter (**H**) in Schaltstellung „I" schalten, um die Zerstäubung im Aussetzbetrieb zu aktivieren (siehe Technische Daten).
5) Den Schalter (**H**) in Schaltstellung „II" schalten, um die Zerstäubung im Dauerbetrieb zu aktivieren.

5.3 Einstellung des Drucks (ABB.4)

Bei Bedarf den Druck und folglich die Wasserzerstäubung mit Regler (**G**) regulieren.
Den Druck in Abhängigkeit von der installierten Anzahl Düsen so einstellen, dass die Düsen das Wasser richtig zerstäuben. Es darf die darunter befindlichen Flächen nicht nässen.
Den Druck auf das Maximum einstellen, wenn die Anlage alle mitgelieferten Düsen umfasst.

5.4 Ausschalten

1) Die Einschalteinrichtung (**H**) in Schaltstellung „O" schalten.

5.5 Neustart

1) Die Einschalteinrichtung (**H**) in Schaltstellung „I" oder in Schaltstellung „II" schalten, um die gewünschte Betriebsart zu aktivieren.

5.6 Außerbetriebnahme

1) Die Maschine ausschalten und die Einschalteinrichtung (**H**) auf „O" schalten.
2) Den Netzstecker aus der Steckdose ziehen.
3) Den Wasserhahn schließen.

6 WARTUNG (ABB.5)

Alle nicht in diesem Kapitel genannten Wartungsarbeiten müssen von einem autorisierten Kundendienstzentrum ausgeführt werden.

Achtung - Gefahr!
Vor der Ausführung von Eingriffen an der Maschine unbedingt den Netzstecker aus der Steckdose ziehen.

6.1 Reinigung der Maschine

Achtung - Gefahr!
Die Maschine nicht mit Druckwasser reinigen, sondern ein mit einem nicht entflammbaren und ungiftigen Reiniger angefeuchtetes Tuch verwenden.

6.2 Reinigung der Saug- (L) und Druckfilter (B4) und der Düse (B5).

Die Filter und die Düse unter fließendem Wasser reinigen und mit Druckluft abblasen

7 INFORMATIONEN ZU BETRIEBSSTÖRUNGEN

Fehlfunktionen	Wahrscheinliche Ursachen	Abhilfe
Pumpe erreicht vorgeschriebenen Druck nicht und zerstäubt nicht ordnungsgemäß	Düse abgenutzt	Düse ersetzen (Abb.5)
	Wasserfilter verschmutzt	Filter reinigen (Abb.5)
	Wasserfilter verschlissen	Filter auswechseln (Abb.5)
	Wasserzulauf ungenügend	Wasserhahn ganz öffnen
	Es wird Luft angesaugt	Anschlüsse überprüfen
	Luft in der Pumpe	Die Maschine ausschalten. Die Prozedur für die Inbetriebnahme von Punkt 5.2 (Abb. 3) erneut ausführen.
Druckschwankungen der Pumpe	Vom externen Tank wird Wasser angesaugt	Maschine an Wasserleitung anschließen
	Zulaufwassertemperatur zu hoch	Temperatur senken
	Düse verstopft	Düse reinigen (Abb.5)
Der Motor „brummt", läuft aber nicht an	Netzspannung zu niedrig	Kontrollieren, ob die Netzspannung der auf dem Typenschild angegebenen Bemessungsspannung entspricht (Abb.2)
	Spannungsfall durch die Verlängerung	Eigenschaften der Verlängerung überprüfen
	Langzeitige Abschaltung der Maschine	Den Kundendienst kontaktieren
Der Elektromotor läuft nicht an	Versorgungsspannung fehlt	Kontrollieren, ob die Netzspannung vorhanden und ob der Netzstecker richtig in die Steckdose eingesteckt ist (*)
	Maschine steht seit langer Zeit still	Über die rückseitige Öffnung die Blockierung des Motors mit dem Werkzeug „M" aufheben (bei den Modellen, wo dies vorgesehen ist) (Abb.5)
Wasserleck	Die Dichtungen sind abgenutzt	Die Dichtungen von einem autorisierten Kundendienstzentrum ersetzen lassen
Geräuschvoller Betrieb	Wassertemperatur zu hoch	Wassertemperatur senken
Ölleck	Die Dichtungen sind abgenutzt	Den Kundendienst kontaktieren

Sollte der Motor während des Betriebs anhalten und nicht wieder anlaufen, vor dem erneuten Start 2 bis 3 Minuten abwarten (**Auslösung des Übertemperaturschutzes**).
Falls die Störung wiederholt auftritt, den Technischen Kundendienst kontaktieren.

DE

8 VORSTELLUNG

8.1 Bei der von Ihnen erworbenen Maschine handelt es sich um ein hochtechnisiertes Gerät eines der europaweit erfahrensten Hersteller von Hochdruckpumpen. Wir beglückwünschen Sie zu Ihrer Wahl und wünschen Ihnen viel Erfolg bei der Arbeit.

9 SICHERHEITSVORSCHRIFTEN

9.1 WARNHINWEISE: UNZULÄSSIG

9.1.1  Die Maschine NICHT mit entzündbaren, giftigen bzw. mit solchen Flüssigkeiten betreiben, die ihren ordnungsgemäßen Betrieb beeinträchtigen könnten. **EXPLOSIONS- ODER VERGIFTUNGSGEFAHR!**

9.1.2  Den Wasserstrahl NIEMALS auf Personen oder Tiere richten. **VERLETZUNGSGEFAHR!**

9.1.3  Den Wasserstrahl NIEMALS auf die Maschine, auf Elektroteile bzw. andere Elektrogeräte richten. **STROMSCHLAGGEFAHR!**

9.1.4  Die Maschine NICHT bei Regen im Freien betreiben. **KURZSCHLUSSGEFAHR!**

9.1.5  Die Maschine darf NICHT von Kindern oder unerfahrenen Personen verwendet werden. **UNFALLGEFAHR!**

9.1.6  Stecker bzw. Steckdose NIEMALS mit nassen Händen anfassen. **STROMSCHLAGGEFAHR!**

9.1.7  Die Maschine NICHT in Betrieb nehmen, wenn ihr Stromkabel beschädigt ist. **STROMSCHLAG- UND KURZSCHLUSSGEFAHR!**

9.1.8  Die Maschine NICHT in Betrieb nehmen, wenn ihr Hochdruckschlauch beschädigt ist. **BERSTGEFAHR!**

9.1.9  Den Hebel der Pistole NICHT in der Betriebsstellung blockieren. **UNFALLGEFAHR!**

9.1.10  Auf der Maschine muss das Typenschild mit der Angabe ihrer Eigenschaften angebracht sein. Andernfalls den Händler hiervon unterrichten. Maschinen ohne Typenschild dürfen AUF KEINEN FALL in Betrieb genommen werden, da sie potentielle Gefahrenquellen darstellen. **UNFALLGEFAHR!**

9.1.11  NICHT die Einstellung des Steuerventils ändern. **BERSTGEFAHR!**

9.1.12  NICHT den Originaldurchmesser des Strahlkopfs ändern. **GEFAHR DURCH VERÄNDERTES BETRIEBSVERHALTEN!**

9.1.13  Die Maschine NICHT unbeaufsichtigt lassen. **UNFALLGEFAHR!**

9.1.14  Die Maschine NICHT am **NETZKABEL** ziehen. **KURZSCHLUSSGEFAHR!**

9.1.15 Verhindern, dass Fahrzeuge über den Hochdruckschlauch fahren.

9.2 WARNHINWEISE: ERFORDERLICH

9.2.1  Sämtliche stromführenden Teile MÜSSEN GEGEN WASSERSTRAHLEN GESCHÜTZT sein. **KURZSCHLUSSGEFAHR!**

9.2.2  Die Maschine ausschließlich an eine geeignete und vorschriftsmäßige Stromquelle ANSCHLIESSEN. **STROMSCHLAGGEFAHR!**

- Der Betrieb mit einem Fehlerstromschalter (30 mA) bietet zusätzliche persönliche Sicherheit.

9.2.3  Hochdruck kann das Rückprallen von Teilen verursachen. Daher sind bei der Arbeit stets Schutzbekleidung und -brille zu TRAGEN. **VERLETZUNGSGEFAHR!**

9.2.4  Vor der Ausführung von Arbeiten an der Maschine unbedingt den NETZSTECKER AUS DER STECKDOSE ZIEHEN. **GEFAHR DES UNBEABSICHTIGTEN ANLAUFS!**

9.2.5  Die Pistole bei Betätigung des Hebels wegen dem druckbedingten Rückstoß GUT FESTHALTEN. **VERLETZUNGSGEFAHR!**

9.2.6  Die Vorschriften des örtlichen Wasserversorgungsunternehmens BEACHTEN. Gemäß DIN 1988 ist der direkte Anschluss der Maschine an die Trinkwasserleitung nur dann möglich, wenn in der Zufuhrleitung eine Schutzvorrichtung gegen Rückfluss mit Ablauf installiert ist. **GEFAHR DER WASSERVERSCHMUTZUNG!**

9.2.7  Die Wartung bzw. Reparatur von elektrischen Bauteilen DARF NUR durch Fachpersonal erfolgen. **UNFALLGEFAHR!**

9.2.8 Vor dem Lösen des Schlauchs von der Maschine unbedingt den RESTDRUCK ABLASSEN. **VERLETZUNGSGEFAHR!**

9.2.9  Vor jedem Gebrauch sowie in regelmäßigen Zeitabständen den Festsitz der Schrauben und Muttern kontrollieren und die Komponenten der Maschine auf Bruch bzw. Verschleiß überprüfen. **UNFALLGEFAHR!**

9.2.10 Ausschließlich mit der Ummantelung von Hochdruckschlauch und Stromkabel verträgliche Reinigungsmittel VERWENDEN. **BERST- UND STROMSCHLAGGEFAHR**

9.2.11 Personen und Tiere müssen sich in einem Sicherheitsabstand von mindestens 15 m von der Maschine AUFHALTEN. **VERLETZUNGSGEFAHR!**

CE KONFORMITÄTSERKLÄRUNG DE

Wir erklären in alleiniger Verantwortung, dass das Produkt den folgenden Normen und normativen Dokumenten entspricht:

EN 60335-1; EN 60335-2-79; EN 55014-1; EN 55014-2; EN 61000-3-2; EN 61000-3-3; EN 61000-3-11; EN 60704-1 gemäß den Bestimmungen der Richtlinien: *98/37/EG*

2006/95/EG, 2002/95/EG, 2002/96/EG, 89/336/EG, 2000/14/EG

Datum: 02.02.2007
MODENA (I)
Stefano Reverberi
Managing Director

IT

1 INFORMAZIONI GENERALI (FIG.1)

1.1 Uso del manuale

Il manuale USO • MANUTENZIONE è parte integrante della macchina, la cui denominazione commerciale è specificata in copertina; conservare per future consultazioni. Leggere attentamente prima dell'installazione/uso. In caso di passaggi di proprietà il cedente ha l'obbligo di consegnare il manuale al nuovo proprietario.

1.2 Consegna

La macchina e i componenti dell'impianto sono consegnati all'interno di un apposito contenitore che serve anche per il rimessaggio della macchina.

La composizione della fornitura é rappresentata in fig.1.

B1 = Contenitore per il trasporto e il rimessaggio (n°1)
B2 = Fresh fog - (n°1)
B3 = Forcella - (n°24)
B4 = Filtro in mandata - (n°1)
B5 = Ugello - (n°1)
B6 = Raccordo portaugello - (n°10)
B7 = Raccordo curvo - (n°2)
B8 = Tappo - (n°2)
B9 = Fasciette - (n°15)
B10 = Tubo - lunghezza = 1000 mm - (n°10)
B11 = Tubo - lunghezza = 3000 mm - (n°1)

1.2.1 Documentazione a corredo

A1 Manuale di uso e manutenzione
A2 Dichiarazione di conformità

1.3 Smaltimento degli imballi

I materiali costituenti l'imballo non sono inquinanti per l'ambiente, tuttavia devono essere riciclati o smaltiti secondo la normativa vigente nel paese di utilizzo.

1.4 Segnalazioni di informazione

Rispettare le segnalazioni dettate dalle targhe applicate sulla macchina.

Verificare che siano sempre presenti e leggibili; in caso contrario sostituirle applicandole nella posizione originale.

Targa E1 - indica l'obbligo di **non smaltire** la macchina come rifiuto urbano; può essere riconsegnata al distributore all'atto dell'acquisto di una macchina nuova. Le parti elettriche ed elettroniche costituenti la macchina non devono essere riutilizzate per usi impropri per la presenza di sostanze dannose alla salute.

1.4.1 Simbologia

Icona E3 - Indica che la macchina è destinata all'uso non professionale.

2 INFORMAZIONI TECNICHE (FIG.1)

2.1 Uso previsto

La macchina è destinata per essere usata all'aperto e al chiuso, per abbattere la temperatura in verande, hotels, ristoranti, discoteche, stabilimenti balneari, laboratori artigianali, show-room, palestre.

- Temperatura acqua in ingresso: **inferiore a 50 °C**.
- Pressione acqua in ingresso: **inferiore a 10 bar**.
- Temperatura ambientale di funzionamento: **superiore a 0°C**.

La macchina è conforme alla norma EN 60335-2-79/A1.

2.2 Usi non consentiti

È vietato usare la macchina in caso di pioggia.

È vietato alimentare la macchina con liquidi infiammabili, esplosivi e tossici.

È vietato utilizzare la macchina in atmosfera potenzialmente infiammabile od esplosiva.

È vietato utilizzare accessori non originali e non specifici per il modello.

3 INFORMAZIONI SULLA SICUREZZA

È vietato l'uso a persone inesperte o che non abbiano letto e compreso le istruzioni riportate nel manuale.

Scollegare la macchina dalla rete di alimentazione elettrica in caso di pioggia o di eccessiva umidità.

Non toccate la spina e/o la presa con le mani bagnate.

È vietato eseguire modifiche alla macchina; l'esecuzione di modifiche fà decadere la Dichiarazione di Conformità ed esonera il costruttore da responsabilità civili e penali.

Non usare la macchina con il cavo elettrico di collegamento danneggiato o se presenta segni di invecchiamento e abrasioni.

4 INSTALLAZIONE (FIG.2)

4.1 Montaggio

Attenzione - pericolo!

Tutte le operazioni d'installazione e montaggio devono essere effettuate con la macchina scollegata dalla rete elettrica.

Montare la macchina in una zona al di fuori della portata dei bambini.

Prima di mettere in funzione la macchina verificare che tutti i raccordi siano bloccati ai rispettivi tubi con la forcella.

Per la sequenza di montaggio vedere (**fig.2**).

4.2 Collegamento elettrico

Attenzione - pericolo!

Verificare che la rete elettrica corrisponda al voltaggio e alla frequenza (V-Hz) riportata sulla targa di identificazione (fig.2). Collegare la macchina ad una rete elettrica provvista di messa a terra efficiente e di protezione differenziale (30 mA) che interrompe l'alimentazione elettrica in caso di cortocircuiti.

4.2.1 Utilizzo dei cavi di prolunga

Utilizzare cavi con grado di protezione "IPX5".

La sezione dei cavi di prolunga deve essere proporzionata alla sua lunghezza; più è lunga, maggiore deve essere la sezione. Vedi tabella **I**.

4.3 Collegamento idrico

Avvertenza! **Aspirare solamente acqua filtrata o pulita. Il rubinetto di prelievo acqua deve garantire una erogazione pari alla portata della pompa. Non usare acqua inquinata.**

4.3.1 Bocche di collegamento

● Uscita acqua (OUTLET)
■ Entrata acqua con filtro (INLET)

5 INFORMAZIONI D'USO (FIG.3/4)

L'acqua nebulizzata dagli ugelli evapora istantaneamente abbassando la temperatura ambientale.

5.1 Comandi

Dispositivo di avviamento/ arresto (**H**).

Attenzione - pericolo!

La macchina deve funzionare appoggiata su di un piano sicuro e stabile, posizionata come indicato in (fig.3).

5.2 Avviamento

Attenzione - pericolo!

Prima di mettere in funzione la macchina, assicurarsi. che sia correttamente alimentata dall'acqua; l'utilizzo a secco danneggia la macchina; durante il funzionamento non coprire le griglie di ventilazione.

1) Aprire completamente il rubinetto della rete idrica.
2) Aprire completamente rubinetto in mandata.
3) Aprire rubinetto valvola di sfiato.

Sfiatare aria,all'interno del circuito di alimentazione. Una volta che esce solo acqua dalla valvola di sfiato richiuderla.

4) Agire sull'interuttore (**H**) in pos. "I" per un'azione di nebulizzazione ad intermittenza (vedi dati tecnici).
5) Agire sull'interuttore (**H**) in pos. "II" per un'azione di nebulizzazione continua.

5.3 Regolazione pressione (FIG.4)

Se necessario agire sul regolatore (**G**) per variare la pressione e di conseguenza la nebulizzazione dell'acqua.

In relazione alla quantità di ugelli montati regolare la pressione in modo tale che l'acqua spruzzata dagli ugelli sia nebulizzata correttamente; non deve bagnare le superfici sottostanti.

Regolare la pressione al massimo se l'impianto comprende tutta la fornitura di ugelli prevista.

5.4 Arresto

1) Mettere il dispositivo di avviamento (**H**) in pos. "O".

5.5 Riavviamento

1) Mettere il dispositivo di avviamento (**H**) in pos. "I" oppure in pos. "II" in relazione al modo di funzionamento desiderato.

5.6 Messa fuori servizio

1) Spegnere la macchina, mettere il dispositivo di avviamento (**H**) in pos. "O".
2) Estrarre la spina dalla presa.
3) Chiudere il rubinetto dell'acqua.

6 MANUTENZIONE (FIG.5)

Tutti gli interventi manutentivi non compresi in questo capitolo devono essere effettuati presso un Centro di vendita e Assistenza autorizzato.

Attenzione - pericolo!

Prima di eseguire qualsiasi intervento sulla macchina, estrarre la spina dalla presa di corrente.

6.1 Pulizia della macchina

Attenzione - pericolo!

Non pulire la macchina con un getto d'acqua in pressione, ma utilizzare un panno inumidito con solventi non infiammabili e non tossici.

6.2 Pulizia dei filtri in aspirazione (L), in mandata (B4) e dell'ugello (B5).

Lavare i filtri e l'ugello sotto acqua corrente e soffiare con aria.

7 INFORMAZIONI SUI GUASTI

Inconvenienti	Probabili cause	Rimedi
La pompa non raggiunge la pressione prescritta e non nebulizza correttamente	Ugello usurato	Sostituire ugello (fig.5)
	Filtro acqua sporco	Pulire il filtro (fig.5)
	Filtro acqua usurato	Sostituire il filtro (fig.5)
	Alimentazione insufficiente acqua	Aprire completamente il rubinetto
	Aspirazione d'aria	Controllare i raccordi
	Aria nella pompa	Spegnere la macchina. Ripetere la procedura di avviamento al punto 5.2 (fig.3)
La pompa ha sbalzi di pressione	Aspirazione acqua da serbatoio esterno	Collegare la macchina alla rete idrica
	Temperatura acqua in ingresso troppo elevata	Abbassare la temperatura
	Ugello otturato	Pulire l'ugello (fig.5)
Il motore "ronza" ma non si avvia	Insufficiente tensione di rete	Controllare che la tensione di rete corrisponda a quella di targa (fig.2)
	Perdita di tensione causata dalla prolunga	Verificare le caratteristiche della prolunga
	Arresto prolungato della macchina	Consultare un Centro di Assistenza Tecnica autorizzato
Il motore elettrico non si avvia	Mancanza di tensione	Verificare la presenza di tensione nella rete e controllare che la spina sia inserita correttamente (*)
	Macchina da molto tempo ferma	Dal foro posteriore, sbloccare il motore con l'utensile "M" (per i modelli che lo prevedono) (fig.5)
Perdite d'acqua	Guarnizioni di tenuta usurate	Sostituire le guarnizioni presso un Centro di Assistenza Tecnica autorizzato
Rumorosità	Temperatura acqua troppo elevata	Abbassare la temperatura dell'acqua
Perdite d'olio	Guarnizioni di tenuta usurate	Consultare un Centro di Assistenza Tecnica autorizzato

Se durante il funzionamento il motore si ferma e non riparte attendere 2-3 minuti prima di rifare l'avviamento (**Intervento della protezione termica**).
Se l'inconveniente si ripete per più di una volta contattare il Servizio di Assistenza Tecnica.

IT

8 PRESENTAZIONE

8.1 La macchina da Voi acquistata è un prodotto ad alto contenuto tecnologico realizzato da una delle più esperte ditte europee di pompe per alta pressione. Ci complimentiamo per la Vs. scelta e Vi auguriamo buon lavoro.

9 PRESCRIZIONI DI SICUREZZA

9.1 AVVERTENZE: NON FARE

9.1.1  NON utilizzate la macchina con fluidi infiammabili, tossici o aventi caratteristiche non compatibili con il corretto funzionamento della macchina stessa. **Pericolo di esplosione o di avvelenamento**

9.1.2  NON dirigere il getto dell'acqua contro persone o animali. **Pericolo di lesioni**

9.1.3  NON dirigere il getto dell'acqua contro la macchina stessa, parti elettriche o verso altre apparecchiature elettriche. **Pericolo di shock elettrico**

9.1.4  NON utilizzate la macchina all'aperto in caso di pioggia. **Pericolo di corto circuito**

9.1.5  NON può essere azionata da bambini o da incapaci. **Pericolo di infortunio**

9.1.6  NON toccate la spina e/o la presa con le mani bagnate. **Pericolo di shock elettrico**

9.1.7  NON utilizzate la macchina col cavo elettrico danneggiato. **Pericolo di shock elettrico e corto circuito**

9.1.8  NON utilizzate la macchina col tubo alta pressione danneggiato. **Pericolo di scoppio**

9.1.9  NON bloccare la leva della pistola in posizione di funzionamento. **Pericolo di infortunio**

9.1.10  Controllate che la macchina sia provvista della targhetta caratteristiche, se sprovvista avvertire il rivenditore. Le macchine sprovviste di targhetta NON devono essere usate, essendo anonime e potenzialmente pericolose. **Pericolo di infortunio**

9.1.11  NON manomettere o variare la taratura della valvola di regolazione. **Pericolo di scoppio**

9.1.12  NON variare il diametro originale del getto della testina. **Pericolosa alterazione del funzionamento**

9.1.13  NON lasciare la macchina incustodita. **Pericolo di infortunio**

9.1.14  NON spostare la macchina tirando il **CAVO ELETTRICO**. **Pericolo di corto circuito**

9.1.15 Evitare il transito di veicoli sul tubo alta pressione.

9.2 AVVERTENZE: DA FARE

9.2.1  Tutte le parti conduttrici di corrente DEVONO ESSERE PROTETTE contro il getto dell'acqua. **Pericolo di corto circuito**

9.2.2  ALLACCIARE la macchina soltanto ad una sorgente di elettricità idonea e conforme alle normative vigenti. **Pericolo di shock elettrico**

- Il funzionamento con un interruttore differenziale di sicurezza offre una protezione personale supplementare (30 mA).

9.2.3  L'alta pressione può causare il rimbalzo di parti, è necessario INDOSSARE abiti ed occhiali protettivi. **Pericolo di lesioni**

9.2.4  Prima di eseguire lavori sulla macchina, ESTRARRE la spina. **Pericolo di avviamento accidentale**

9.2.5  A causa del rinculo, IMPUGNARE saldamente la pistola quando si tira la leva. **Pericolo di lesioni**

9.2.6  RISPETTARE le prescrizioni dell'ente locale di distribuzione dell'acqua. Secondo la DIN 1988 la macchina può essere collegata direttamente alla rete pubblica di distribuzione dell'acqua potabile solamente se nella tubazione di alimentazione è installato un dispositivo antiriflusso con svuotamento. **Pericolo di inquinamento**

9.2.7  La manutenzione e/o la riparazione dei componenti elettrici DEVE essere effettuata da personale qualificato. **Pericolo di infortunio**

9.2.8  SCARICARE la pressione residua prima di staccare il tubo dalla macchina. **Pericolo di lesioni**

9.2.9  CONTROLLARE prima di ogni utilizzo e periodicamente il serraggio delle viti ed il buon stato delle parti componenti la macchina, guardare se ci sono parti rotte od usurate. **Pericolo di infortunio**

9.2.10  UTILIZZARE solo detergenti compatibili coi materiali di rivestimento del tubo alta pressione / cavo elettrico. **Pericolo di scoppio e di shock elettrico**

9.2.11  TENERE persone od animali alla distanza minima di 15 m. **Pericolo di lesioni**

CE DICHIARAZIONE DI CONFORMITÀ IT

Dichiariamo, assumendo la piena responsabilità di tale dichiarazione, che il prodotto è conforme alle seguenti normative e ai relativi documenti

EN 60335-1; EN 60335-2-79; EN 55014-1; EN 55014-2; EN 61000-3-2; EN 61000-3-3; EN 61000-3-11; EN 60704-1 in base alle prescrizioni delle direttive:
98/37/CE

2006/95/CE, 2002/95/CE, 2002/96/CE, 89/336/CE, 2000/14/CE

Data: 02/02/2007
MODENA (I)
Stefano Reverberi
Managing Director

ES

1 INFORMACIONES DE CARÁCTER GENERAL (FIG.1)

1.1 Uso del manual

El manual de USO Y MANTENIMIENTO de que se trata es parte integrante de la máquina, cuya denominación comercial aparece especificada en la portada, por lo que deberá conservarse para futuras consultas. Es indispensable leerlo atentamente antes de la instalación y el uso. En caso de sucesiva venta es obligatorio para el vendedor entregar este manual al nuevo propietario.

1.2 Entrega

La máquina y los componentes del sistema son entregados en un contenedor específico, que puede utilizarse además para el sucesivo almacenamiento de la máquina misma.

Las partes que componen el suministro son ilustradas en fig.1.

B1 = Contenedor para transporte y almacenamiento (n° 1)
B2 = Fresh fog (n° 1)
B3 = Horquilla (n° 24)
B4 = Filtro de envío (n°1)
B5 = Boquilla (n°1)
B6 = Racor portaboquilla (n°10)
B7 = Racor curvo (n°2)
B8 = Tapón (n°2)
B9 = Collares (n°15)
B10 = Tubo / longitud = 1000 mm - (n°10)
B11 = Tubo / longitud = 3000 mm - (n°1)

1.2.1 Documentación adjunta

A1 Manual de uso y mantenimiento
A2 Declaración de conformidad

1.3 Eliminación/reciclaje de los embalajes

Los materiales que constituyen el embalaje no son nocivos para el ambiente; sin embargo, deben ser reciclados o eliminados respetando la normativa nacional vigente.

1.4 Señales de información

Respetar las indicaciones de las placas que se encuentran aplicadas en la máquina.

Verificar que estén siempre presentes y que sean perfectamente legibles; en caso de ser necesario, sustituirlas sin modificar su posición original.

Placa E1. Indica la obligación de **no eliminar** la máquina como desecho urbano; puede ser entregada al distribuidor al comprar una máquina nueva. Las partes eléctricas y electrónicas que constituyen la máquina no deben ser reutilizadas para usos impropios dada la presencia de sustancias dañinas para la salud.

1.4.1 Símbolos

Icono E3. Indica que la máquina está destinada a uso no profesional.

2 INFORMACIONES TÉCNICAS (FIG. 1)

2.1 Uso previsto

La máquina puede ser utilizada en espacios abiertos o cerrados y su función consiste en reducir la temperatura presente en verandas, hoteles, restaurantes, discotecas, establecimientos balnearios, talleres artesanales, show-rooms, y gimnasios.

- Temperatura agua en entrada: **inferior a 50 °C**.
- Presión agua en entrada: **inferior a 10 bares**.
- Temperatura ambiente de funcionamiento: **superior a 0°C**.

La máquina cumple con lo establecido por la norma EN 60335-2-79/A1.

2.2 Usos no permitidos

Está prohibido utilizar la máquina en caso de lluvia.

Está prohibido alimentar la máquina con líquidos inflamables, explosivos o tóxicos.

Está prohibido utilizar la máquina en ambiente de atmósfera potencialmente inflamable o explosiva.

Está prohibido utilizar accesorios no originales o no específicos para el modelo.

3 INFORMACIONES SOBRE SEGURIDAD

Se prohíbe el uso de esta máquina a personas inexpertas o que no hayan leído o no hayan comprendido las instrucciones presentadas en el manual.

En caso de lluvia o humedad excesiva, desconectar la máquina respecto de la red de alimentación eléctrica.

No tocar el enchufe ni la toma eléctrica con las manos mojadas.

Está prohibido efectuar alteraciones de la máquina; la ejecución de modificaciones provocará la invalidación de la Declaración de Conformidad y eximirá al fabricante de toda responsabilidad civil y penal.

No utilizar la máquina en caso de que el cable eléctrico de conexión esté dañado o presente signos de desgaste o abrasión.

4 INSTALACIÓN (FIG.2)

4.1 Montaje

Atención: ¡peligro!

Todas las operaciones de instalación y montaje deben ser efectuadas con la máquina desconectada respecto de la red eléctrica.

Montar la máquina en una zona fuera del alcance de los niños.

Antes de poner en funcionamiento la máquina, será necesario controlar que todos los racores estén fijados a sus respectivos tubos mediante la horquilla.

Respecto de la secuencia de montaje véase (**fig.2**).

4.2 Enlace eléctrico

Atención: ¡peligro!

Controlar que la red eléctrica presente el mismo voltaje y frecuencia (V/Hz) que se indican en la placa de identificación (fig.2). Conectar la máquina a una red eléctrica provista de contacto de tierra eficiente y de protección diferencial (30 mA), que interrumpa la alimentación eléctrica en caso de cortocircuito.

4.2.1 Uso de alargadores

Utilizar como alargadores cables con grado de protección "IPX5".

La sección de los cables alargadores debe ser proporcional a su longitud; en efecto, a mayor longitud debe corresponder una mayor sección, véase tabla **I**.

4.3 Enlace hídrico

¡Advertencia! **Aspirar sólo agua filtrada o en todo caso limpia. El grifo de toma del agua debe garantizar un suministro igual al caudal de la bomba. No utilizar agua contaminada.**

4.3.1 Bocas de enlace

- ● Salida agua (OUTLET)
- ■ Entrada agua con filtro (INLET)

5 INSTRUCCIONES DE USO (FIG.3/4)

El agua pulverizada mediante las boquillas se evapora instantáneamente, reduciendo de esta manera la temperatura ambiente.

5.1 Mandos

Dispositivo de arranque/parada (**H**).

Atención: ¡peligro!

La máquina debe funcionar apoyada sobre una superficie segura y estable, posicionada de la manera ilustrada en (fig.3).

5.2 Arranque

Atención: ¡peligro!

Antes de poner en funcionamiento la máquina, controlar que esté recibiendo adecuada alimentación de agua; en efecto, el uso en seco daña la máquina. No cubrir las rejillas de ventilación durante el funcionamiento.

ES

1) Abrir por completo el grifo de la red hídrica.
2) Abrir por completo el grifo en envío.
3) Abrir el grifo de la válvula de desahogo.
   Extraer el aire presente en el interior del circuito de alimentación. Cerrar nuevamente la válvula de desahogo una vez que a través de la misma salga únicamente agua.
4) Operar con el interruptor (**H**) en pos. "I" si se desea ejecutar una pulverización intermitente (véanse datos técnicos).
5) Operar con el interruptor (**H**) en pos. "II" si se desea ejecutar una pulverización continua.

5.3 Regulación de la presión (FIG.4)

En caso de ser necesario, operar con el regulador (**G**) para modificar la presión y, en consecuencia, la pulverización del agua.
Regular la presión en función de la cantidad de boquillas montadas, de modo que el agua rociada a través de las boquillas sea correctamente pulverizada. Ello significa que no debe mojar las superficies subyacentes.
En caso de que el sistema cuente con el suministro completo de boquillas previsto se deberá regular la presión al máximo.

5.4 Parada

1) Disponer el dispositivo de arranque (**H**) en pos. "O".

5.5 Reactivación

1) Disponer el dispositivo de arranque (**H**) en pos. "I" o bien en pos. "II", en función de la modalidad de funcionamiento requerida.

5.6 Puesta fuera de servicio

1) Apagar la máquina y disponer el dispositivo de arranque (**H**) en pos. "O".
2) Extraer el enchufe de la toma.
3) Cerrar el grifo del agua.

6 MANTENIMIENTO (FIG.5)

Todas las intervenciones de mantenimiento no indicadas en este capítulo deben ser efectuadas en un Centro autorizado de venta y asistencia.

Atención: ¡peligro!
Antes de efectuar cualquier intervención en la máquina se deberá extraer el enchufe desde la toma de corriente.

6.1 Limpieza de la máquina

Atención: ¡peligro!
No se debe limpiar la máquina mediante chorro de agua a presión. Por el contrario, utilizar un paño humedecido con solvente no inflamable ni tóxico.

6.2 Limpieza de los filtros de aspiración (L), de envío (B4) y de la boquilla (B5).

Lavar los filtros y la boquilla con agua corriente y soplar aire.

7 INFORMACIONES SOBRE AVERÍAS

Inconvenientes	Probables causas	Remedios
La bomba no alcanza la presión prevista por lo que no nebuliza correctamente	Boquilla desgastada	Sustituir la boquilla (fig.5)
	Filtro de agua sucio	Limpiar el filtro (fig.5)
	Filtro agua desgastado	Sustituir el filtro (fig.5)
	Alimentación agua insuficiente	Abrir por completo el grifo
	Aspiración de aire	Controlar los racores
	Aire en la bomba	Apagar la máquina. Repetir el procedimiento de arranque ilustrado en el punto 5.2 (fig. 3)
La bomba presenta cambios bruscos de presión	Aspiración agua desde depósito externo	Conectar la máquina a la red hídrica
	Temperatura excesiva del agua en entrada	Reducir la temperatura
	Boquilla obstruida	Limpiar la boquilla (fig.5)
El motor "zumba" pero no se enciende	Tensión de red insuficiente	Controlar que la tensión de red corresponda a aquélla de la placa (fig.2)
	Pérdida de tensión debida al uso de alargador	Controlar las características del alargador
	Parada prolongada de la máquina	Contactar con un Centro de Asistencia Técnica autorizado
El motor eléctrico no se enciende	Ausencia de tensión	Verificar la presencia de tensión en la red y controlar que el enchufe esté correctamente introducido (*)
	Parada prolongada de la máquina	Utilizar la herramienta "M" para desbloquear el motor a través del agujero trasero (para los modelos en que está previsto, fig.5)
Pérdidas de agua	Guarniciones de retención desgastadas	Sustituir las guarniciones en un Centro de Asistencia Técnica autorizado
Ruidosidad	Temperatura excesiva del agua	Reducir la temperatura del agua
Pérdidas de aceite	Guarniciones de retención desgastadas	Contactar con un Centro de Asistencia Técnica autorizado

En caso de que el motor se detenga durante el funcionamiento y no se reencienda, esperar 2 ó 3 minutos antes de volver a ejecutar el arranque (**Intervención de la protección térmica**).
En caso de que el inconveniente se repita más de una vez, se deberá contactar con el Servicio de Asistencia Técnica.

8 PRESENTACIÓN

8.1 La máquina adquirida es un producto de alto contenido tecnológico, fabricado por una de las empresas europeas más cualificadas en el campo de bombas para alta presión. Le felicitamos por su elección, seguros de que nuestro producto le garantizará grandes prestaciones y satisfacciones.

9 INSTRUCCIONES SOBRE SEGURIDAD

9.1 ADVERTENCIAS: OPERACIONES QUE NO DEBEN EFECTUARSE

9.1.1  NO utilizar la máquina con fluidos inflamables, tóxicos o cuyas características sean incompatibles con su correcto funcionamiento. **Peligro de explosión o de envenenamiento**

9.1.2  NO dirigir el chorro de agua hacia personas o animales. **Peligro de sufrir lesiones**

9.1.3  NO dirigir el chorro de agua hacia la máquina misma ni hacia sus componentes eléctricos u otros equipos eléctricos. **Peligro de sufrir electrocución**

9.1.4  En caso de lluvia, NO utilizar la máquina en espacios abiertos. **Peligro de cortocircuito**

9.1.5  La máquina NO debe ser accionada por niños ni por personas inexpertas. **Peligro de sufrir accidentes**

9.1.6  NO tocar el enchufe ni la toma eléctrica con las manos mojadas. **Peligro de sufrir electrocución**

9.1.7  NO utilizar la máquina con el cable eléctrico dañado. **Peligro de electrocución y cortocircuito**

9.1.8  NO utilizar la máquina con el tubo de alta presión dañado. **Peligro de explosión**

9.1.9  NO bloquear la palanca de la pistola en posición de funcionamiento. **Peligro de sufrir accidentes**

9.1.10  Controlar que la máquina esté provista de la placa de datos; en caso contrario, informar al revendedor. Las máquinas desprovistas de placa NO deben ser utilizadas: el hecho de desconocer sus datos y características las hace potencialmente peligrosas. **Peligro de sufrir accidentes**

9.1.11  NO alterar ni modificar la calibración de la válvula de regulación. **Peligro de explosión**

9.1.12  NO modificar el diámetro original del chorro del cabezal. **Peligrosa alteración del funcionamiento**

9.1.13  NO mantener la máquina sin vigilancia. **Peligro de sufrir accidentes**

9.1.14  NO desplazar la máquina tirando del **CABLE ELÉCTRICO**. **Peligro de cortocircuito**

9.1.15 Evítese el tránsito de vehículos sobre el tubo de alta presión.

9.2 ADVERTENCIAS: OPERACIONES QUE DEBEN EFECTUARSE

9.2.1  Todos los componentes que son conductores de corriente DEBEN QUEDAR PROTEGIDOS contra la acción de chorros de agua. **Peligro de cortocircuito**

9.2.2  La máquina DEBE CONECTARSE únicamente a una fuente de electricidad idónea, en conformidad con lo dispuesto por la normativa vigente. **Peligro de sufrir electrocución**

- El funcionamiento con un interruptor diferencial de seguridad ofrece una protección personal adicional (30 mA).

9.2.3  La alta presión puede provocar el rebote de algunos componentes, por lo que es necesario UTILIZAR ropa y gafas de protección. **Peligro de sufrir lesiones**

9.2.4  DESENCHUFAR la máquina antes de efectuar trabajos en la misma. **Peligro de puesta en marcha accidental**

9.2.5  A causa del retroceso, en el momento de tirar la palanca, se deberá EMPUÑAR la pistola de modo firme. **Peligro de sufrir lesiones**

9.2.6  DEBEN RESPETARSE las prescripciones establecidas por la entidad local de distribución del agua. En conformidad con lo dispuesto por la norma DIN 1988, la máquina puede ser conectada directamente a la red pública de distribución del agua potable sólo si en la tubería de alimentación está instalado un dispositivo antirretorno con vaciado. **Peligro de contaminación**

9.2.7  El mantenimiento y/o la reparación de componentes eléctricos DEBE/N ser efectuado/s por personal cualificado. **Peligro de sufrir accidentes**

9.2.8  DESCARGAR la presión residual antes de desconectar el tubo respecto de la máquina. **Peligro de sufrir lesiones**

9.2.9  CONTROLAR -antes de cada uso y también periódicamente- el apriete de los tornillos y el buen estado de los componentes de la máquina. Controlar la presencia de piezas rotas o desgastadas. **Peligro de sufrir accidentes**

9.2.10  UTILIZAR sólo detergentes compatibles con los materiales de revestimiento del tubo de alta presión/cable eléctrico. **Peligro de explosión y electrocución**

9.2.11  Las personas y los animales DEBEN PERMANECER a una distancia mínima de 15 m. **Peligro de sufrir lesiones**

ES

CE DECLARACIÓN DE CONFORMIDAD ES

Declaramos, asumiéndonos la plena responsabilidad al respecto, que el producto cumple con lo establecido por las siguientes normativas y relativos documentos:

EN 60335-1; EN 60335-2-79; EN 55014-1; EN 55014-2; EN 61000-3-2; EN 61000-3-3; EN 61000-3-11; EN 60704-1 sobre la base de lo dispuesto por las directivas:
98/37/CE

2006/95/CE, 2002/95/CE, 2002/96/CE, 89/336/CE, 2000/14/CE

Fecha: 02/02/2007
MÓDENA (I)
Stefano Reverberi
Managing Director

PT

1 INFORMAÇÕES GERAIS (FIG.1)

1.1 Uso do manual

O manual USO • MANUTENÇÃO faz parte integrante da máquina, cuja denominação comercial está especificada na capa, e deve ser guardado para toda futura consulta. Leia-o atentamente antes de instalar/usar o aparelho. Em caso de venda do aparelho, é obrigatório entregar o manual ao novo proprietário.

1.2 Entrega

A máquina e os componentes do equipamento são entregues no interior de uma embalagem própria que serve também para guardar a máquina.

A composição do fornecimento está representada na fig.1.

B1 = Embalagem para o transporte e armazenagem (n°1)
B2 = Fresh fog - (n°1)
B3 = Garfo - (n°24)
B4 = Filtro na alimentação - (n°1)
B5 = Bico - (n°1)
B6 = Conexão porta-bico - (n°10)
B7 = Conexão curva - (n°2)
B8 = Tampa - (n°2)
B9 = Braçadeiras - (n°15)
B10 = Tubo - comprimento = 1000 mm - (n°10)
B11 = Tubo - comprimento = 3000 mm - (n°1)

1.2.1 Documentos fornecidos com a máquina

A1 Manual de uso e manutenção
A2 Declaração de conformidade

1.3 Eliminação das embalagens

Os materiais que constituem a embalagem não são poluentes para o ambiente, todavia devem ser reciclados ou eliminados de acordo com as normas vigentes no país onde a máquina for utilizada.

1.4 Avisos de informação

Respeite os avisos das placas aplicadas na máquina.

Verifique se estão sempre presentes e legíveis; caso contrário, substitua-as aplicando-as na posição original.

Placa E1 - indica que é **proibido eliminar** a máquina como lixo doméstico; ela pode ser restituída ao distribuidor aquando da compra de uma nova máquina. As partes eléctricas e electrónicas que constituem a máquina não devem ser reutilizadas para usos impróprios porque contêm substâncias nocivas para a saúde.

1.4.1 Símbolos utilizados

Ícone E3 - Indica que a máquina destina-se a uso não profissional.

2 INFORMAÇÕES TÉCNICAS (FIG.1)

2.1 Uso previsto

A máquina destina-se a uso ao ar livre e em interiores, para diminuir a temperatura em varandas, hotéis, restaurantes, discotecas, estabelecimentos balneários, laboratórios artesanais, salas de exposição, ginásios.

- Temperatura da água na entrada: **inferior a 50 °C**.
- Pressão da água na entrada: **inferior a 10 bar**.
- Temperatura ambiental de funcionamento: **superior a 0°C**.

A máquina cumpre os requisitos da norma EN 60335-2-79/A1.

2.2 Usos não permitidos

É proibido utilizar a máquina em caso de chuva.

É proibido alimentar a máquina com líquidos inflamáveis, explosivos e tóxicos.

É proibido utilizar a máquina em atmosfera potencialmente inflamável ou explosiva.

É proibido utilizar acessórios não originais e não específicos para o modelo.

3 INFORMAÇÕES SOBRE A SEGURANÇA

É proibida a utilização da máquina por pessoas não experientes ou que não tenham lido e compreendido as instruções indicadas no manual.

Desligue a máquina da rede de alimentação eléctrica em caso de chuva ou de humidade excessiva.

Não toque na ficha e/ou na tomada com as mãos molhadas.

É proibido efectuar modificações na máquina; a execução de modificações anula os termos da Declaração de Conformidade e exonera o fabricante de toda e qualquer responsabilidade civil e penal.

Não utilize a máquina com o cabo eléctrico de ligação avariado ou se apresentar sinais de envelhecimento e abrasões.

4 INSTALAÇÃO (FIG.2)

4.1 Montagem

Atenção - perigo!

Todas as operações de instalação e montagem devem ser feitas com a máquina desligada da rede eléctrica.
Monte a máquina numa zona fora do alcance das crianças.
Antes de pôr a máquina a funcionar, verifique se todas as conexões estão devidamente fixadas nos respectivos tubos com o garfo.

Para a sequência de montagem ver (**fig.2**).

4.2 Ligação eléctrica

Atenção - perigo!

Verifique se os valores de tensão e frequência (V-Hz) da rede eléctrica coincidem com os valores indicados na placa de identificação (fig.2). Ligue a máquina a uma rede eléctrica munida de ligação à terra eficiente e de protecção diferencial (30 mA) que interrompa a alimentação eléctrica em caso de curto-circuito.

4.2.1 Utilização de cabos de extensão

Utilize cabos com grau de protecção "IPX5".

A secção dos cabos de extensão deve ser proporcionada ao seu comprimento, isto é, quanto mais comprida for a extensão, maior deverá ser a secção. Consulte a tabela **I**.

4.3 Ligação hídrica

Aviso! **Aspire somente água filtrada ou limpa. A torneira da água deve garantir uma distribuição pelo menos igual ao caudal da bomba. Não use água poluída.**

4.3.1 Bocas de ligação

● Saída da água (OUTLET)
■ Entrada da água com filtro (INLET)

5 INFORMAÇÕES SOBRE O USO (FIG.3/4)

A água nebulizada pelos bicos evapora instantaneamente, diminuindo assim a temperatura do ambiente.

5.1 Comandos

Dispositivo de arranque / paragem (**H**).

Atenção - perigo!

A máquina deve trabalhar apoiada num plano seguro e estável, na posição indicada na fig.3.

5.2 Arranque

Atenção - perigo!

Antes de ligar a máquina certifique-se de que está alimentada correctamente com água; a utilização a seco provoca danos na máquina. Durante o funcionamento, não cubra as grades de protecção.

1) Abra totalmente a torneira da rede hídrica.
2) Abra totalmente a torneira na alimentação.
3) Abra a torneira da válvula de respiro.

Faça a purga do ar presente no interior circuito de alimentação. Feche a válvula de respiro assim que começar a sair apenas água por ela.

4) Ponha o interruptor (**H**) na pos. "I" para obter uma acção de nebulização intermitente (ver os dados técnicos).
5) Ponha o interruptor (**H**) na pos. "II" para obter uma acção de nebulização contínua.

5.3 Regulação da pressão (FIG.4)

Se necessário, rode o regulador (**G**) para alterar a pressão e, por conseguinte, a nebulização da água.

Dependendo da quantidade de bicos montados, regule a pressão por forma que a água borrifada pelos bicos seja nebulizada correctamente; a água não deve molhar as superfícies subjacentes.

Regule a pressão ao valor máximo se no equipamento forem montados todos os bicos previstos no fornecimento.

5.4 Paragem

1) Ponha o dispositivo de arranque (**H**) na pos. "O".

5.5 Novo arranque

1) Ponha o dispositivo de arranque (**H**) na pos. "I" ou na pos. "II" em função do modo de funcionamento pretendido.

5.6 O que fazer ao desligar o aparelho

1) Desligue a máquina e ponha o dispositivo de arranque (**H**) na pos. "O".
2) Tire a ficha da tomada de corrente.
3) Feche a torneira da água.

6 MANUTENÇÃO (FIG.5)

Todas as operações de manutenção não incluídas neste capítulo devem ser feitas por um Centro de venda e Assistência autorizado.

Atenção - perigo!
Antes de efectuar qualquer operação na máquina, tire a ficha da tomada de corrente.

6.1 Limpeza da máquina

Atenção - perigo!
Não limpe a máquina com um jacto de água a pressão, mas utilize um pano humedecido com dissolventes não inflamáveis e não tóxicos.

6.2 Limpeza dos filtros na aspiração (L), na alimentação (B4) e do bico (B5).

Lave os filtros e o bico sob água a correr e seque-os com jactos de ar.

PT

7 INFORMAÇÕES SOBRE AS AVARIAS

Problemas	Causas prováveis	Soluções
A bomba não alcança a pressão prescrita e não nebuliza correctamente	Bico desgastado	Substituir o bico (fig.5)
	Filtro de água sujo	Limpar o filtro (fig.5)
	Filtro de água desgastado	Substituir o filtro (fig.5)
	Alimentação de água insuficiente	Abrir completamente a torneira
	Aspiração de ar	Controlar as juntas
	Ar na bomba	Desligar a máquina. Repetir o processo de arranque explicado no parágrafo 5.2 (fig.3)
Saltos de pressão na bomba	Aspiração de água pelo tanque externo	Ligar a máquina com a rede hídrica
	Temperatura da água na entrada muito alta	Abaixar a temperatura
	Bico obstruído	Limpar o bico (fig.5)
O motor faz ruído mas não arranca	Tensão de rede insuficiente	Verificar se a tensão da rede coincide com a indicada na placa do aparelho (fig.2)
	Perda de tensão causada pela extensão	Verificar as características da extensão
	Paragem prolongada da máquina	Recorrer a um Centro de Assistência Técnica autorizado
O motor eléctrico não arranca	Falta tensão	Verificar se há tensão na rede e se a ficha está bem inserida na tomada (*)
	Máquina há muito tempo parada	Através do orifício posterior, desbloquear o motor com a ferramenta "L" (para os modelos que a possuem) (fig.5)
Perdas de água	Guarnições de vedação desgastadas	Mandar substituir as guarnições num Centro de Assistência Técnica autorizado
Ruídos	Temperatura da água muito alta	Abaixar a temperatura de água
Perdas de óleo	Guarnições de vedação desgastadas	Recorrer a um Centro de Assistência Técnica autorizado

Se, durante o funcionamento, o motor parar e não voltar a funcionar, aguarde 2 a 3 minutos antes de refazer o processo de arranque (**intervenção da protecção térmica**).
Se o problema reaparecer mais de uma vez, contacte o Serviço de Assistência Técnica.

8 APRESENTAÇÃO

8.1 A máquina que adquiriu é um produto de elevado conteúdo tecnológico realizado por uma das mais experientes empresas europeias no sector das bombas para alta pressão. Congratulamo-nos consigo pela excelente escolha e desejamo-lhe um bom trabalho.

9 PRESCRIÇÕES DE SEGURANÇA

9.1 AVISOS: O QUE NÃO FAZER

9.1.1  NÃO utilize a máquina com fluidos inflamáveis, tóxicos ou com características não compatíveis com o funcionamento correcto da própria máquina stessa. **Perigo de explosão ou de envenenamento**

9.1.2  NÃO dirija o jacto de água contra pessoas ou animais. **Perigo de lesões**

9.1.3  NÃO dirija o jacto de água contra a própria máquina, partes eléctricas ou em direcção de outras aparelhagens eléctricas. **Perigo de choque eléctrico**

9.1.4  NÃO utilize a máquina ao ar livre em caso de chuva. **Perigo de curto-circuito**

9.1.5  A máquina NÃO pode ser accionada por crianças ou pessoas incapazes. **Perigo de acidente**

9.1.6  NÃO toque na ficha e/ou na tomada com as mãos molhadas. **Perigo de choque eléctrico**

9.1.7  NÃO utilize a máquina com o cabo eléctrico avariado. **Perigo de choque eléctrico e de curto-circuito**

9.1.8  NÃO utilize a máquina com o tubo de alta pressão avariado. **Perigo de explosão**

9.1.9  NÃO bloqueie a alavanca da pistola na posição de funcionamento. **Perigo de acidente**

9.1.10  Verifique se a máquina está provida da placa de características. Em caso negativo, avise o revendedor. As máquinas sem a placa de características NÃO devem ser utilizadas porque são anónimas e potencialmente perigosas. **Perigo de acidente**

9.1.11  NÃO modifique ou varie a calibragem da válvula de regulação. **Perigo de explosão**

9.1.12  NÃO varie o diâmetro original do jacto da ponteira. **Alteração perigosa do funcionamento**

9.1.13  NÃO deixe a máquina sem vigilância. **Perigo de acidente**

9.1.14  NÃO desloque a máquina puxando-a pelo **CABO ELÉCTRICO**. **Perigo de curto-circuito**

9.1.15 Evite passar com veículos sobre o tubo de alta pressão.

9.2 AVISOS: O QUE FAZER

9.2.1  Todas as partes condutoras de corrente DEVEM SER PROTEGIDAS contra o jacto de água. **Perigo de curto-circuito**

9.2.2  LIGUE a máquina somente com uma fonte de electricidade adequada e em conformidade com as normas vigentes. **Perigo de choque eléctrico**

- O funcionamento com o interruptor diferencial de segurança oferece uma protecção suplementar (30 mA).

9.2.3  A alta pressão pode causar o ricochete de peças: é necessário USAR vestuário e óculos de protecção. **Perigo de lesões**

9.2.4  Antes de efectuar qualquer operação de serviço na máquina, TIRE a ficha da tomada de corrente. **Perigo de ligação acidental**

9.2.5  Por causa do recuo, SEGURE a pistola com firmeza quando puxar a alavanca. **Perigo de lesões**

9.2.6  RESPEITE as prescrições da companhia local de abastecimento de água. Segundo a norma DIN 1988, a máquina pode ser ligada directamente com a rede pública de distribuição de água potável somente se na tubagem de alimentação houver um dispositivo anti-refluxo com esvaziamento. **Perigo de poluição**

9.2.7  A manutenção e/ou a reparação dos componentes eléctricos DEVE ser feita por pessoal qualificado. **Perigo de acidente**

9.2.8  DESCARREGUE a pressão residual antes de desligar o tubo da máquina. **Perigo de lesões**

9.2.9  VERIFIQUE, antes de cada utilização e periodicamente, o aperto dos parafusos e o bom estado das partes que compõem a máquina. Observe com atenção se há peças partidas ou desgastadas. **Perigo de acidente**

9.2.10  UTILIZE apenas detergentes compatíveis com os materiais de revestimento do tubo de alta pressão / cabo eléctrico. **Perigo de explosão e de choque eléctrico**

9.2.11  MANTENHA as pessoas e animais à distância mínima de 15 m. **Perigo de lesões**

CE DECLARAÇÃO DE CONFORMIDADE PT

Declaramos, assumindo a plena responsabilidade por tal declaração, que o produto está em conformidade com as seguintes normas e relativos documentos

EN 60335-1; EN 60335-2-79; EN 55014-1; EN 55014-2; EN 61000-3-2; EN 61000-3-3; EN 61000-3-11; EN 60704-1 com base nas prescrições das directivas: ***98/37/CE***

2006/95/CE, 2002/95/CE, 2002/96/CE, 89/336/CE, 2000/14/CE

Data: 02/02/2007
MODENA (I)
Stefano Reverberi
Managing Director

1 ΓΕΝΙΚΕΣ ΠΛΗΡΟΦΟΡΙΕΣ (ΕΙΚ.1)

1.1 Χρήση του εγχειριδίου

Το εγχειρίδιο ΧΡΗΣΗΣ • ΣΥΝΤΗΡΗΣΗΣ αποτελεί τμήμα του μηχανήματος, η εμπορική ονομασία του οποίου, προσδιορίζεται στο εξώφυλλο· φυλάξτε το για μελλοντική αναφορά. Διαβάστε προσεκτικά πριν από την εγκατάσταση/χρήση. Σε περίπτωση μεταβίβασης της ιδιοκτησίας αυτός που παραχωρεί το μηχάνημα είναι υποχρεωμένος να παραδώσει το εγχειρίδιο στο νέο ιδιοκτήτη.

1.2 Παράδοση

Το μηχάνημα και τα εξαρτήματα του εξοπλισμού παραδίδονται στο εσωτερικό ενός ειδικού περιέκτη ο οποίος χρησιμεύει και για την αποθήκευση του μηχανήματος.

Η σύνθεση του εξοπλισμού απεικονίζεται στην εικ. 1.

B1 = Περιέκτης για τη μεταφορά και την αποθήκευση (n°1)
B2 = Fresh fog - (n°1)
B3 = Περόνη - (n°24)
B4 = Φίλτρο παροχής - (n°1)
B5 = Ακροφύσιο - (n°1)
B6 = Ρακόρ που φέρει το ακροφύσιο - (n°10)
B7 = Ρακόρ καμπυλωτό - (n°2)
B8 = Τάπα - (n°2)
B9 = Κολάρα - (n°15)
B10 = Σωλήνας - μήκος = 1000 mm - (n°10)
B11 = Σωλήνας - μήκος = 3000 mm - (n°1)

1.2.1 Συνοδευτικά έντυπα

A1 Εγχειρίδιο χρήσης και συντήρησης
A2 Δήλωση συμμόρφωσης

1.3 Διάθεση συσκευασίας

Τα υλικά από τα οποία αποτελείται η συσκευασία δεν μολύνουν το περιβάλλον, ωστόσο πρέπει να ανακυκλώνονται ή να διατίθενται σύμφωνα με τους ισχύοντες κανονισμούς στη χώρα όπου χρησιμοποιείται.

1.4 Ενδείξεις πληροφοριών

Τηρείτε τις ενδείξεις που αναφέρονται στις πινακίδες που είναι κολλημένες στο μηχάνημα.

Να ελέγχετε πάντα ότι υπάρχουν και ότι είναι ευανάγνωστες· σε αντίθετη περίπτωση αντικαταστήστε τις με άλλες τοποθετώντας τις στην ίδια θέση.

Πινακίδα E1 – δείχνει την υποχρέωση **μη διάθεσης** του μηχανήματος ως αστικό απόρριμμα· μπορεί να επιστραφεί στον αντιπρόσωπο κατά την αγορά ενός καινούργιου μηχανήματος. Τα ηλεκτρικά και ηλεκτρονικά εξαρτήματα από τα οποία αποτελείται το μηχάνημα δεν πρέπει να επαναχρησιμοποιούνται για ανάρμοστες χρήσεις λόγω της παρουσίας επικίνδυνων ουσιών για την υγεία.

1.4.1 Σύμβολα

Εικόνα E3 – Δείχνει ότι το μηχάνημα προορίζεται για μη επαγγελματική χρήση.

2 ΤΕΧΝΙΚΕΣ ΠΛΗΡΟΦΟΡΙΕΣ (ΕΙΚ.1)

2.1 Προβλεπόμενη χρήση

Το μηχάνημα προορίζεται για να χρησιμοποιηθεί σε ανοιχτό και κλειστό χώρο, για την κατάρριψη της θερμοκρασίας σε βεράντες, ξενοδοχεία, εστιατόρια, ντισκοτέκ, εγκαταστάσεις πλαζ, βιοτεχνικά εργαστήρια, εκθεσιακούς χώρους, γυμναστήρια.

- Θερμοκρασία νερού στην είσοδο: **κάτω από 50 °C**.
- Πίεση νερού στην είσοδο: **κάτω από 10 bar**.
- Θερμοκρασία περιβάλλοντος λειτουργίας: **πάνω από 0°C**.

Το μηχάνημα είναι συμβατό με το πρότυπο EN 60335-2-79/A1.

2.2 Μη επιτρεπόμενες χρήσεις

Απαγορεύεται η χρήση του μηχανήματος σε περίπτωση βροχής.

Απαγορεύεται η τροφοδότηση του μηχανήματος με εύφλεκτα, εκρηκτικά και τοξικά υγρά.

Απαγορεύεται η χρήση του μηχανήματος σε δυνητικά εύφλεκτη ή εκρηκτική ατμόσφαιρα.

Απαγορεύεται η χρήση μη γνήσιων ανταλλακτικών ή μη ειδικών για το μοντέλο αυτό.

3 ΠΛΗΡΟΦΟΡΙΕΣ ΓΙΑ ΤΗΝ ΑΣΦΑΛΕΙΑ

Απαγορεύεται η χρήση από μη έμπειρα άτομα ή τα οποία δεν έχουν διαβάσει και κατανοήσει τις οδηγίες που αναφέρονται στο εγχειρίδιο.

Αποσυνδέστε το μηχάνημα από το δίκτυο ηλεκτρικής τροφοδοσίας σε περίπτωση βροχής ή υπερβολικής υγρασίας.

Μην αγγίζετε το βύσμα και/ή την πρίζα με βρεγμένα χέρια.

Απαγορεύεται να επιφέρετε τροποποιήσεις στο μηχάνημα· η εκτέλεση τροποποιήσεων ακυρώνει τη Δήλωση Συμμόρφωσης και απαλλάσσει τον κατασκευαστή από αστικές και ποινικές ευθύνες.

Μην χρησιμοποιείτε το μηχάνημα εάν το ηλεκτρικό καλώδιο σύνδεσης παρουσιάζει φθορές ή σημάδια παλαιότητας και γδαρσίματα.

4 ΕΓΚΑΤΑΣΤΑΣΗ (ΕΙΚ.2)

4.1 Συναρμολόγηση

Προσοχή - κίνδυνος!

Όλες οι εργασίες εγκατάστασης και συναρμολόγησης πρέπει να γίνονται με το μηχάνημα αποσυνδεμένο από το ηλεκτρικό δίκτυο.

Συναρμολογήστε το μηχάνημα σε μία περιοχή μακριά από παιδιά.

Πριν να θέσετε σε λειτουργία το μηχάνημα βεβαιωθείτε ότι όλα τα ρακόρ είναι μπλοκαρισμένα στους αντίστοιχους σωλήνες με την περόνη.

Για τη σειρά συναρμολόγησης δείτε (**εικ.2**).

4.2 Ηλεκτρική σύνδεση

Προσοχή - κίνδυνος!

Βεβαιωθείτε ότι το ηλεκτρικό δίκτυο αντιστοιχεί στο βολτάζ και στη συχνότητα (V-Hz) που αναγράφεται στην πινακίδα αναγνώρισης (εικ.2). Συνδέστε το μηχάνημα σε ένα ηλεκτρικό δίκτυο εξοπλισμένο με ικανή γείωση και διαφορική προστασία (30 mA) που διακόπτει την ηλεκτρική τροφοδοσία σε περίπτωση βραχυκυκλώματος.

4.2.1 Χρήση καλωδίων προέκτασης

Χρησιμοποιήστε καλώδια με βαθμό προστασίας «IPX5».

Η διατομή των καλωδίων προέκτασης πρέπει να είναι ανάλογη με το μήκος· όσο μεγαλύτερο είναι το μήκος, τόσο μεγαλύτερη πρέπει να είναι η διατομή. Βλέπε πίνακα **I**.

4.3 Σύνδεση στο δίκτυο υδροδότησης

Προειδοποίηση! **Πρέπει να γίνεται αναρρόφηση μόνο φιλτραρισμένου ή καθαρού νερού. Η στρόφιγγα παροχής νερού πρέπει να εξασφαλίζει παροχή ίση με την ικανότητα της αντλίας. Μη χρησιμοποιείτε ακάθαρτο νερό.**

4.3.1 Στόμια σύνδεσης

- ● Έξοδος νερού (OUTLET)
- ■ Είσοδος νερού με φίλτρο (INLET)

5 ΠΛΗΡΟΦΟΡΙΕΣ ΓΙΑ ΤΗ ΧΡΗΣΗ (ΕΙΚ.3/4)

Το νερό το οποίο ψεκάζεται από τα ακροφύσια εξατμίζεται στη στιγμή μειώνοντας τη θερμοκρασία του περιβάλλοντος.

5.1 Χειριστήρια

Διάταξη εκκίνησης/σταματήματος (**H**).

Προσοχή - κίνδυνος!

Το μηχάνημα πρέπει να λειτουργεί τοποθετημένο σε μία ασφαλή και σταθερή επίπεδη επιφάνεια, όπως φαίνεται στην (εικ.3).

5.2 Εκκίνηση

Προσοχή - κίνδυνος!

Πριν να θέσετε σε λειτουργία το μηχάνημα, βεβαιωθείτε ότι τροφοδοτείται κατάλληλα με νερό· η χρήση του χωρίς νερό καταστρέφει το μηχάνημα· κατά τη λειτουργία του μην καλύπτετε τις γρίλιες αερισμού.

EL

1) Ανοίξτε εντελώς τη βάνα του δικτύου υδροδότησης.
2) Ανοίξτε εντελώς τη βάνα παροχής.
3) Ανοίξτε τη στρόφιγγα βαλβίδας εξαέρωσης.
   Κάντε την εξαέρωση, στο εσωτερικό του κυκλώματος τροφοδοσίας. Όταν αρχίσει να βγαίνει μόνο νερό από τη βαλβίδα εξαέρωσης, ξανακλείστε την.
4) Τοποθετήστε το διακόπτη (**H**) στη θέση «I» για μία ενέργεια ασυνεχούς ψεκασμού (βλέπε τεχνικά στοιχεία).
5) Τοποθετήστε το διακόπτη (**H**) στη θέση «II» για μία ενέργεια συνεχούς ψεκασμού.

5.3 Ρύθμιση πίεσης (ΕΙΚ.4)

Εάν είναι απαραίτητο χρησιμοποιήστε το ρυθμιστή (**G**) για να αλλάξετε την πίεση και κατά συνέπεια το ψέκασμα του νερού.
Ανάλογα με την ποσότητα των ακροφυσίων που έχουν συναρμολογηθεί, ρυθμίστε την πίεση έτσι ώστε το νερό το οποίο ψεκάζεται από τα ακροφύσια να έχει το σωστό ψέκασμα· δεν πρέπει να βρέχει τις επιφάνειες που βρίσκονται από κάτω.
Ρυθμίστε την πίεση στο μέγιστο εάν το μηχάνημα περιλαμβάνει όλον τον προβλεπόμενο εξοπλισμό ακροφυσίων.

5.4 Σταμάτημα

1) Βάλτε τη διάταξη εκκίνησης (**H**) στη θέση «O».

5.5 Επανεκκίνηση

1) Βάλτε τη διάταξη εκκίνησης (**H**) στη θέση «I» ή στη θέση «II» ανάλογα με τον τρόπο λειτουργίας που επιθυμείτε.

5.6 Θέση εκτός λειτουργίας

1) Σβήστε τη μηχανή, θέστε τη διάταξη εκκίνησης (**H**) στη θέση. «O».
2) Βγάλτε το φις από την πρίζα.
3) Κλείστε τη βάνα του νερού.

6 ΣΥΝΤΗΡΗΣΗ (ΕΙΚ.5)

Όλες οι επεμβάσεις συντήρησης που δεν περιλαμβάνονται στο παρόν κεφάλαιο πρέπει να γίνονται σε ένα εξουσιοδοτημένο Κέντρο πώλησης και Τεχνικής Υποστήριξης.

Προσοχή - κίνδυνος!
Πριν να κάνετε οποιαδήποτε επέμβαση στο μηχάνημα, βγάλτε το φις από την πρίζα ρεύματος.

6.1 Καθαρισμός του μηχανήματος

Προσοχή - κίνδυνος!
Μην καθαρίζετε το μηχάνημα με ένα ροή νερού υπό πίεση, αλλά χρησιμοποιήστε ένα πανί βρεγμένο με μη εύφλεκτα και μη τοξικά διαλυτικά.

6.2 Καθαρισμός των φίλτρων αναρρόφησης (L) , παροχής (B4) και του ακροφυσίου (B5).

Πλύνετε τα φίλτρα και το ακροφύσιο κάτω από τρεχούμενο νερό και φυσήξτε με αέρα.

7 ΠΛΗΡΟΦΟΡΙΕΣ ΣΧΕΤΙΚΑ ΜΕ ΤΙΣ ΒΛΑΒΕΣ

Προβλήματα	Πιθανές αιτίες	Λύσεις
Η αντλία δεν φθάνει την καθορισμένη πίεση και δεν ψεκάζει σωστά	Έχει φθαρεί το ακροφύσιο	Αντικαταστήστε το ακροφύσιο (εικ.5)
	Φίλτρο νερού ακάθαρτο	Καθαρίστε το φίλτρο (εικ.5)
	Έχει φθαρεί το φίλτρο νερού	Αντικαταστήστε το φίλτρο (εικ.5)
	Ανεπαρκής τροφοδοσία νερού	Ανοίξτε πλήρως τη στρόφιγγα
	Αναρρόφηση αέρα	Ελέγξτε τα ρακόρ
	Αέρας στην αντλία	Σβήστε το μηχάνημα. Επαναλάβατε την διαδικασία εκκίνησης του σημείου 5.2 (εικ.3)
Η αντλία έχει απότομες αλλαγές πίεσης	Αναρρόφηση νερού από εξωτερικό ντεπόζιτο	Συνδέστε το μηχάνημα στο δίκτυο υδροδότησης
	Θερμοκρασία νερού στην είσοδο υπερβολικά υψηλή	Μειώστε τη θερμοκρασία
	Ακροφύσιο βουλωμένο	Καθαρίστε το ακροφύσιο (εικ.5)
Ο κινητήρας "βουίζει" αλλά δεν ξεκινά	Ανεπαρκής τάση του δικτύου	Ελέγξτε ότι η τάση του δικτύου αντιστοιχεί στην τάση της πινακίδας (εικ.2)
	Απώλεια τάσης οφειλόμενη στην προέκταση	Ελέγξτε τα χαρακτηριστικά της προέκτασης
	Παρατεταμένο σταμάτημα του μηχανήματος	Συμβουλευτείτε ένα εξουσιοδοτημένο Κέντρο Τεχνικής Υποστήριξης
Ο ηλεκτροκινητήρας δεν ξεκινά	Απουσία τάσης	Ελέγξτε την παρουσία τάσης στο δίκτυο και ελέγξτε ότι το φις έχει τοποθετηθεί σωστά (*)
	Μηχάνημα σταματημένο για πολύ καιρό	Από την πίσω οπή, ξεμπλοκάρετε τον κινητήρα με το εργαλείο "M" (για τα μοντέλα που το προβλέπουν) (εικ.5)
Απώλειες νερού	Οι φλάντζες στεγανότητας έχουν φθαρεί	Αντικαταστήστε τις φλάντζες σε ένα εξουσιοδοτημένο Κέντρο Τεχνικής Υποστήριξης
Θόρυβος	Θερμοκρασία νερού υπερβολικά υψηλή	Χαμηλώστε τη θερμοκρασία του νερού
Διαρροές λαδιού	Οι φλάντζες στεγανότητας έχουν φθαρεί	Συμβουλευτείτε ένα εξουσιοδοτημένο Κέντρο Τεχνικής Υποστήριξης

Εάν κατά τη διάρκεια της λειτουργίας ο κινητήρας σταματήσει και δεν ξεκινήσει και πάλι, περιμένετε 2-3 λεπτά πριν να κάνετε εκ νέου την εκκίνηση (**Επέμβαση της θερμικής προστασίας**).
Εάν το πρόβλημα επαναληφθεί για περισσότερες από μία φορές επικοινωνήστε με την Υπηρεσία Τεχνικής Υποστήριξης.

8 ΠΑΡΟΥΣΙΑΣΗ

8.1 Το μηχάνημα που αγοράσατε είναι ένα προϊόν υψηλής τεχνολογίας το οποίο κατασκευάστηκε από μία από τις πιο έμπειρες ευρωπαϊκές εταιρίες αντλιών υψηλής πίεσης. Σας συγχαίρουμε για την επιλογή Σας και Σας ευχόμαστε καλή δουλειά.

9 ΠΡΟΔΙΑΓΡΑΦΕΣ ΑΣΦΑΛΕΙΑΣ

9.1 ΠΡΟΕΙΔΟΠΟΙΗΣΕΙΣ: ΤΙ ΔΕΝ ΠΡΕΠΕΙ ΝΑ ΚΑΝΕΤΕ

9.1.1  ΜΗΝ χρησιμοποιείτε το μηχάνημα με εύφλεκτα, τοξικά υγρά ή υγρά με χαρακτηριστικά που δεν είναι συμβατά με τη σωστή λειτουργία του μηχανήματος. **ΚΙΝΔΥΝΟΣ ΕΚΡΗΞΗΣ Ή ΔΗΛΗΤΗΡΙΑΣΗΣ**

9.1.2  ΜΗΝ κατευθύνετε τη ροή του νερού προς άτομα ή ζώα. **ΚΙΝΔΥΝΟΣ ΤΡΑΥΜΑΤΙΣΜΩΝ**

9.1.3  ΜΗΝ κατευθύνετε τη ροή του νερού προς το ίδιο το μηχάνημα, στα ηλεκτρικά εξαρτήματα ή σε άλλες ηλεκτρικές συσκευές. **ΚΙΝΔΥΝΟΣ ΗΛΕΚΤΡΟΠΛΗΞΙΑΣ**

9.1.4  ΜΗΝ χρησιμοποιείτε το μηχάνημα σε εξωτερικούς χώρους σε περίπτωση βροχής. **ΚΙΝΔΥΝΟΣ ΒΡΑΧΥΚΥΚΛΩΜΑΤΟΣ**

9.1.5 ΔΕΝ πρέπει να τίθεται σε λειτουργία από παιδιά ή ανίκανα άτομα. **ΚΙΝΔΥΝΟΣ ΑΤΥΧΗΜΑΤΟΣ**

9.1.6  ΜΗΝ αγγίζετε το φις και/ή την πρίζα με βρεγμένα χέρια. **ΚΙΝΔΥΝΟΣ ΗΛΕΚΤΡΟΠΛΗΞΙΑΣ**

9.1.7  ΜΗ χρησιμοποιείτε το μηχάνημα με κατεστραμμένο το ηλεκτρικό καλώδιο. **ΚΙΝΔΥΝΟΣ ΗΛΕΚΤΡΟΠΛΗΞΙΑΣ ΚΑΙ ΒΡΑΧΥΚΥΚΛΩΜΑΤΟΣ**

9.1.8  ΜΗ χρησιμοποιείτε το μηχάνημα με κατεστραμμένο το σωλήνα υψηλής πίεσης. **ΚΙΝΔΥΝΟΣ ΕΚΡΗΞΗΣ**

9.1.9  ΜΗΝ μπλοκάρετε το λεβιέ του πιστολιού στη θέση λειτουργίας. **ΚΙΝΔΥΝΟΣ ΑΤΥΧΗΜΑΤΟΣ**

9.1.10  Ελέγχετε αν το μηχάνημα διαθέτει την πινακίδα με τα χαρακτηριστικά, σε αντίθετη περίπτωση ειδοποιήστε το κατάστημα πώλησης. Τα μηχανήματα που δεν διαθέτουν πινακίδα ΔΕΝ πρέπει να χρησιμοποιούνται, δεδομένου ότι είναι ανώνυμα και πιθανώς επικίνδυνα. **ΚΙΝΔΥΝΟΣ ΑΤΥΧΗΜΑΤΟΣ**

9.1.11  ΜΗΝ επεμβαίνετε και μην αλλάζετε τη διακρίβωση της βαλβίδας ρύθμισης. **ΚΙΝΔΥΝΟΣ ΕΚΡΗΞΗΣ**

9.1.12  ΜΗΝ αλλάζετε την αρχική διάμετρο του πίδακα της κεφαλής. **ΕΠΙΚΙΝΔΥΝΗ ΑΛΛΑΓΗ ΛΕΙΤΟΥΡΓΙΑΣ**

9.1.13  ΜΗΝ αφήνετε το μηχάνημα αφύλακτο. **ΚΙΝΔΥΝΟΣ ΑΤΥΧΗΜΑΤΟΣ**

9.1.14  ΜΗΝ μετακινείτε το μηχάνημα τραβώντας το **ΗΛΕΚΤΡΙΚΟ ΚΑΛΩΔΙΟ**. **ΚΙΝΔΥΝΟΣ ΒΡΑΧΥΚΥΚΛΩΜΑΤΟΣ**

9.1.15 Αποφύγετε τη διέλευση οχημάτων πάνω από το σωλήνα πίεσης.

9.2 ΠΡΟΕΙΔΟΠΟΙΗΣΕΙΣ: ΤΙ ΠΡΕΠΕΙ ΝΑ ΚΑΝΕΤΕ

9.2.1  Όλα τα εξαρτήματα που είναι αγωγοί ηλεκτρικού ρεύματος ΠΡΕΠΕΙ ΝΑ ΠΡΟΣΤΑΤΕΥΟΝΤΑΙ από τον πίδακα νερού. **ΚΙΝΔΥΝΟΣ ΒΡΑΧΥΚΥΚΛΩΜΑΤΟΣ**

9.2.2  ΣΥΝΔΕΣΤΕ το μηχάνημα μόνο σε κατάλληλο δίκτυο ηλεκτροδότησης το οποίο συμμορφώνεται με τους ισχύοντες κανονισμούς. **ΚΙΝΔΥΝΟΣ ΗΛΕΚΤΡΟΠΛΗΞΙΑΣ**

- Η λειτουργία με ένα διαφορικό διακόπτη ασφαλείας προσφέρει επιπλέον ατομική προστασία (30 mA).

9.2.3  Η υψηλή πίεση μπορεί να προκαλέσει την αναπήδηση εξαρτημάτων, γι' αυτό πρέπει να ΦΟΡΑΤΕ προστατευτικά γυαλιά και ρούχα. **ΚΙΝΔΥΝΟΣ ΤΡΑΥΜΑΤΙΣΜΩΝ**

9.2.4  Πριν να κάνετε επεμβάσεις στο μηχάνημα, ΒΓΑΛΤΕ το φις από την πρίζα. **ΚΙΝΔΥΝΟΣ ΤΥΧΑΙΑΣ ΕΚΚΙΝΗΣΗΣ**

9.2.5  Λόγω του ότι υπάρχει η πιθανότητα κύλισης προς τα πίσω, πρέπει να ΚΡΑΤΑΤΕ το πιστόλι γερά όταν τραβάτε το λεβιέ. **ΚΙΝΔΥΝΟΣ ΤΡΑΥΜΑΤΙΣΜΩΝ**

9.2.6  ΤΗΡΕΙΤΕ τις προδιαγραφές του τοπικού οργανισμού παροχής ύδρευσης. Σύμφωνα με το πρότυπο DIN 1988 το μηχάνημα μπορεί να συνδεθεί απ' ευθείας στο εθνικό δίκτυο παροχής πόσιμου νερού μόνο εφόσον στο σωλήνα τροφοδοσίας τοποθετηθεί μία διάταξη αντιροής με εκκένωση του νερού. **ΚΙΝΔΥΝΟΣ ΜΟΛΥΝΣΗΣ**

9.2.7  Η συντήρηση και/ή επισκευή των ηλεκτρικών τμημάτων ΠΡΕΠΕΙ να εκτελείται από εξειδικευμένο προσωπικό. **ΚΙΝΔΥΝΟΣ ΑΤΥΧΗΜΑΤΟΣ**

9.2.8  ΕΚΚΕΝΩΣΤΕ την υπολειπόμενη πίεση πριν αποσυνδέσετε το σωλήνα από το μηχάνημα. **ΚΙΝΔΥΝΟΣ ΤΡΑΥΜΑΤΙΣΜΩΝ**

9.2.9  ΕΛΕΓΧΕΤΕ πριν από κάθε χρήση και σε τακτά διαστήματα το σφίξιμο των βιδών και την καλή κατάσταση των τμημάτων του μηχανήματος, καθώς και αν υπάρχουν τμήματα σπασμένα ή τα οποία παρουσιάζουν φθορές. **ΚΙΝΔΥΝΟΣ ΑΤΥΧΗΜΑΤΟΣ**

9.2.10  ΧΡΗΣΙΜΟΠΟΙΕΙΤΕ μόνο απορρυπαντικά που είναι συμβατά με τα υλικά επένδυσης του σωλήνα υψηλής πίεσης / ηλεκτρικού καλωδίου. **ΚΙΝΔΥΝΟΣ ΕΚΡΗΞΗΣ ΚΑΙ ΗΛΕΚΤΡΟΠΛΗΞΙΑΣ**

9.2.11  ΚΡΑΤΑΤΕ τα άτομα και τα ζώα σε ελάχιστη απόσταση 15 m. **ΚΙΝΔΥΝΟΣ ΤΡΑΥΜΑΤΙΣΜΩΝ**

CE ΔΗΛΩΣΗ ΣΥΜΜΟΡΦΩΣΗΣ EL

Δηλώνουμε, αναλαμβάνοντας πλήρη ευθύνη αυτής της δήλωσης, ότι το προϊόν συμμορφώνεται με τους παρακάτω κανονισμούς και τα αντίστοιχα έγγραφα

EN 60335-1; EN 60335-2-79; EN 55014-1; EN 55014-2; EN 61000-3-2; EN 61000-3-3; EN 61000-3-11; EN 60704-1
με βάση τις προδιαγραφές των Οδηγιών:
98/37/ΕΚ

2006/95/ΕΚ, 2002/95/ΕΚ, 2002/96/ΕΚ, 89/336/ΕΚ, 2000/14/ΕΚ

Ημερομηνία: 02/02/2007
Μόντενα (I)
Stefano Reverberi
Managing Director

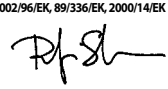

Données techniques (FR)	Unité	
Débit	L/min	0,8
Pression	MPa	3,5
Pression maxi.	MPa	4
Puissance	kW	0,6
T° Alimentation	°C	50
Pression d'alimentation maxi.	MPa	0,5
Isolation du moteur	-	Classe F
Protection du moteur	-	IPX5
Tension	V/Hz	230/50
Niveau de pression acoustique:		
LPA (EN 60704-1)	Db (A)	76
LWA (EN 60704-1)	Db (A)	85
Poids	kg	9,5

Technical Data (EN)	Unità	
Delivery rate	L/min	0,8
Pressure	MPa	3,5
Maximum pressure	MPa	4
Power	kW	0,6
Intake T°	°C	50
Maximum intake pressure	MPa	0,5
Motor insulation	-	Class F
Motor protection	-	IPX5
Voltage	V/Hz	230/50
Acoustic pressure level:		
LPA (EN 60704-1)	Db (A)	76
LWA (EN 60704-1)	Db (A)	85
Weight	kg	9,5

Technische Daten (DE)	Einheit	
Förderleistung	L/min	0,8
Druck	MPa	3,5
Max. Druck	MPa	4
Leistung	kW	0,6
Zulauftemperatur	°C	50
Max. Zulaufdruck	MPa	0,5
Isolationsklasse Motor	-	Klasse F
Schutzart Motor	-	IPX5
Spannung	V/Hz	230/50
Schalldruckpegel:		
LPA (EN 60704-1)	Db (A)	76
LWA (EN 60704-1)	Db (A)	85
Gewicht	kg	9,5

Dati Tecnici (IT)	Unità	
Portata	L/min	0,8
Pressione	MPa	3,5
Pressione massima	MPa	4
Potenza	kW	0,6
T° Alimentazione	°C	50
Pressione di alimentazione massima	MPa	0,5
Isolamento Motore	-	Classe F
Protezione Motore	-	IPX5
Tensione	V/Hz	230/50
Livello di pressione acustica:		
LPA (EN 60704-1)	Db (A)	76
LWA (EN 60704-1)	Db (A)	85
Peso	kg	9,5

Datos Técnicos (ES)	Unidad	
Caudal	L/min	0,8
Presión	MPa	3,5
Presión máxima	MPa	4
Potencia	kW	0,6
T° de alimentación	°C	50
Presión máxima de alimentación	MPa	0,5
Aislamiento del motor	-	Tipo F
Protección del motor	-	IPX5
Tensión	V/Hz	230/50
Nivel de presión acústica:		
LPA (EN 60704-1)	Db (A)	76
LWA (EN 60704-1)	Db (A)	85
Peso	kg	9,5

Dados Técnicos (PT)	Unidade	
Caudal	L/min	0,8
Pressão	MPa	3,5
Pressão máxima	MPa	4
Potência	kW	0,6
Temp. alimentação	°C	50
Pressão máx. de alimentação	MPa	0,5
Isolamento do motor	-	Classe F
Protecção do motor	-	IPX5
Tensão	V/Hz	230/50
Nível de pressão acústica:		
LPA (EN 60704-1)	Db (A)	76
LWA (EN 60704-1)	Db (A)	85
Peso	kg	9,5

Τεχνικά Στοιχεία (EL)	Μονάδες	
Ικανότητα	L/min	0,8
Πίεση	MPa	3,5
Μέγιστη πίεση	MPa	4
Ισχύς	kW	0,6
Θ° Τροφοδοσίας	°C	50
Πίεση μέγιστης τροφοδοσίας	MPa	0,5
Μόνωση Κινητήρα	-	Κλάση F
Προστασία Κινητήρα	-	IPX5
Τάση	V/Hz	230/50
Στάθμη ακουστικής πίεσης:		
LPA (EN 60704-1)	Db (A)	76
LWA (EN 60704-1)	Db (A)	85
Βάρος	kg	9,5



