ACTUATOR ACCESSORIES
ZUBEHÖR FÜR STELLANTRIEB

EFFEBI

NAMUR 5/2 and 3/2 way multifunctional monostable solenoid valve
Einfachwirkendes multifunktionelles 5/2- und 3/2-Wege-Magnetventil NAMUR



IP65

Valve with air spring / Emergency screw
Compact design
Airflow 1050 l/min for standard version / IP65
Body in anodised aluminium
Inside parts in polycarbonate and brass / Seals in NBR
Working pressure from 2 to 8 bar
Working temperature from -10°C to +60°C
Easy change from 5/2 to 3/2-way operation by brass plate
On request **IP67**

Kugelhahn mit Luftfeder / Notfallschraube
Minimale Außenabmessungen
Nenndurchfluss 1050 l/min für Standardausführung / IP65
Gehäuse aus eloxiertem Aluminium
Innenteile aus Polycarbonat und Messing / Dichtungen aus NBR
Betriebsdruck von 2 bis 8 bar
Betriebstemperatur von -10°C bis +60°C
Leichtes Umschalten von 5/2- auf 3/2-Wege durch Messingmünze
Auf Anfrage **IP67**

Art. EVNM

Tensions	12V DC	24V DC	24V AC	115V AC	230V AC
Power	3W	3W	5VA	5VA	5VA

SNMF

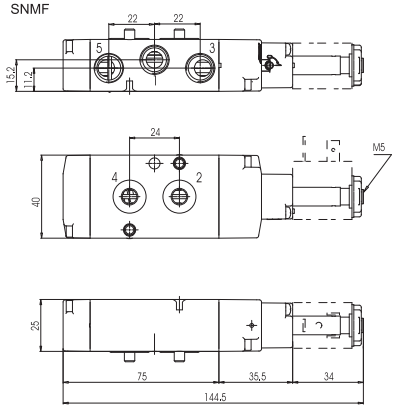

NAMUR 5/2 and 3/2 way multifunctional bistable solenoid valve
Doppeltwirkendes multifunktionelles 5/2- und 3/2-Wege-Magnetventil NAMUR



IP65

Emergency screw / Compact design
Airflow 1050 l/min for standard version / IP65
Body in anodised aluminium
Inside parts in polycarbonate and brass / Seals in NBR
Working pressure from 2 to 8 bar
Working temperature from -10°C to +60°C
Easy change from 5/2 to 3/2-
way operation by brass sealing plate
On request **IP67**

Notfallschraube / Minimale Außenabmessungen
Nenndurchfluss 1050 l/min für Standardausführung / IP65
Gehäuse aus eloxiertem Aluminium
Innenteile aus Polycarbonat und Messing / Dichtungen aus NBR
Betriebsdruck von 2 bis 8 bar
Betriebstemperatur von -10°C bis +60°C
Leichtes Umschalten von 5/2- auf
3/2-Wege durch Messingmünze
Auf Anfrage **IP67**

Art. EVNB

Tensions	12V DC	24V DC	24V AC	115V AC	230V AC
Power	3W	3W	5VA	5VA	5VA

SNMI

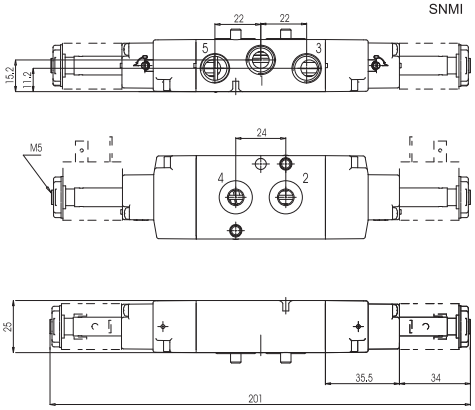

NAMUR 5/2- and 3/2-way monostable solenoid valve
EVEM: with EExm II T4-T5 IP66 coil (STD. 3 mt. wire)
EVSM: with EExia II C T6 IP65 intrinsic safety coil (voltage 24 VDC)

Einfachwirkendes 5/2- und 3/2-Wege-Magnetventil NAMUR
EVEM : mit Spule EExm II T4-T5 IP 66 (3Mt-Kabel standardmäßig)
EVSM : mit eigensicherer Spule EExia II C T6 IP65 (Spannung 24 VDC)



IP65
IP66

Manual override / Attaches G 1/4"
Dimension 5 mm / Working pressure 2 to 8 bar
Working temperature –10°C to +60°C
Air flow 1050 l/min
EExm II T4-T5 IP66 explosion-proof coil
EExia IIC T6 IP65 intrinsic safety coil
Easy change from 5/2 to 3/2-way operation by brass sealing plate

Handbetätigung / Anschlüsse G 1/4"
Nennweite 5 mm / Betriebsdruck von 2 bis 8 bar
Betriebstemperatur von –10°C bis +60°C
Nenndurchfluss 1050 l/min
explosionssichere Spule EExm II T4-T5 IP66
eigensichere Spule EExia IIC T6 IP65
Leichtes Umschalten von 5/2- auf 3/2-Wege durch Messingmünze

SNMF

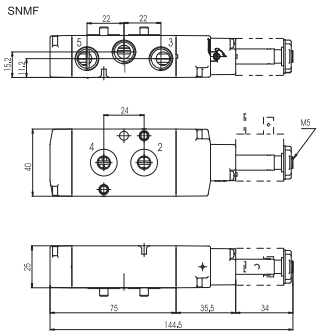

EVSM EVSB	Voltages / Spannungen	24V DC
	Absorbed power / Stromverbrauch	1,6 W

NAMUR 5/2- and 3/2-way multifunctional bistable solenoid valve
EVEB: with EExm II T4-T5 IP66 coil (STD. 3 mt. wire)
EVSB: with EExia II C T6 IP65 intrinsic safety coil (voltage 24 VDC)

Doppeltwirkendes multifunktionelles 5/2- und 3/2-Wege-Magnetventil NAMUR
EVEB : mit Spule EExm II T4-T5 IP 66 (3Mt-Kabel standardmäßig)
EVSB : mit eigensicherer Spule EExia II C T6 IP65 (Spannung 24 VDC)



IP65
IP66

Manual override / Connections G 1/4"
Dimension 5 mm / Working pressure 2 to 8 bar
Working temperature –10°C à +60°C
Air flow 1050 l/min
EExm II T4-T5 IP66 explosion-proof coil
EExia IIC T6 IP65 intrinsic safety coil
Easy change from 5/2 to 3/2-way operation by brass sealing plate

Handbetätigung / Anschlüsse G 1/4"
Nennweite 5 mm / Betriebsdruck von 2 bis 8 bar
Betriebstemperatur von –10°C bis +60°C
Nenndurchfluss 1050 l/min
explosionssichere Spulen EExm II T4-T5 IP66
eigensichere Spulen EExia IIC T6 IP65
Leichtes Umschalten von 5/2- auf 3/2-Wege durch Messingmünze

SNMI

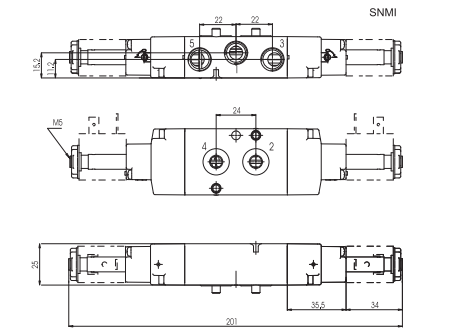

EVEM EVEB	Voltages / Spannungen	12V DC	24V DC	24V AC	110V AC	230V AC
	Absorbed power / Stromverbrauch	3 W	3 W	3,2 VA	3,2 VA	3,2 VA

N.B. For special versions please refer to our Technical Department / Für spezielle Versionen finden Sie in unserer technischen Abteilung

UNI EN ISO 9001: 2008
ISO 14001:2004