VENUS® TEST GAS

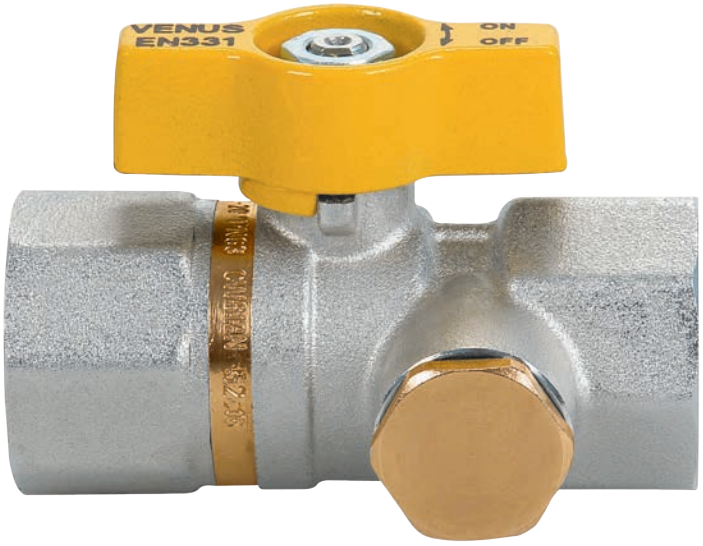

REGULATION (UE) 305/2011 CPR

EN 331



art. 1031	VENUS TEST GAS, F/F, for facilities verifying, from 3/4" to 1" with 1/4" connection
	Kugelhahn VENUS TEST GAS, F/F zur Anlageprüfung, von 3/4" bis 1", mit 1/4"-Anschluss



art. 1032	VENUS TEST GAS, M/F, for facilities verifying, from 3/4" to 1" with 1/4" connection
	Kugelhahn VENUS TEST GAS, M/F zur Anlageprüfung, von 3/4" bis 1", mit 1/4"-Anschluss



art. 1031G...XG	VENUS TEST GAS, F/NUT, with T-handle, 3/4" x 1" – 1" X 1"1/4
	Kugelhahn VENUS TEST GAS, F/Verschraubung mit Flügelgriff, 3/4" x 1" – 1" x 1"1/4



art. 1031G...L	VENUS TEST GAS, F/F, for facilities verifying with locking key from, 3/4" to 1" with 1/4" connection
	Kugelhahn VENUS TEST GAS, F/F zur Anlageprüfung mit verschließbarem Flügelgriff, von 3/4" bis 1", mit 1/4"-Anschluss



art. 1032G...L	VENUS TEST GAS, M/F, for facilities verifying with locking key from, 3/4" to 1" with 1/4" connection
	Kugelhahn VENUS TEST GAS, M/F zur Anlageprüfung mit verschließbarem Flügelgriff, von 3/4" bis 1", mit 1/4"-Anschluss



art. 1031G...XGL	VENUS TEST GAS, F/NUT, with locking T-handle, 3/4" x 1" – 1" X 1"1/4
	Kugelhahn VENUS TEST GAS, F/Verschraubung mit verschließbarem Flügelgriff, 3/4" x 1" – 1" x 1"1/4

ICIM UNI EN ISO 9001: 2008

ICIM ISO 14001:2004

VENUS®
TEST GAS

SECTION / QUERSCHNITT

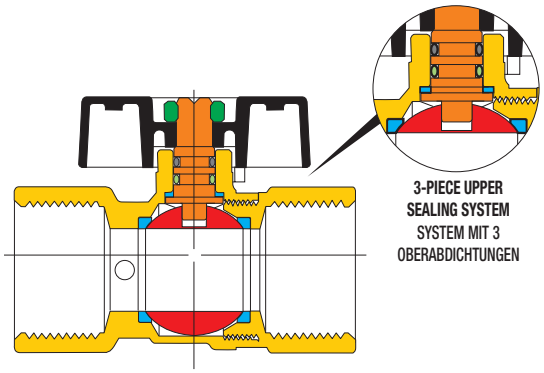

LIST OF COMPONENTS: description/materials/treatments TEILELISTE: Beschreibung / Werkstoffe / Behandlungen		
Body and threaded end Gehäuse und Gewindemuffe		**CW617N (Pb ≤ 2,2% DIN 50930T6)**
Stem Betätigungsspindel		**CW617N (Pb ≤ 2,2% DIN 50930T6)**
Chromium pl. polished ball Blank verchromte Kugel		**CW617N (Pb ≤ 2,2% DIN 50930T6)**
Stem packing O-ring Oberer O-Ring Spindel		**HNBR**
O-ring under the stem Unterer O-Ring Spindel		**EPDM PEROXIDE** / PEROXID-EPDM
Seats Dichtungen		**PTFE**
Operating device Betätigungselement		**aluminium alloy** / Alu-Legierung
Fixing screw Befestigungsmutter		**zinc plated steel** / Zinkstahl
Surface treatment Außenbehandlung	-	**Brilliant nickel-plating, two colours** glänzend vernickelte Oberfläche, zweifarbig

DIMENSIONS / ABMESSUNGEN

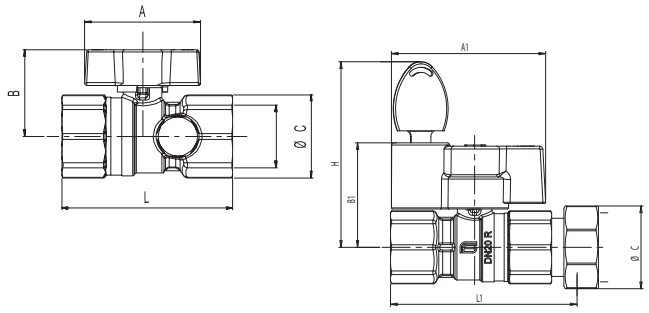

VALVE DIMENSIONS PER TYPE AND SIZE KUGELHAHNGRÖSSE NACH TYP UND MASS						
nominal diameter mm Nenndurchmesser mm	**20**	**25**	**20**	**25**		
size in inches Zoll Abmessung	**3/4"**	**1"**	**3/4" x 1"**	**1" x 1" 1/4**		
Ø D bore mm Ø D durchgang mm	**15**	**20**	**15**	**20**		
A mm	47	56	47	56		
B mm	35	42	-	-		
Ø C mm	33	40	-	-		
L mm	72	83	-	-		
A1	-	-	69	69		
B1	-	-	47	50,5		
C1	-	-	37	46		
L1	-	-	84	97		
H	-	-	83	88,5		

TECHNICAL FEATURES:
Temperature limits: for gas from –20°C to +60°C
Pressure limits: for gas MOP5

SPECIFIC FEATURES:
- The VENUS TEST GAS valve is provided with a 1/4" connection that allows insertion of a probe for pressure measurement.
- The VENUS series complies to the norms:
  UNI 7129: GAS facilities realization and modification;
  UNI 11137-1: dispersions measuring of the domestic GAS facilities
  UNI TS 11147:2005: domestic GAS facilities, which has provided by providing network, fixed GPL bottles and tanks, which has been realized by pressed fittings.
  This Norm requests, that a socket for checking of the pressure is equipped after the counter
- The VENUS series complies to the regulation (UE) 305/2011 CPR (Building Material)

Bore: reduced.
Stem: anti blow out.
Seats: high resistance virgin PTFE.
Upper seal: **3 seals**
1 PTFE ring - high pressure
2 O-Ring - low pressure.

Application fields:
The VENUS series is particularly recommended in gas test installations (families 1°, 2°, 3° EN 437).
Art. 1031G...L and 1031G...XGL are equipped with locking key system wich allows to lock the valve only in closed position.

- The collar end is flat

Threaded end connections:
- Standard female according to UNI ISO 7/1 (UNI ISO 10226).

Operation devices:
Yellow aluminium T-handle / yellow lockable aluminium T-Handle with key

All the valves comply with the regulation CE 2014/68/CE and are tested 100% on pneumatic seal with electronic control.

ALLGEMEINE DATEN DER STANDARDAUSFÜHRUNG:
Temperaturbereich: für Gas von -20°C bis +60°C
Betriebsdruck: für Gas MOP5

SONSTIGE VORTEILE DER STANDARDAUSFÜHRUNG:
- Der Kugelhahn VENUS TEST GAS verfügt über einen Anschluss zu 1/4" für den Einsatz eines Gasmessgeräts.
- Die Baureihe, VENUS hielt mit folgenden Normen ein:
  UNI 7129: Erstellung und Änderung von GAS-Anlagen
  UNI 11137-1: Messen der Dispersionen bei häuslichen GAS-Anlagen
  UNI TS 11147:2005: häusliche GAS-Anlagen, die vom Versorgungsnetz versorgt sind, feste Flaschen und Tanke für GPL, die mit aufgepressten Verschraubungen gefertigt sind.
  Diese Norm fordert an, daß eine Steckdose zur Druckprüfung ach dem Zähler angebaut ist.
- Die Baureihe, VENUS hielt mit der Regelung (UE) 305/2011 CPR (Baustoff) ein

Durchgang: reduziert.
Spindel: Ausblasesicherheitsspindel.
Sitzdichtungen: reines, hochfestes PTFE.
Obere Abdichtung: **3 Dichtungen**
1 PTFE-Ring – Hochdruck.
2 O-Ring – Niederdruck.

Anwendungsbereich:
Die Baureihe VENUS ist besonders für Gasversorgungsanlagen der 1.-2.-3. Familie (EN 437) geeignet.
Art. 1031G...L und 1031G...XLG sind vorbereitet mit einem system dass ermöglich den Kugelhahn nur im geschlossenem Position mit Schlüssel zu blockieren.

- Die Angel ist flach

Gewindeanschlüsse:
- Innengewinde nach UNI ISO 7/1 (UNI EN 10226).

Betätigungselemente:
Gelb-Alu-Flügelgriff, verschließbarer Gelb-Alu-Flügelgriff mit Schlüssel

Alle Kugelhähne berücksichtigen die EG-Richtlinie 2014/68/EG und werden 100% mit einem Verfahren kontrolliert, das eine elektronisch gesteuerte Luftdichtheitsprüfung vorsieht.