VENUS® WITH UNI HOSE UNION
MIT UNIVERSALSCHLAUCHANSCHLUSS

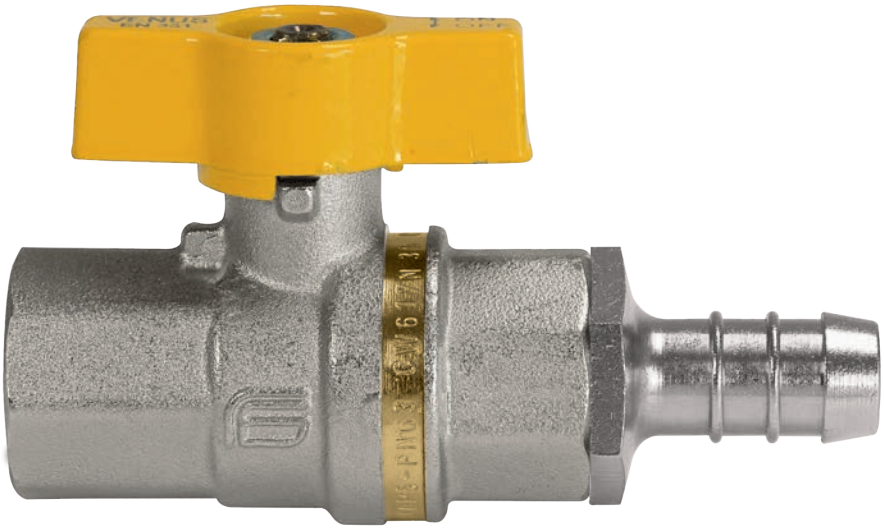

REGULATION (UE) 305/2011 CPR

EN 331

art. 1021..XA	F/hose union UNI 7141-8 F/ Schlauchanschluss UNI 7141-8

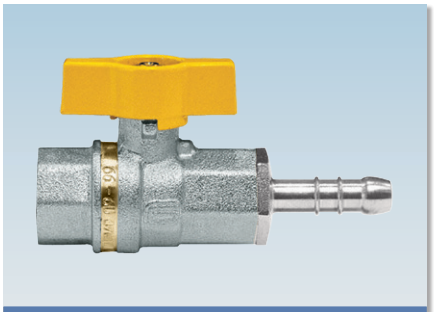

art. 1021..XB	F/hose union UNI 7141-13 F/ Schlauchanschluss UNI 7141-13

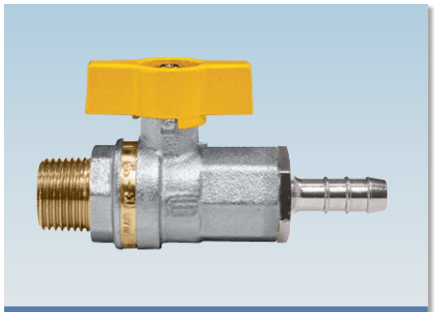

art. 1022..XA	M/hose union UNI 7141-8 M/ Schlauchanschluss UNI 7141-8

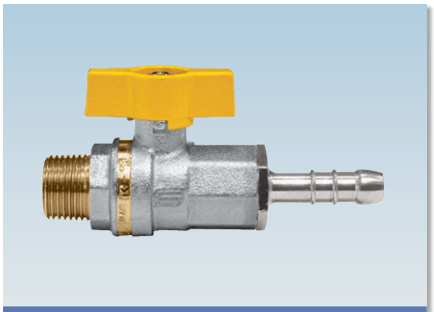

art. 1022..XB	M/hose union UNI 7141-13 M/ Schlauchanschluss UNI 7141-13

ICIM UNI EN ISO 9001: 2008

ICIM ISO 14001:2004

VENUS®

WITH UNI HOSE UNION
MIT UNIVERSALSCHLAUCHANSCHLUSS

SECTION / QUERSCHNITT

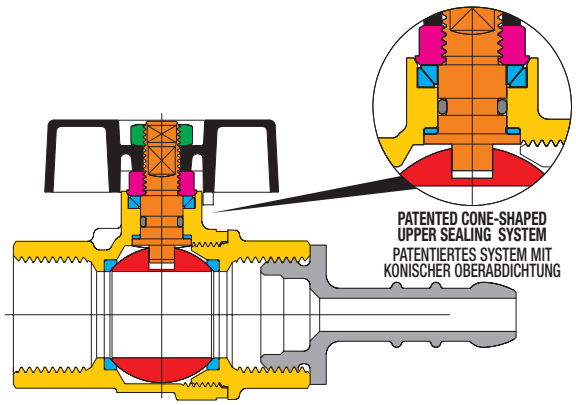

LIST OF COMPONENTS: description/materials/treatments
TEILELISTE: Beschreibung / Werkstoffe / Behandlungen

Body and threaded end Gehäuse und Gewindemuffe	●	**CW617N (Pb ≤ 2,2% DIN 50930T6)**
Gland Stopfbuchse	●	**CW617N (Pb ≤ 2,2% DIN 50930T6)**
Stem Betätigungsspindel	●	**CW617N (Pb ≤ 2,2% DIN 50930T6)**
Stem packing O-ring O-Ring Schaltwellenabdichtung	●	**NBR**
Chromium pl. polished ball Blank verchromte Kugel	●	**CW617N (Pb ≤ 2,2% DIN 50930T6)**
Hose union Schlauchanschluss	●	**CW617N**
Seats Dichtungen	●	**PTFE**
Operating device Betätigungselement	●	**aluminium alloy** / Alu-Legierung
Fixing screw Befestigungsmutter	●	**zinc plated steel** / Zinkstahl
Surface treatment Außenbehandlung	-	**Brilliant nickel-plating, two colours** glänzend vernickelte Oberfläche, zweifarbig

DIMENSIONS / ABMESSUNGEN

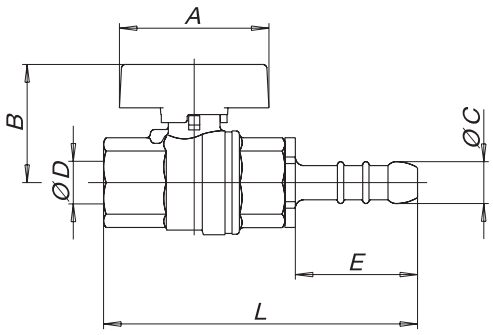

VALVE DIMENSIONS PER TYPE AND SIZE
KUGELHAHNGRÖSSE NACH TYP UND MASS

nominal diameter mm Nenndurchmesser mm	10	10	15	15		
size in inches Zoll Abmessung	3/8" x 8	3/8" x 13	1/2" x 8	1/2" x 13		
Ø D bore mm Ø D durchgang mm	10	10	10	10		
A mm	47	47	47	47		
B mm	31	31	31	31		
Ø C mm	9,8	14	9,8	14		
E mm	29	44	29	44		
L mm female L mm innengewinde	79	94	83	98		
L mm male L mm außengewinde	83	98	87	102		

TECHNICAL FEATURES:

Temperature limits: for gas from –20°C to +60°C
Pressure limits: for gas MOP5 (20)

SPECIFIC FEATURES:

The valve is available with hose union for gas tube according to UNI 7141-13 and UNI 7141-8 which is particularly suitable for LPG applications. The valve body derives from VENUS and is certified according to EN331:

Bore: full (3/8") - reduced (1/2").
Stem: anti blow out.
Seats: high resistance virgin PTFE.
Upper seal: **3 seals**
1 PTFE ring - high pressure
2 anti-friction self-adjusting cone shaped seals, in PTFE - medium and low pressure.

- The VENUS series complies to the regulation (UE) 305/2011 CPR (Building Material)

Threaded end connections:
- Standard female acc. to UNI ISO 7/1 (UNI EN 10226)

Operation devices:
Aluminium T-handle.
Available colour: yellow.

All the valves comply with the regulation CE 2014/68/CE and are tested 100% on pneumatic seal with electronic control.

ALLGEMEINE DATEN DER STANDARDAUSFÜHRUNG:

Temperaturbereich: für Gas von -20°C bis +60°C
Betriebsdruck: für Gas MOP5 (20)

SONSTIGE VORTEILE DER STANDARDAUSFÜHRUNG:

Der Kugelhahn ist mit einem Schlauchanschluss für Gasleitung nach UNI 7141-13 und UNI 7141-8 erhältlich und eignet sich insbesondere für LPG.
Das Kugelhahngehäuse ist mit dem des Kugelhahns Venus identisch, der gemäß der Vorschrift EN 331 zertifiziert ist.

Durchgang: voll (3/8") – reduziert (1/2").
Spindel: Ausblasesicherheitsspindel.
Sitzdichtungen: reines, hochfestes PTFE.
Obere Abdichtung: **3 Dichtungen**
1 PTFE-Ring – Hochdruck.
2 konische, reibungsverhindernde PTFE gegen PTFE Dichtungen - bei Mittel- und Niederdruck.

- Die Baureihe, VENUS hielt mit der Regelung (UE) 305/2011 CPR (Baustoff) ein

Gewindeanschlüsse:
- Standard, Innengewinde gem. UNI ISO 7/1 (UNI EN 10226)

Betätigungselemente:
Alu-Flügelgriff.
Erhältliche Farben: gelb

Alle Kugelhähne berücksichtigen die EG-Richtlinie 2014/68/EG und werden 100% mit einem Verfahren kontrolliert, das eine elektronisch gesteuerte Luftdichtheitsprüfung vorsieht.