VENUS® LOCK



REGULATION (UE) 305/2011 CPR

PATENTED PATENTIERT

EN 331

NF ROB - GAZ

DIN DVGW product GAS

art. 1011....B	VENUS F/F anti-tampering lockable valve in the closed position from 1/2" to 1"1/2 VENUS Kugelhahn F/F mit Aufbruchsicherung, in geschloss. Position verriegelbar, von 1/2" bis 1"1/2

New anti-tampering blocking system FASTLOCK: simple and fast.

Neues aufbruchsicheres Sperrsystem FASTLOCK – einfach und schnell zu bedienen.



With little pressure the valve can be sealed in the closed (OFF) position.

Eine leichte Druckausübung genügt und der Kugelhahn wird in Off-Position gesperrt.



The valve can be protected from tampering and/or accidental operation.

Der Kugelhahn ist folglich vor einem Aufbruch und/ oder einer unbeabsichtigten Betätigung geschützt.



ICIM UNI EN ISO 9001: 2008

ICIM ISO 14001:2004

VENUS® LOCK

SECTION / QUERSCHNITT

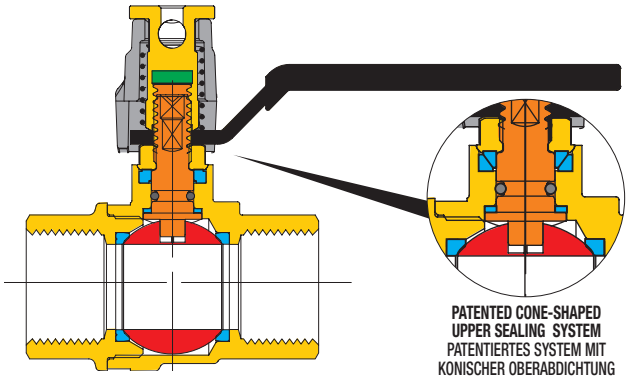

LIST OF COMPONENTS: description/materials/treatments
TEILELISTE: Beschreibung / Werkstoffe / Behandlungen

Body and threaded end Gehäuse und Gewindemuffe		**CW617N (Pb ≤ 2,2% DIN 50930T6)**
Gland Stopfbuchse		**CW617N (Pb ≤ 2,2% DIN 50930T6)**
Stem Betätigungsspindel		**CW617N (Pb ≤ 2,2% DIN 50930T6)**
Chromium pl. polished ball Blank verchromte Kugel		**CW617N (Pb ≤ 2,2% DIN 50930T6)**
Seats Dichtungen		**PTFE**
Stem packing O-ring O-Ring Schaltwellenabdichtung		**NBR**
Operating device Betätigungselement		**zinc plated steel** / Zinkstahl
Fixing screw Befestigungsmutter		**CW614N**
Blocking system Sperrsystem		**aluminium alloy** / Alu-Legierung
Spring Feder		**stainless steel AISI302** / Edelstahl AISI 302
Surface treatment Außenbehandlung	-	**Brilliant nickel-plating, two colours** glänzend vernickelte Oberfläche, zweifarbig

DIMENSIONS / ABMESSUNGEN

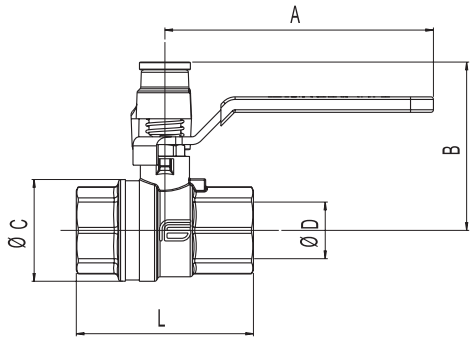

VALVE DIMENSIONS PER TYPE AND SIZE
KUGELHAHNGRÖSSE NACH TYP UND MASS

nominal diameter mm Nenndurchmesser mm	12	15	20	25	32						
size in inches Zoll Abmessung	1/2"	3/4"	1"	1"1/4	1"1/2						
Ø D bore mm Ø D durchgang mm	12,4	18,4	22,4	30,5	38,5						
A mm	85	105	105	130	130						
B mm	58	64,5	81	84,5	89,5						
Ø C mm	31,5	39	48	60	59,5						
L mm	58	78	65	95	120						

TECHNICAL FEATURES:

Temperature limits: for gas from –20°C to +60°C
Pressure limits: for gas MOP5 (20)

SPECIFIC FEATURES:

- The VENUS LOCK valve is provided with the new anti-tampering system **FASTLOCK.** With a little manual pressure, a padlock can be inserted so that the valve can be locked in the closed (OFF) position. The valve can be protected from tampering and/or accidental operation. Padlock suggested Ø6.

Bore: full.
Stem: anti blow out.
Seats: high resistance virgin PTFE.
Upper seal: **4 seals**
1 PTFE ring - high pressure
2 anti-friction self-adjusting cone shaped seals, in PTFE - medium and low pressure
1 O-Ring - low pressure

- The VENUS LOCK series complies to the regulation (UE) 305/2011 CPR (Building Material)

Application fields
The VENUS series is particularly recommended in gas installations (families 1°, 2°, 3° EN 437).

Threaded end connections:
- Standard female according to UNI ISO 7/1 (UNI ISO 10226).

Operation devices:
Anti-tampering steel lever.

All the valves comply with the regulation CE 2014/68/CE and are tested 100% on pneumatic seal with electronic control.

ALLGEMEINE DATEN DER STANDARDAUSFÜHRUNG:

Temperaturbereich: für Gas von -20°C bis +60°C
Betriebsdruck: für Gas MOP5 (20)

SONSTIGE VORTEILE DER STANDARDAUSFÜHRUNG:

- Der Kugelhahn VENUS LOCK ist mit dem neuen aufbruchsicheren und patentgeschützten Sperrsystem **FASTLOCK** ausgestattet. Durch eine leichte Druckausübung kann ein Vorhängeschloss eingefügt und der Kugelhahn in OFF-Position gesperrt werden. Der Kugelhahn ist folglich vor einem Aufbruch und/oder einer unbeabsichtigten Betätigung geschützt. Es empfiehlt sich der Einsatz eines Vorhängeschlosses Ø6.

Durchgang: voll.
Spindel: Ausblasesicherheitsspindel.
Sitzdichtungen: reines, hochfestes PTFE.
Obere Abdichtung: **4 Dichtungen**
1 PTFE-Ring – Hochdruck.
2 konische, reibungsverhindernde PTFE gegen PTFE Dichtungen - bei Mittel- und Niederdruck.
1 O-Ring – Niederdruck.

- Die Baureihe, VENUS LOCK hielt mit der Regelung (UE) 305/2011 CPR (Baustoff) ein

Anwendungsbereich:
Die Baureihe VENUS ist besonders für Gasversorgungsanlagen der 1.-2.-3. Familie (EN 437) geeignet.

Gewindeanschlüsse:
- Innengewinde nach UNI ISO 7/1 (UNI EN 10226).

Betätigungselemente:
Sicherungshebel aus Stahl.

Alle Kugelhähne berücksichtigen die EG-Richtlinie 2014/68/EG und werden 100% mit einem Verfahren kontrolliert, das eine elektronisch gesteuerte Luftdichtheitsprüfung vorsieht.

KIT K006: Lockable lever kit (closed position only)
KIT K006: Kit verriegelbarer Handhebel (nur geschlossene Position)

