TRIFLUX® WITH ELECTRIC ACTUATOR
MIT ELEKTROANTRIEB



Atex CE Ex*

* *on request* * *auf Anfrage*

E00 24-240 VAC/VDC (½"-1"½)



art. E36AA2	T pattern F/F/F from 1/2" to 1"½ Kugel mit T-Bohrung F/F/F von 1/2" bis 1"½
art. E38AA2	L pattern F/F/F from 1/2" to 1"½ Kugel mit L-Bohrung F/F/F von 1/2" bis 1"½

EH140 - EH300 85-240 VAC / VDC (2")
EL140 - EL300 24V AC / DC (2")



art. E36AA2	T pattern F/F/F 2" Kugel mit T-Bohrung F/F/F 2"
art. E38AA2	L pattern F/F/F 2" Kugel mit L-Bohrung F/F/F 2"

ICIM UNI EN ISO 9001: 2008

ICIM ISO 14001:2004

TRIFLUX®

E00-EL-EH ACTUATOR FEATURES:
- **ROTATION ANGLE:** 90°.
- **TEMPERATURE LIMITS:** -20°C / +70°C.
- **SUPPLY VOLTAGE: *** **E00:** 24-240 VAC / VDC
  EL: 24V AC / DC
  EH: 85-240 VAC / VDC
- **PROTECTION DEGREE:** IP67.
- **STATIC TORQUE SUPPLIED:** 20 N/m - 350 N/m.
- **ROTATION TIME:** 10 s. - 60 s.

ALLGEMEINE DATEN DES STELLANTRIEBS E00-EL-EH:
- **DREHWINKEL:** 90°.
- **TEMPERATURBEREICH:** -20°C / +70°C.
- **SPANNUNG: *** **E00:** 24-240 VAC / VDC
  EL: 24V AC / DC
  EH: 85-240 VAC / VDC
- **SCHUTZART:** IP67.
- **ANGEGEBENE ANLAUFMOMENTE:** 20 N/m - 350 N/m.
- **DREHZEIT:** 10 seg. - 60 seg.

*	20	35	55	85	140	300
MOD.	E00				EL	
	24-240 VAC DC	24-240 VAC DC	24-240 VAC DC	24-240 VAC DC	24 VDC 24 VAC	24 VDC 24 VAC
					EH	
					85-240 VAC-DC	85-240 VAC-DC

STANDARD VALVE FEATURES:
- **TEMPERATURE LIMITS:** for fluids –15°C + 100°C (PTFE).
- **MAX WORKING PRESSURE:** for fluids 40 bar – 16 bar.
- **THREADED CONNECTIONS:** F/F/F Rp UNI ISO 7/1 (UNI EN 10226).
- **STEM:** double conical sealing by 4 gaskets.

For general features and special versions refer to data on the manual valve. For further information on the actuator technical features refer to the specific data sheet for actuator at the end of this catalogue.
E00-EL-EH= page 434/435 • ER-EQ= page 436/437

On request:
- EQ actuator is available for valves of all dimensions in 24 Vac – 230 Vac – 400 V_{3N} voltage.
- 12V AC/DC actuator available.

ALLGEMEINE DATEN DES STANDARDVENTILS:
- **TEMPERATURBEREICH:** für Flüssigkeiten –15°C / +100°C (PTFE).
- **MAX. BETRIEBSDRUCK:** für Flüssigkeiten 40 bar – 16 bar.
- **GEWINDEANSCHLÜSSE:** F/F/F Rp UNI ISO 7/1 (UNI EN 10226).
- **SPINDEL:** doppelte konische Schaltwellenabdichtung mit 4 Dichtungen.

Für allgemeine Eigenschaften sowie Sonderausführungen siehe Handventil. Für weitere Infos über die technischen Eigenschaften des Stellantriebs siehe diesbezügliche technische Beschreibung am Ende des Katalogs.
E00-EL-EH= Seite 434/435 • ER-EQ= Seite 436/437

Auf Anfrage:
- Stellantrieb EQ für alle Ventilgrößen mit Spannung 24 Vac – 230 Vac – 400 V_{3N} erhältlich.
- 12V AC/DC antrieb auf anfrage.

TRIFLUX + E00-EL-EH ELECTRIC ACTUATOR / TRIFLUX + ELEKTROANTRIEB E00-EL-EH

SIZE	⊠	WEIGHT g.	A	B	C	D	E	F	L	M	ACTUATOR
1/2"	7	2300	177	110	149	38	13	199	80	21	E0020
3/4"	10	2800	177	110	149	48	18	206	96	26	E0020
1"	10	3700	177	110	171	58	23	243	113	31	E0035
1"1/4	14	4600	177	110	195	67	29	278	130	34	E0055
1"1/2	14	6000	177	110	195	78	35	285	147	40	E0085
2"	17	11400	235	214	252	95	44	355	169	47	EL-EH140

SECTION / QUERSCHNITT

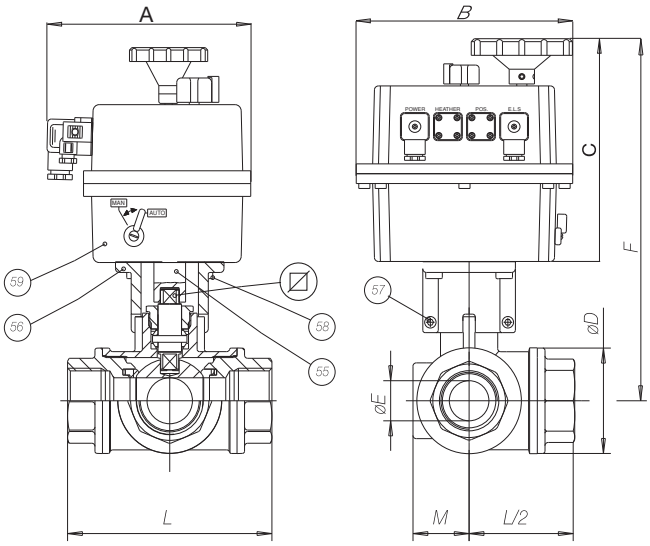

LIST OF VALVE COMPONENTS AND MATERIALS / TEILE- UND WERKSTOFFLISTE DES VENTILS

55	ACTUATOR PIN / WELLE FÜR STELLANTRIEB	1	C.S. ZINC.
56	BRACKET / BRÜCKE	1	A.I. EPOXY
57	BRACKET/VALVE SCREW / SCHRAUBE BRÜCKE/VENTIL	4	8.8 ZINC.
58	BRACKET/ACTUATOR SCREW / SCHRAUBE BRÜCKE/STELLANTRIEB	4	8.8 ZINC.
59	ACTUATOR / STELLANTRIEB	1	POLYAMIDE