TOF MULTIPINZA®

PN 10



RACCORD A SERTIR POUR TUBE MULTICOUCHES*
PINCES TH-H-U F-B-C
RACOR A PRENSAR PARA TUBO MULTICAPA*

* VOIR PAGE 197
* VÉASE PÁG 197

TUBE PEX TUBO *

* Contacter EFFEBI pour les details d'installation
* Contactar EFFEBI por detalles de instalación



TOF-MP U13	Raccord droit mâle - multicouche Racor recto macho-multicapa **Cod. U13G.....**



TOF-MP U12	Raccord droit femelle– multicouche Racor recto hembra-multicapa **Cod. U12G.....**



TOF-MP U11	Raccord droit multicouche - multicouche Racor recto multicapa -multicapa **Cod. U11G.....**



TOF-MP U11 RÉDUIT	Raccord droit multicouche - multicouche Racor recto multicapa-multicapa **Cod. U11G.....**



TOF-MP U22	Coude femelle - multicouche Racor en L hembra –multicapa **Cod. U22G.....**



TOF-MP U23	Coude mâle - multicouche Racor en L macho –multicapa **Cod. U23G.....**

ICIM UNI EN ISO 9001: 2008
ICIM ISO 14001:2004

TOF MULTIPINZA®



LARGE SURFACE DE CONTACT

SUPERFICIE DE CONTACTO MUY LARGA

CARACTÉRISTIQUES TECHNIQUES
DESCRIPCIÓN TÉCNICA

1 Corps du raccord en laiton CW617N.
2 Ecrou noir avec ouverture d'inspection à haut contraste, réalisés en plastique résistant aux agents atmosphériques.
3 Joint torique en EPDM peroxyde homologué pour aliments et eau potable.
4 Manchons en acier inox AISI304 soumis à trempe de solubilisation.

1 Cuerpo del racor realizado en latón CW617N.
2 Casquillo negro con ventana de control de alto contraste. Realizadas en material plástico resistente a los agentes atmosféricos.
3 Junta tórica de EPDM peroxído homologado para uso alimenticio y utilizable para agua potable.
4 Casquillos de Acero Inox AISI304 solubilizado.

Manchon avec marquage:
- Logo Tof Multipinza
- Epaisseur et diamètre du tuyau
- Type de pinces utilisé.

Casquillo con marca:
-Logo Tof Multipinza
-Espesor y diámetro del tubo
-Tipo de pinzas utilizables.

POUR LES DIMENSIONS VOIR PAGE 197
PARA DIMENSIONES VÉASE A PARTIR DE PÁG. 197



TOF-MP U21
Coude multicouche - multicouche
Racor en L multicapa-multicapa
Cod. U21G.....



TOF-MP U31
Té multicouche – multicouche - multicouche
Racor en T multic. –multic.-multic.
Cod. U31G.....



TOF-MP U31
Té réduit central
Racor en T reducido central
Cod. U31G.....



TOF-MP U31
Té élargi latéral
Racor en T reducido lateral
Cod. U31G.....



TOF-M U31
Té réduit latéral
Racor en T ensanchado lateral
Cod. U31G.....



TOF-M U31
Té élargi latéral
Racor en T reducido lateral
Cod. U31G.....

TOF MULTIPINZA®



TOF-MP U32

Té femelle – multicouche - multicouche
Racor en T hembra –multic.-multic.

Cod. U32G.....



TOF-MP U82

Coude femelle - multicouche avec pieds de fixation
Racor en L hembra –multicapa con pies de fijación

Cod. U82G.....



TOF-MP UA2

Partie terminale murale F-F multicouche pour traces horizontales
Terminal mural F-F multicapa para trazas horizontales

Cod. UA2G.....



TOF-MP U18

Raccord droit rondelle étanchéité plate - multicouche
Racor recto loco estanqueidad plana

Cod. U18G.....



TOF-MP U17

Raccord droit bouchon - multicouche
Racor recto tapón -multicapa

Cod. U17G.....



TOF-MP U25

Coude tuyaux chromé -multicouche
Racor en L tubo cromado -multicapa

Cod. U25C..... **CW617N**

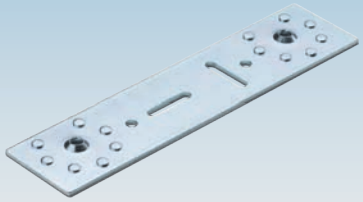

KU02

Bride plate pour TOF-MP/LP F-T
Estribo plano para TOF-MP/LP F-T



KU04

Manchon
Casquillo

Cod. KU04....



Vanne à emboîtement avec Insert multicouche
Válvula empotrable a Viton multicapa multicapa

Cod. 1687..... de 16 à 26 / de 16 a 26



Kit Insert de rechange
Kit viton de repuesto

Cod. K756 de 1/2" à 3/4" / de 1/2" a 3/4"



Kit levier de manœuvre (rallonge K250 comprise)
Kit palanca de mando (incluida estensión K250)

Cod. K200 de 1/2" à 3/4" / da 1/2" a 3/4"



Kit capot chromé
Kit capuchón cromado

Cod. K204 de 1/2" à 3/4" / da 1/2" a 3/4"



Kit poignée de manœuvre (rallonge K250 comprise)
Kit manecilla de mando (incluida extensión K250)

Cod. K210 de 1/2" à 3/4" / da 1/2" a 3/4"

UNI EN ISO 9001: 2008

ISO 14001:2004

TOF MULTIPINZA®

TOF MULTIPINZA:

TOF Multipinza est un raccord en laiton qui permet la connexion de tuyaux multicouches. Les tuyaux et les raccords sont assemblés à l'aide de dispositifs électro-hydrauliques munis de mâchoires de forme spécifique. Ces mâchoires impriment une déformation permanente aux manchons extérieurs en acier inox AISI304, ce qui permet de garantir un assemblage parfait.
Les raccords sont conçus pour être employés avec 6 types différents de pinces dont les dimensions et les types sont indiqués dans le tableau ci-après:

El TOF Multipinza es un racor de latón que permite la unión de tubos multicapa. Los tubos y los racores se ensemblan entre ellos a través del auxilio de dispositivos electrohidráulicos dotados de mordazas de perfil específico. Estas mordazas deforman de manera permanente los casquillos externos de Acero Inox AISI304, garantizando una unión inseparable.
Los racores están concebidos para utilizarlos indiferentemente con 6 perfiles de pinchado diferentes en las medidas y en las tipologias indicadas en la tabla de abajo:

TAB. E — **dimensions tuyau / medidas tubo**

pinces à utiliser / pinzas utilizables \ tuyau tubo	16	16	18	20	20	20	25	26	32	40	50	63
	2	2.25	2	2	2.25	2.5	2.5	3	3	3.5	4	4.5
F	●	●	●	●	●	●		●	●	●	●	●
TH	●	●	●	●	●	●		●	●	●	●	
U	●	●	●	●	●	●	●		●	●	●	
H	●	●	●	●	●	●		●	●	●		
B	●	●	●	●	●	●		●	●			
C								●				

LIMITES D'EMPLOI:

- Température maximum de service: 120°C (-20 + 120°C: vérifier que les tuyaux et les fluides soient compatibles).
- Pression maximum de fonctionnement: 10 bar.

LÍMITES DE EMPLEO:

- Temperatura máxima de uso 120°C (-20° +120°C: poner atención a las temperaturas máximas del tubo y compatibilidad fluido).
- Presión máxima de ejercicio 10 bar.

DOMAINES D'APPLICATION: Grâce à la qualité et à la fiabilité des matériaux employés, TOF Multipinza est utilisé dans la construction de systèmes de distribution d'eau pour consommation de la part de l'homme.
Il est également employé dans les systèmes de chauffage à haute et à basse température, de conditionnement et de climatisation, les systèmes anti-incendie et de distribution d'air comprimé pourvu qu'il soit compatible avec les substances utilisées.

CAMPOS DE EMPLEO: En virtud de las características de calidad y fiabilidad de los materiales empleados, el TOF Multipinza se emplea para la realización de instalaciones destinadas a la conducción de agua para consumo humano.
Además, se puede utilizar para instalaciones de calentamiento de baja y alta temperatura, condicionamento y climatización, instalaciones antiincendio, conducciones de aire comprimido compatibilmente con las sustancias interesadas.

CARACTÉRISTIQUES TECHNIQUES:

- Conçu et testé pour être employé avec 6 différentes formes de pinces: U, H, TH, F, B et C (Voir tableau E).
- Contrôle visuel du correct positionnement du tuyau grâce à des ouvertures de regard présentes sur le porte-manchon en plastique.
- Etanchéité assurée par un double joint torique en EPDM peroxyde
- Vaste gamme de configurations de Ø 16 à Ø 63 mm pour les raccords.
- Connexions disponibles pour la vanne: 16x2 16x2,25 20x2 20x2,25 20x2,5
- Profil en dent de scie pour résistance au déboîtement
- Serrage à déclic dans le porte-manchon sur le corps du raccord avec fonction anti-perte du manchon en acier.
- Corps des raccords en laiton jaune CW617N
- Manchons extérieurs en acier inox AISI 304 soumis à trempe de solubilisation.

CARACTERÍSTICAS TECNICAS:

- Diseñado y probado para ser utilizado indiferentemente con perfiles de pinchado: U, H, TH, F, B, y C. (véase tabla E).
- Control visual del correcto posicionamento del tubo a través de ventanillas de inspección obtenidas en el portacasquillo de plástico.
- Sistema de estanqueidad con doble junta tórica de EPDM peroxído.
- Amplia gama de configuraciones de diámetro 16 a 63 mm para los racores.
- Empalmes disponibles para la válvula: 16x2 16x2,25 20x2 20x2,25 20x2,5
- Elaboración del perfil en diente de sierra para una absoluta resistencia a la deshilachadura.
- Bloqueo de encaje en el portacasquillo en el cuerpo del racor, con función anti-extravío accidental del casquillo de acero.
- Cuerpo racores de latón amarillo CW617N
- Casquillos Externos construidos en acero inox AISI304 solubilizado.

GAMME MULTIPINZA
GAMA MULTIPINZA

TOF-MP/D M-T

RACCORD DROIT MÂLE
RACOR RECTO MACHO

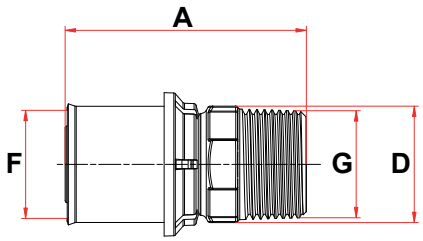

DIMENSION	A	B	C	D	E	F	G	COD
1/2M x 16/2	53,5	-	-	SW 22	-	16/2	R 1/2"	U13GR40400
1/2M x 16/2,25	53,5			SW 22		16/2,25	R 1/2"	U13GR40500
1/2M x 18/2	53,5	-	-	SW 22	-	18/2	R 1/2"	U13GR41000
1/2M x 20/2	53,5	-	-	SW 22	-	20/2	R 1/2"	U13GR41300
1/2M x 20/2,25	53,5	-	-	SW 22	-	20/2,25	R 1/2"	U13GR41400
1/2M x 20/2,5	53,5			SW 22		20/2,5	R 1/2"	U13GR41500
3/4M x 20/2	56	-	-	SW 28	-	20/2	R 3/4"	U13GR51300
3/4M x 20/2,25	56	-	-	SW 28	-	20/2,25	R 3/4"	U13GR51400
3/4M x 25/2,5	58	-	-	SW 28	-	25/2,5	R 3/4"	U13GR51800
3/4M x 26/3	58	-	-	SW 28	-	26/3	R 3/4"	U13GR52200
1"M x 26/3	62	-	-	SW 35	-	26/3	R 1"	U13GR62200
1"M x 32/3	64,5	-	-	SW 35	-	32/3	R 1"	U13GR62600
1"1/4M x 40/3,5	79	-	-	SW 46	-	40/3,5	G 1"1/4	U13GG72800
1"1/2M x 50/4	88	-	-	SW 52	-	50/4	G 1"1/2	U13GG83100
2"M x 63/4,5	98	-	-	SW 65	-	63/4,5	G 2"	U13GG93500

TOF-MP/D F-T

RACCORD DROIT FEMELLE
RACOR RECTO HEMBRA

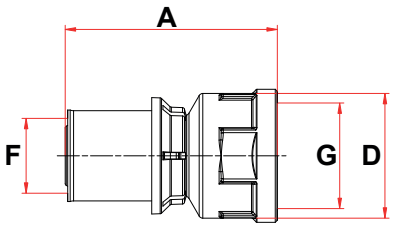

DIMENSION	A	B	C	D	E	F	G	COD
1/2F x 16/2	48	-	-	SW 24	-	16/2	G 1/2"	U12GG40400
1/2F x 16/2,25	48	-	-	SW 24	-	16/2,25	G 1/2"	U12GG40500
1/2F x 18/2	47,5	-	-	SW 24	-	18/2	G 1/2"	U12GG41000
3/4F x 16/2	51	-	-	SW 30	-	16/2	G 3/4"	U12GG50400
1/2F X 20/2	47,5	-	-	SW 24	-	20/2	G 1/2"	U12GG41300
1/2F X 20/2,25	47,5	-	-	SW 24	-	20/2,25	G 1/2"	U12GG41400
1/2F X 20/2,5	47,5	-	-	SW 24	-	20/2,5	G 1/2"	U12GG41500
3/4F X 20/2	51	-	-	SW 30	-	20/2	G 3/4"	U12GG51300
3/4F X 20/2,25	51	-	-	SW 30	-	20/2,25	G 3/4"	U12GG51400
3/4F X 25/2,5	52	-	-	SW 30	-	25/2,5	G 3/4"	U12GG51800
3/4F x 26/3	52	-	-	SW 30	-	26/3	G 3/4"	U12GG52200
1"F X 26/3	57	-	-	SW 37	-	26/3	G 1"	U12GG62200
1"F X 32/3	59,5	-	-	SW 37	-	32/3	G 1"	U12GG62600
1"1/4F X 40/3,5		-	-	SW 46	-	40/3,5	G 1"1/4	U12GG72800
1"1/2F X 50/4	61,5	-	-	SW 39	-	50/4	G 1"1/2	U12GG83100
2"F X 63/4,5		-	-	SW 40	-	63/4,5	G 2"	U12GG93500

TOF-MP/D T-T

RACCORD DROIT MULTICOUCHE
RACOR RECTO MULTICAPA

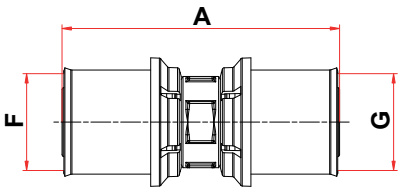

DIMENSION	A	B	C	D	E	F	G	COD
16 x 16		-	-	-	-			U11G040400
16 x 16		-	-	-	-			U11G050500
18 x 18		-	-	-	-			U11G101000
20 X 20		-	-	-	-			U11G131300
20 X 20		-	-	-	-			U11G141400
25 x 25		-	-	-	-			U11G181800
26 x 26		-	-	-	-			U11G222200
32 x 32		-	-	-	-			U11G262600
40 x 40		-	-	-	-			U11G282800
50 x 50		-	-	-	-			U11G313100
63 x 63		-	-	-	-			U11G353500

UNI EN ISO 9001: 2008
ISO 14001:2004

GAMME MULTIPINZA
GAMA MULTIPINZA

TOF-MP/D T-T

RACCORD DROIT MULTICOUCHE REDUIT
RACOR RECTO MULTICAPA REDUCIDO

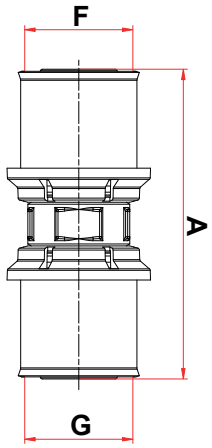

DIMENSION	A	B	C	D	E	F	G	COD
16/2 x 20/2	67	-	-	-	-	20/2	16/2	U11G041300
16/2 x 20/2,25	67	-	-	-	-	16/2	20/2,25	U11G041400
20/2,25 x 25/2,5		-	-	-	-	-	-	U11G141800
16/2 x 26/3	72	-	-	-	-	26/3	16/2	U11G042200
20/2 x 26/3		-	-	-	-	-	-	U11G132200
20/2,25 x 26/3		-	-	-	-	-	-	U11G142000
20/2 x 32/3	75	-	-	-	-	32/3	20/2	U11G132600
26/3 x 32/3	77,5	-	-	-	-	32/3	26/3	U11G222600
26/3 x 40/3,5	83	-	-	-	-	40/3,5	26/3	U11G222800
32/3 x 40/3,5	86	-	-	-	-	40/3,5	32/3	U11G262800
40/3,5 x 50/4	103,5	-	-	-	-	50/4	40/3,5	U11G283100

TOF-MP/L F-T TOF-MP/LL F-T

COUDE FEMELLE
RACOR EN L HEMBRA

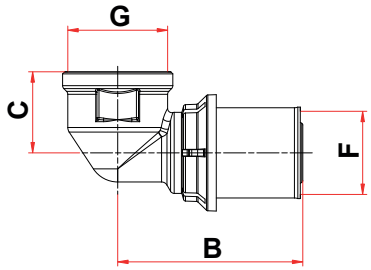

DIMENSION	A	B	C	D	E	F	G	COD
1/2F x 16/2		43,5	19,5	-	-	16/2	G 1/2"	U22GG40400
1/2F x 16/2,25		43,5	19,5	-	-	16/2,25	G 1/2"	U22GG40500
1/2 x 16/2 long		43,5	32	-	-	16x2	G 1/2"	U22GL40400
1/2 x 16/2,25 long		43,5	32	-	-	16x2,25	G 1/2"	U22GL40500
1/2F x 18/2		44,5	19,5	-	-	18/2	G 1/2"	U22GG41000
1/2 x 18/2 long		44,5		-	-	18/2	G 1/2"	U22GL41000
1/2F x 20/2		44,5	19,5	-	-	20/2	G 1/2"	U22GG41300
1/2 x 20/2 long		44,5		-	-	20/2	G 1/2"	U22GL41300
1/2F x 20/2,25		44,5	19,5	-	-	20/2,25	G 1/2"	U22GG41400
1/2 x 20/2,25 long		44,5		-	-	20/2,25	G 1/2"	U22GL41400
1/2F x 20/2,5		44,5	19,5	-	-	20/2,5	G 1/2"	U22GG41500
3/4F x 18/2		47	22,5	-	-	18/2	G 3/4"	U22GG51000
3/4F x 20/2		47	22,5	-	-	20/2	G 3/4"	U22GG51300
3/4F x 20/2,25		47	22,5	-	-	20/2,25	G 3/4"	U22GG51400
3/4F x 20/2,5		47	22,5	-	-	20/2,5	G 3/4"	U22GG51500
3/4F x 25/2,5		51	24	-	-	25/2,5	G 3/4"	U22GG51800
3/4F x 26/3		51	24	-	-	26/3	G 3/4"	U22GG52200
1"F x 32/3		56	29	-	-	32/3	G 1"	U22GG62600
1"1/4 x 40/3,5		71	-	-	-	40/3,5	G 1"1/4	U22GG72800
1"1/2 x 50/4		81				50/4	G 1"1/2	U22GG83100
2x 63/4,5		94	-	-	-	63/4,5	G 2 "	U22GG93500

TOF-MP/L M-T

COUDE MÂLE
RACOR EN L MACHO

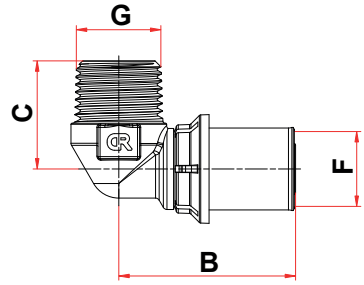

DIMENSION	A	B	C	D	E	F	G	COD
1/2M x 16/2	-	42,5	26	-	-	16/2	R 1/2"	U23GR40400
1/2M x 16/2,25	-	42,5	26	-	-	16/2,25	R 1/2"	U23GR40500
1/2M x 18/2	-	42,5	26	-	-	18/2	R 1/2"	U23GR41000
1/2M x 20/2	-	42,5	26	-	-	20/2	R 1/2"	U23GR41300
1/2M x 20/2,25	-	42,5	26	-	-	20/2,25	R 1/2"	U23GR41400
3/4M x 18/2	-	42,5	29,5	-	-	18/2	R 3/4"	U23GR51000
3/4M x 20/2	-	45	29,5	-	-	20/2	R 3/4"	U23GR51300
3/4M x 26/3	-	48	29,5	-	-	26/3	R 3/4"	U23GR52200
3/4M x 20/2,25	-	42,5	29,5	-	-	20/2,25	R 3/4"	U23GR51400
3/4M x 25/2,5	-	48	29,5	-	-	25/2,5	R 3/4"	U23GR51800
1"M x 32/3	-	56	36	-	-	32/3	R 1"	U23GR62600
1"1/4M x 40/3,5	-	71	45	-	-	40/3,5	G 1"1/4	U23GG72800

GAMME MULTIPINZA
GAMA MULTIPINZA

TOF-MP/L T-T

COUDE MULTICOUCHE - MULTICOUCHE
RACOR EN L MULTICAPA-MULTICAPA

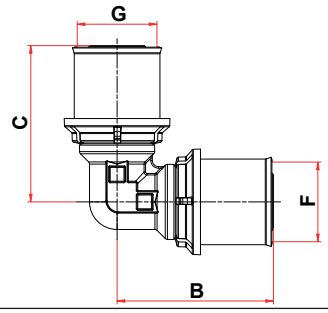

DIMENSION	A	B	C	D	E	F	G	COD
2 x 16/2	-	41,5	41,5	-	-	16/2	16/2	U21G040400
2 x 16/2,25	-	41,5	41,5	-	-	16/2,25	16/2,25	U21G050500
2 x 18/2	-	43,5	43,5	-	-	18/2	18/2	U21G101000
2 x 20/2	-	43,5	43,5	-	-	20/2	20/2	U21G131300
2 x 20/2,25	-	43,5	43,5	-	-	20/2,25	20/2,25	U21G141400
2 x 20/2,5	-	43,5	43,5	-	-	20/2,5	20/2,5	U21G151500
2 x 25/2,5	-	51	51	-	-	25/2,5	25/2,5	U21G181800
2 x 26/3	-	51	51	-	-	26/3	26/3	U21G222200
2 x 32/3	-	56	56	-	-	32/3	32/3	U21G262600
2 x 40/3,5	-	71	69,5	-	-	40/3,5	40/3,5	U21G282800
2 x 50/4	-	81	81	-	-	50/4	50/4	U21G313100
2 x 63/4,5	-	94	94	-	-	63/4,5	63/4,5	U21G353500

TOF-MP/T T-T-T

TÉ MULTICOUCHE - MULTICOUCHE - MULTICOUCHE
RACOR EN T MULTIC. -MULTIC.-MULTIC.

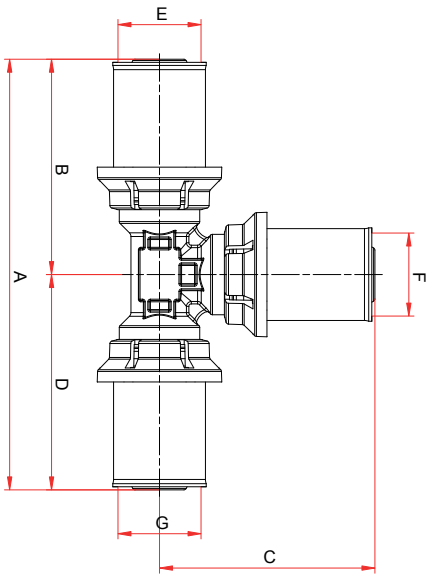

DIMENSION	A	B	C	D	E	F	G	COD
3 x 16/2	83	41,5	41,5	41,5	16/2	16/2	16/2	U31G040404
3 x 16/2,25	83	41,5	41,5	41,5	16/2,25	16/2,25	16/2,25	U31G050505
3 x 18/2	85	42,5	42,5	42,5	18/2	18/2	18/2	U31G101010
3 x 20/2	87	43,5	43,5	43,5	20/2	20/2	20/2	U31G131313
3 x 20/2,25	87	43,5	43,5	43,5	20/2,25	20/2,25	20/2,25	U31G141414
3 x 20/2,5	87	43,5	43,5	43,5	20/2,5	20/2,5	20/2,5	U31G151515
3 x 25/2,5	102	51	51	51	25/2,5	25/2,5	25/2,5	U31G181818
3 x 26/3	102	51	51	51	26/3	26/3	26/3	U31G222222
3 x 32/3	112	56	56	56	32/3	32/3	32/3	U31G262626
3 x 40/3,5	139	69,5	69,5	69,5	40/3,5	40/3,5	40/3,5	U31G282828
3 x 50/4	162	81	81	81	50/4	50/4	50/4	U31G313131
3 X 63/4,5	188	94	94	94	63/4,5	63/4,5	63/4,5	U31G353535
20/2 x 16/2 x 16/2	83	41,5	43,5	41,5	20/2	16/2	16/2	U31G130404
20/2 x 16/2 x 20/2	83	41,5	43,5	41,5	20/2	16/2	20/2	U31G130413
20/2 x 20/2 x 16/2	87	43,5	43,5	43,5	20/2	20/2	16/2	U31G131304
20/2,25 x 16/2 x 20/2,25	87	43,5	43,5	43,5	20/2,25	16/2	20/2,25	U31G140414
20/2,25 x 16/2 x 16/2	87	43,5	43,5	43,5	20/2,25	16/2	16/2	U31G140404
20/2,25 x 20/2,25 x 16/2	87	43,5	43,5	43,5	20/2,25	20/2,25	16/2	U31G141404
25/2,5 x 16/2 x 25/2,5	95	47,5	47	47,5	25/2,5	16/2	25/2,5	U31G180418
25/2,5 x 20/2,25 x 25/2,5	91,5	47,5	47	44	25/2,5	20/2,25	25/2,5	U31G181418
26/3 x 16/2 x 26/3	95	47,5	47	47,5	26/3	16/2	26/3	U31G220422
26/3 x 20/2 x 20/2	91,5	47,5	47	44	26/3	20/2	20/2	U31G221313
26/3 x 20/2 x 26/3	95	47,5	47	47,5	26/3	20/2	26/3	U31G221322
26/3 x 26/3 x 20/2	98	51	51	47	26/3	26/ 3	20/2	U31G222213
32/3 x 16/2 x 32/3	100	50	50	50	32/3	16/2	32/3	U31G260426
32/3 x 26/3 x 26/3	110	56	54	54	32/3	26/3	26/3	U31G262222
32/3 x 26/3 x 32/3	112	56	54	56	32/3	26/3	32/3	U31G262226
40/3,5 x 26/3 x 40/3,5	139	69,5	60,5	69,5	40/3,5	26/3	40/3,5	U31G282228
40/3,5 x 32/3 x 40/3	139	69,5	63,5	69,5	40/3,5	32/3	40/3,5	U31G282628
50/4 x 32/3 x 50/4	162	81	69,5	81	50/4	32/3	50/4	U31G312631
50/4 x 40/3,5 x 50/4	162	81	75,5	81	50/4	40/3,5	50/4	U31G312831

UNI EN ISO 9001: 2008
ISO 14001:2004

GAMME MULTIPINZA
GAMA MULTIPINZA

TOF-MP/T T-F-T

TÉ FEMELLE – MULTICOUCHE - MULTICOUCHE
RACOR EN T HEMBRA –MULTIC.-MULTIC.

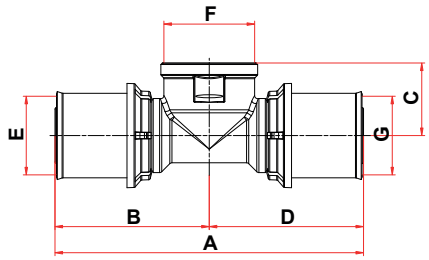

DIMENSION	A	B	C	D	E	F	G	COD
16/2 x 1/2F x 16/2	89	44,5	19,5	44,5	16/2	1/2¨	G 16/2	U32GG40404
18/2 x 1/2F x 18/2	89	44,5	19,5	44,5	18/2	1/2¨	G 18/2	U32GG41010
20/2 x 1/2F x 20/2	89	44,5	19,5	44,5	20/2	1/2¨	G 20/2	U32GG41313
20/2,25 x 1/2F x 20/2,25	89	44,5	19,5	44,5	20/2,25	1/2¨	G 20/2,25	U32GG41414
25/2,5 x 3/4F x 25/2,5	102	51	24	51	25/2,5	3/4¨	G 25/2,5	U32GG51818
26/3 x 1/2F x 26/3	96	48	21,5	48	26/3	1/2¨	G 26/3	U32GG42222
26/3 x 3/4F x 26/3	102	51	24	51	26/3	3/4¨	G 26/3	U32GG52222
32/3 x 3/4F x 32/3	113	56,5	23	56,5	32/3	3/4¨	G 32/3	U32GG52626
40/3,5 x 1¨F x 40/3,5	139	69,5	42,5	69,5	40/3,5	1¨	G 40/3,5	U32GG62828
50/4 x 1¨F x 50/4	162	81	39,5	81	50/4	1¨	G 50/4	U32GG63131

TOF-MP/LP F-T

COUDE FEMELLE - MULTICOUCHE AVEC PIEDS DE FIXATION
RACOR EN L HEMBRA –MULTICAPA CON PIES DE FIJACIÓN

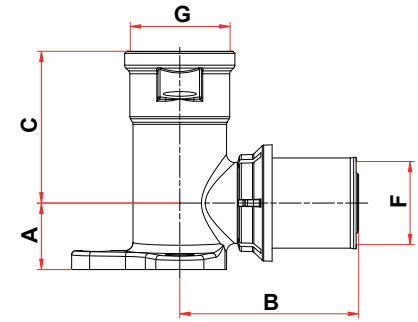

DIMENSION	A	B	C	D	E	F	G	COD
1/2 x 16/2	16	42,5	24	-	-	16/2	G 1/2	U82GG40400
1/2 x 16/2,25	16	42,5	36,5	-	-	16/2,25	G 1/2	U82GG40500
1/2 x 18/2	16	43	24	-	-	18/2	G 1/2	U82GG41000
1/2 x 20/2	16	43	36,5	-	-	20/2	G 1/2	U82GG41300
1/2 x 20/2,25	16	43	36,5	-	-	20/2,25	G 1/2	U82GG41400

TOF-MP/TM T-T-T

PARTIE TERMINALE MURALE F-F MULTICOUCHE
POUR TRACES HORIZONTALES

TERMINAL MURAL F-F MULTICAPA
PARA TRAZAS HORIZONTALES

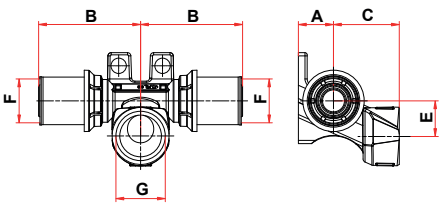

DIMENSION	A	B	C	D	E	F	G	COD
16 x 1/2 x 16	16	46,5	30	-	16	16/2	G 1/2	UA2GG40404
20 x 1/2 x 20	16	46,5	30	-	16	20/2	G 1/2	UA2GG41313

TOF-MP/D FP-T

RACCORD DROIT RONDELLE FEMELLE
RACOR RECTO LOCO HEMBRA

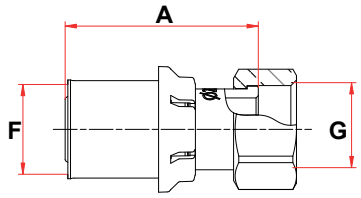

DIMENSION	A	B	C	D	E	F	G	COD
1/2F x 16/2	43	-	-	SW 24	-	16/2	G 1/2"	U18GG40400
3/4F x 20/2	41	-	-	SW 30	-	20/2	G 3/4"	U18GG51300
3/4F x 25/2,5	46	-	-	SW 30	-	25/2,5	G 3/4"	U18GG51800
3/4F x 26/3	46	-	-	SW 30	-	26/3	G 3/4"	U18GG52200

TOF-MP/LTC TC-T

COUDE TUYAUX CHROMÉ
RACOR EN L TUBO CROMADO

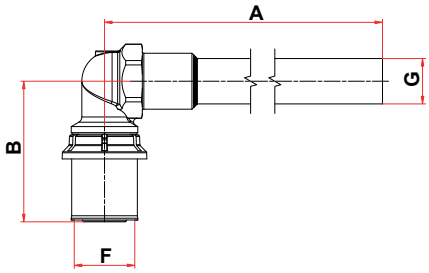

DIMENSION	A	B	C	D	E	F	G	COD
Ø15 x 16/2 - 0,165mt	165,5	46,5	-	-	-	16/2	15	U25C045155
Ø15 x 16/2 - 0,345mt	345,5	46,5	-	-	-	16/2	15	U25C045156

UNI EN ISO 9001: 2008
ISO 14001:2004

MODE D'INSTALLATION
INSTALACIÓN

Pendant la mise en œuvre de l'installation, il est nécessaire de respecter certaines distances minimum selon les conditions d'installation. Les facteurs principaux qu'il faudra prendre en compte sont les suivants:

Durante la colocación del sistema, hay que prever y respectar unas distancias mínimas a según de la situación en la que se lleva a cabo la instalación. Los principales factores por tener en cuenta son los siguientes:

Espace de dégagement des instruments de sertissage: les concepteurs ou les installateurs du système doivent envisager des distances minimum de dégagement pour les mâchoires de sertissage pour que qu'aucun problème ne se produit pendant ces opérations.
Les tableaux 1 et 2 montrent les encombrements qui doivent cependant être vérifiés pendant l'installation et selon les modes et les équipements utilisés.

Espacio de maniobra de los utensilios de prensado: quien proyecta el sistema o quien ejecute la instalación tiene la tarea de estimar unas distancias mínimas para los movimientos de las mordazas de prensado, para que no se averiguen obstáculos en las operaciones de prensado.
En las tablas 1 y 2 están indicadas las dimensiones, por verificar sin embargo en fase de colocación, según las modalidades y las maquinarias utilizadas.

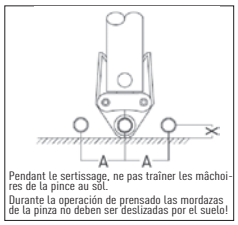

Pendant le sertissage, ne pas traîner les mâchoires de la pince au sol.

Necesidades de espacio en caso de prensado vertical tabla 1.

Dim	X	A
14	20 mm	57 mm
16	22 mm	57 mm
20	24 mm	59 mm
26	33 mm	62 mm
32	36 mm	70 mm
40	50 mm	90 mm

X= distance verticale — X= distancia vertical
A= distance horizontale — A= distancia horizontal

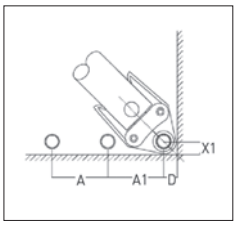

Besoin d'espace en cas de sertissage en angle tableau 2.

Necesidades de espacio en caso de prensado en ángulo tabla 2

Dim	X1	D	A1
14	24 mm	40 mm	80 mm
16	24 mm	40 mm	80 mm
20	24 mm	40 mm	80 mm
26	33 mm	45 mm	86 mm
32	36 mm	50 mm	95 mm
40	50 mm	60 mm	110 mm

D = distance diagonale — D= distancia diagonal
X1= distance verticale — X1= distancia vertical
A1= distance horizontale — A1= distancia horizontal

Dilatations des tuyaux installés: Les variations de température provoquent des dilatations importantes des tuyaux. Afin de limiter les espaces qui permettront ensuite ces dilatations, il est nécessaire de les calculer lors de la phase de conception. Il s'agit de bien positionner les points d'ancrage et les compensateurs de dilation lorsque la dilation n'est pas absorbée par l'élasticité des tuyaux.

Fixation des tuyaux en cas de montage à vue

Lorsque les tuyaux sont installés à vue, le positionnement de points fixes ou coulissants de fixation du système doit tenir compte des distances appropriées. Des fixations montés trop rapprochés empêchent la dilation tandis que des fixations montés trop éloignés peut causer des vibrations.

Dilatación de los tubos instalados: debido a las variaciones de temperatura, en las tuberías se producen algunas dilataciones que deben ser tenidas en cuenta. Entonces, es esencial hacer previsiones, en fase de proyecto, del cálculo de las mismas, con relativo ajuste de la instalación, de manera de tener los espacios necesarios para satisfacerlas.
En conclusión, se trata de disponer correctamente los puntos de anclaje y los oportunos compensadores de dilatación, endonde ésta no sea absorbida por la elasticidad de las mismas tuberías.

Fijación de Tubos en caso de instalaciones visibles

Cuando las tuberías se instalan visiblemente, el posicionamento de puntos fijos o deslizantes aptos para fijar la instalación, tiene que ser efectuado a las debidas distancias. La colocación de fijaciones demasiado cercanas impide la absorción de las dilataciones, mientras que, fijaciones demasiado distantes entre ellos pueden causar vibraciones con tensiones y todo lo que puede derivar de ahí.

INSTRUCTIONS D'INSTALLATION / INSTRUCCIONES DE MONTAJE



Couper le tuyaux à l'aide d'un coupe-tuyaux ou des cisailles.
La coupe doit être perpendiculaire à l'axe du tuyau.
Ne pas utiliser de scies ou des meules à disc pouvant déformer le tuyau.

Cortar el tubo utilizando el cortatubo o las específicas cizallas calibradas. El corte debe ser efectuado trasversalmente al eje del tubo.
Evítense de manera absoluta el uso de limas y muelas de disco que puedan deformar el tubo.



Rétablir la rondeur du tuyau à l'aide de la calibreuse. Ebavurer soigneusement l'extrémité di tuyau : toute bavure résiduelle peut endommager les joints toriques en compromettant l'étanchéité de la jonction.

Restablecer la redondez del tubo utilizando el específico calibrador. Desbarbar cuidadosamente la extremidad del tubo: un posible residuo de rebaba podría dañar las juntas tóricas comprometiendo la estanqueidad del empalme.

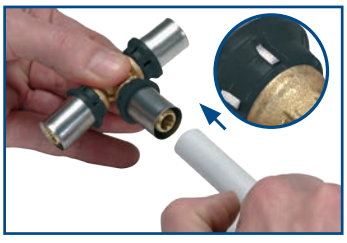

Insérer le tube dans le raccord jusqu'à la butée et vérifier au moyen des ouvertures de regard à haut contraste (n'utiliser que de l'eau pour lubrifier le raccord avant l'insertion du tuyau).
Ne pas utiliser des huiles à base minérale (vaseline).

Introducir el tubo en el racor cuidando que el tubo sea en contacto sobre el racor mediante las especificas ventanas de control de alto contraste. (utilizar sólo agua para lubricar el racor antes de la introducción del tubo).
No utilicen de manera absoluta aceites a base mineral (vaselina).

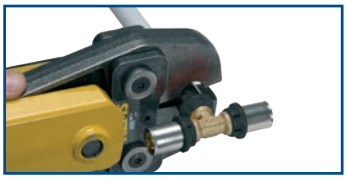

Monter sur la machine la mâchoire correspondant au diamètre et à la forme du raccord à sertir. Vérifier le correct positionnement des pinces. Pour le profil B-TH, insérer l'écrous en plastique dans la coulisse. Pour le profil U-H-F, l'écrou en plastique doit être en butée sur la pince. Sertir jusqu'à ce que les deux demi-mâchoires ne sont à contact.

Equipar la máquina, averiguando el buen estado de la pinza prensa, con la mordaza correspondiente al diámetro y al tipo de perfil del racor a prensar. Asegurarse que las pinzas sean posicionadas correctamente. Para el perfil B-TH el casquillo de plástico debe ser insertado en la guía. Para el perfil U-H-F el casquillo de plástico tiene que estar en contacto sobre la pinza. Efectuar la operación de prensa hasta el contacto con las dos semimordazas.



Une fois cette opération terminée, les gonflements dus au sertissage doivent être visibles; l'étanchéité sera ensuite effectuée lors de la réception du système.

Terminado el montaje, los hinchamientos, debidos a la misma prensa, tienen que ser visibles: se efectuará luego el control de la estanqueidad en fase de ensayo de la misma instalación.

CHOSES A ÉVITER:

A – L'utilisation de substances incompatibles ou nuisibles tels que les lubrifiants: utiliser l'eau.
B – Le contact direct des raccords avec la coulée de ciment lors de l'installation: protéger en utilisant des moyens appropriés.
C – La connexion directe du tuyau multicouche à des chaudières, bouilloires, chauffe-eau et à toute source de chaleur.

Il est conseillé d'utiliser, au moins sur une distance d'1 mètre, une jonction avec tuyau métallique pour protéger le tuyau multicouche contre les dysfonctionnements des générateurs de chaleur.

HAY QUE EVITAR:

A – El uso de sustancias no compatibles o dañosas como lubricantes: se utilice agua.
B – El contacto directo de los racores con el chorro hormigón en fase de colocación: se proteja con medios idóneos.
C – La conexión directa del tubo multicapa con calderas, hervidores, calentadores de agua y con todas la fuentes de calor.

Se aconseja emplear, por un trazo no inferior a un metro, una unión con tubo metálico para proteger el tubo multicapa de mal funcionamentos de los generadores de calor.

CAUSES POSSIBLES DE FUITES

1. Connexion à d'autres produit incompatibles.
2. Un excès de colles pour sceller (chanvre, ruban en PTFE...) dans les jonctions filetées mâle/femelle pourrait provoquer des contraintes dans les raccords.
3. Sertissage effectué en utilisant des mâchoires trop usées.
4. Fermeture incomplète de la pince.
5. Positionnement incorrect du raccord sur la pince et vice versa lors du sertissage.
6. Rupture ou sortie des joints toriques à cause de tuyaux non coupés, calibrés et ébavurés soigneusement.
7. Fluides incompatibles (produits chimiques, etc...)
8. Non respect des distances de fixation.
9. Dilatations non compensées par des manoeuvres ou des dispositifs appropriés.
10. Congélation de l'installation ou contraintes intérieures excessives.
11. Causes extérieures imprévisibles, tels que des collisions accidentelles.
12. Stockage des raccords dans un endroit inapproprié et détérioration des joints toriques.
13. Fluides incompatibles, lubrification pendant l'installation, par exemple avec de l'huile à base minérale.

ALGUNAS EVENTUALES CAUSAS DE PÉRDIDA

1. Conexión con otros productos no compatibles.
2. Uso excesivo de sellantes (cáñamo, cinta de PTFE..) en los enlaces roscados macho/hembra, podrían causar tensión en los racores.
3. Operaciones de prensa efectuadas con mordazas sobredesgastadas.
4. Cierre parcial de la pinza.
5. Posicionamento erróneo del racor sobre la pinza y viceversa al momento de la prensa.
6. Rupturas o fugas de las juntas tóricas a causa de tubos que no han sido cuidadosamente cortados, calibrados y desbarbados.
7. Fluídos no compatibles (próductos químicos etc..)
8. Falta de respecto de las distancias óptimas de fijación.
9. Falta de compensación de las dilataciones con soluciones o dispositivos idóneos.
10. Congelación de la instalación o excesivas presiones internas.
11. Causas externas imprevistas, como choques accidentales.
12. Almacenaje de los racores en sitios no idóneos con consecuente degradación de las juntas tóricas.
13. Fluídos no compatibles, lubricación durante la instalación, por ejemplo aceite a base mineral.