SUN WP®

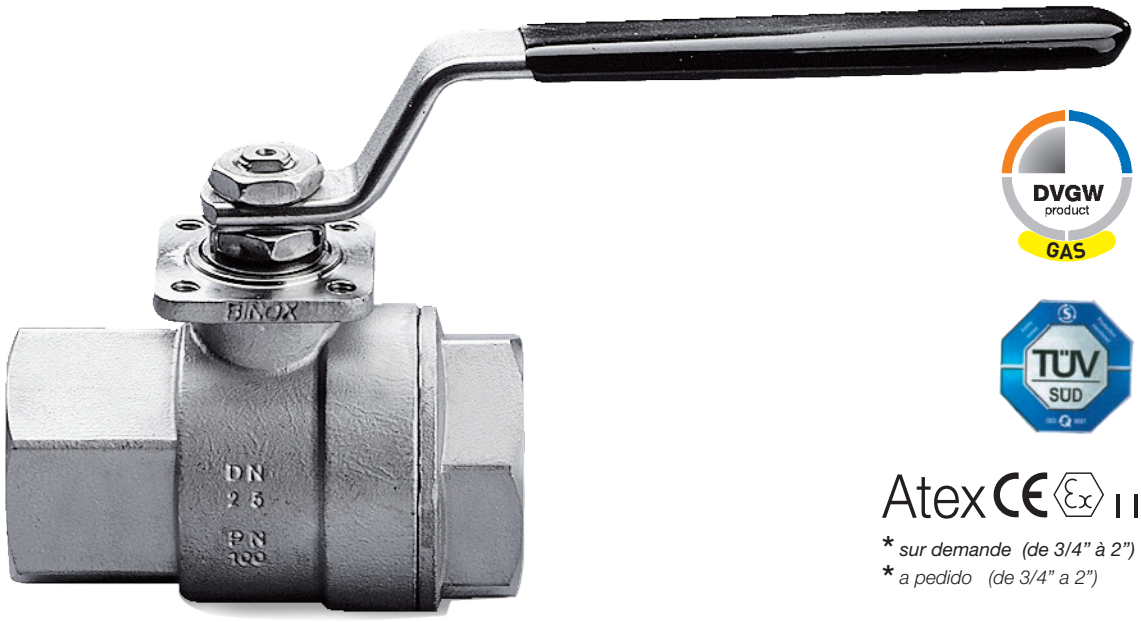

Atex CE Ex II 2 G D*

* *sur demande (de 3/4" à 2")*
* *a pedido (de 3/4" a 2")*

art. 2551	F/F 3/8" - 2" H/H 3/8" - 2"



art. 2551	F/F 3/8" - 2" H/H 3/8" - 2"



art. 2552	M/F 3/8" - 2" M/H 3/8" - 2"

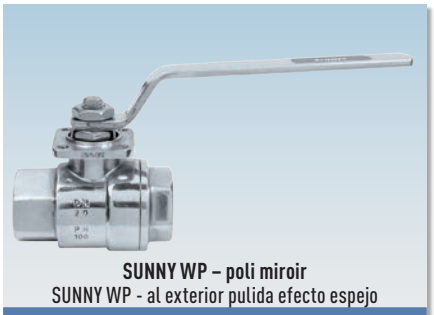

SUNNY WP – poli miroir
SUNNY WP - al exterior pulida efecto espejo

art. 2561	F/F 3/8" - 2" H/H 3/8" - 2"

CARACTERISTIQUES PRINCIPALES STANDARD:
- **CONSTRUCTION:** A351 - CF8M (AISI 316).
- **CERTIFICATIONS:** DVGW pour gaz jusqu'à 2" (seulement PTFE) MOP5
  TÜV pour TA Luft jusqu'à 2" (seulement PTFE).
- **CONNEXIONS:** F/F Rp UNI ISO 7/1 (UNI EN 10226) - DIN2999 cylindrique
  M/F (mâle R UNI ISO 7/1 (UNI EN 10226), femelle cylindrique).
- **PRESSION:** 100 bar - 40 bar.
- **LIMITES DE TEMPÉRATURE:** -20°C / +150°C.
- **EMBASE:** ISO 5211.
- **TIGE:** anti-explosion 3/8" - 2".
- **ETANCHÉITÉ SUPÉRIEURE:** TRIPLE étanchéité tige effet labyrinthe et réglage automatique du système d'étanchéité par rondelles belleville.
- **ORGANE DE MANŒUVRE:** levier. Couleurs disponibles : noir, jaune.

EMPLOI GÉNÉRAL:
Utilisé comme robinet d'arrêt (ON-OFF) pour: produits chimiques, installations hydrauliques et pneumatiques, gaz, eau, vide. Utilisé pour la vapeur en conditions de fonctionnement limitées et avec des étanchéités particulières. En cas d'utilisations spéciales, vérifier la compatibilité avec les caractéristiques du processus et la résistance à la corrosion en consultant également le tableau correspondant.

EXÉCUTIONS SPÉCIALES:
- **PTFE+15% FIBRE DE VERRE:** -20°C +175°C.
- **PTFE+CARBOGRAPHITE:** -20°C + 180°C, (conditions optimales de 60°C à 180°C).
- **PE HD:** -20°C + 70°C
- **F/F:** NPT ANSI B1.20.1.
- Sphère percée.
- **ROBINETS DEGRAISSÉS.**
- **Kit cadenassable (ouvert/ferme)**
- Pour des exigences particulières, consulter notre service technique/commercial.

CARACTERÍSTICAS PRINCIPALES STD:
- **CONSTRUCCIÓN:** A351 - CF8M (AISI 316).
- **CERTIFICACIONES:** DVGW para gas hasta 2" (solo PTFE) MOP5
  TÜV para TA Luft hasta 2" (solo PTFE).
- **ACOPLAMIENTOS:** H/H Rp UNI ISO 7/1 (UNI EN 10226) - DIN2999 cilíndrico.
  M/H (macho R UNI ISO 7/1 (UNI EN 10226), hembra cilíndrico).
- **PRESIONES:** 100 bares - 40 bares.
- **RANGO DE TEMPERATURA:** -20°C / +150°C.
- **BASE:** ISO 5211.
- **EJE:** anti-explosión 3/8" - 2".
- **ESTANQUEIDAD SUPERIOR:** TRIPLE sello de estanqueidad eje con efecto de laberinto y regulación automática del sistema de estanqueidad con muelles cónicos de compresión.
- **ÓRGANO DE MANDO:** palanca. Colores disponibles negro, amarillo.

EMPLEOS GENERALES:
VÁLVULA de cierre (ON-OFF) para: productos químicos, para instalaciones hidráulicas y neumáticas, para gas, agua, vacío. Para vapor únicamente en condiciones de funcionamiento limitadas y con juntas de estanqueidad particulares. Para empleos especiales, verificar la compatibilidad con las características del proceso y la resistencia a la corrosión consultando en particular la correspondiente tabla.

EJECUCIONES ESPECIALES:
- **PTFE+15% FIBRA DE VIDRIO:** -20°C +175°C.
- **PTFE+CARBO-GRAFITO:** -20°C + 180°C, (condición optimal de 60°C a 180°C).
- **PE HD:** -20°C + 70°C
- **H/H:** NPT ANSI B1.20.1.
- Perforación de equilibrio sobre la esfera.
- **VÁLVULAS DESENGRASADAS.**
- **Kit de bloqueo (abierto/cerrado).**
- Para otras peticiones especiales, consultar con nuestro departamento técnico/comercial.

ICIM UNI EN ISO 9001: 2008
ICIM ISO 14001:2004

SUN WP®

CONSTRUCTION / CONSTRUCCIÓN

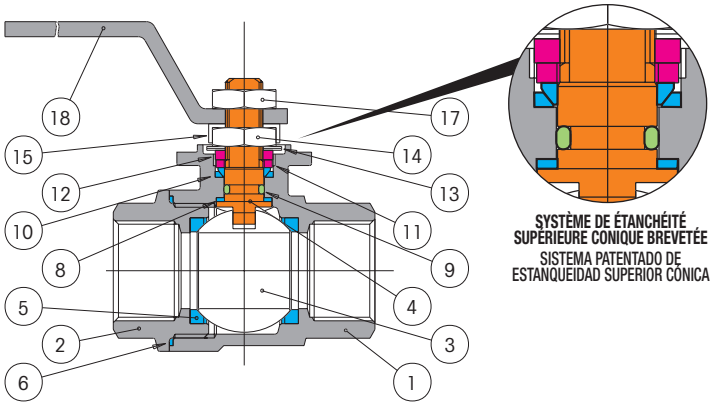

SYSTÈME DE ÉTANCHÉITÉ SUPÉRIEURE CONIQUE BREVETÉE
SISTEMA PATENTADO DE ESTANQUEIDAD SUPERIOR CÓNICA

LISTE DES COMPOSANTS ET DES MATÉRIAUX - LISTA DE ELEMENTOS Y MATERIALES

1		CORPS / CUERPO	AISI 316	1.4408	1
2		MANCHON FEMELLE / MANGUITO HEMBRA	AISI 316	1.4408	1
3		SPHÈRE / ESFERA	AISI 316	1.4401	1
4		TIGE / EJE	AISI 316	1.4401	1
5		SIÈGE / ASIENTO	PTFE	-	2
6		BAGUE D'ÉTANCHÉITÉ LATÉRALE / ANILLO DE ESTANQUEIDAD LATERAL	PTFE	-	1
8		BAGUE D'ÉTANCHÉITÉ SUPÉRIEURE / ANILLO DE ESTANQUEIDAD SUPERIOR	PTFE	-	2
9		JOINT TORIQUE TIGE / O-RING DE ESTANQUEIDAD EJE	VITON	-	1
10		COUPLE D'ÉTANCHÉITÉ SUPÉRIEURE / JUNTA DOBLE DE ESTANQUEIDAD SUPERIOR	PTFE	-	1
11		RONDELLE PRESSE-ÉTOUPE / ARANDELA PRENSAESTOPAS	AISI 304	1.4301	1
12		ARRÊT DE POSITION / SUJETADOR DE POSICIÓN	AISI 304	1.4301	1
13		RONDELLES BELLEVILLE / MUELLES CÓNICOS DE COMPRESIÓN	AISI 301	1.4310	2
14		ÉCROU DE SERRAGE / TUERCA DE SUJECIÓN	AISI 304	1.4301	1
15		PLAQUETTE DE SERRAGE ÉCROU / PLACA DE SUJECIÓN TUERCA	AISI 304	1.4301	1
17		ÉCROU DE SERRAGE LEVIER / TUERCA DE BLOQUEO PALANCA	AISI 304	1.4301	1
18		LEVIER DE MANŒUVRE / PALANCA DE MANDO	AISI 304	1.4301	1

SECTION / SECCIONADO

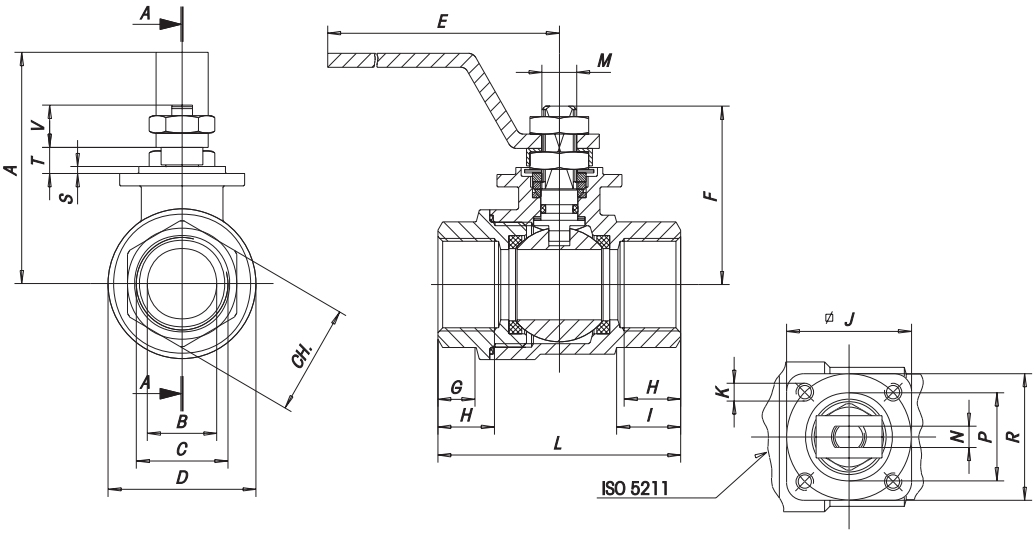

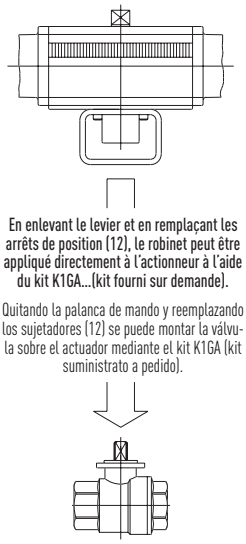

En enlevant le levier et en remplaçant les arrêts de position (12), le robinet peut être appliqué directement à l'actionneur à l'aide du kit K1GA...(kit fourni sur demande).

Quitando la palanca de mando y reemplazando los sujetadores (12) se puede montar la válvula sobre el actuador mediante el kit K1GA (kit suministrato a pedido).

SIZE	A	B	D	E	F	G	H	I	J	K	L	M	N	P	R	S	T	V	CH. ESA.	CH. OTT.	ATT. ISO	WEIGHT g. MF	WEIGHT g. FF	Kv
3/8"	52	10	29	110	37	8.5	11.4	13.5	36	M5	55	M8	4	25	36	2	6	9.5	21.5	-	F03	250	235	11
1/2"	55	15	34	110	42	10	15	18	36	M5	65	M8	4	25	36	2	6	9.5	26.5	-	F03	350	315	20
3/4"	66	20	42.5	140	52	11.5	16.3	18	36	M5	70	M10	6	25	36	2	7.5	12	31.5	-	F03	565	510	60
1"	70	25	50.5	140	56	14	19.1	27.5	36	M5	85	M10	6	25	36	2	7.5	12	40.5	-	F03	855	765	100
1" 1/4	85	32	63	180	68	15.5	21.4	28.5	42	M5	95	M12	8	30	42	3	9.5	13.5	-	49.5	F04	1395	1270	130
1" 1/2	91	40	75.5	180	74	18.5	21.4	23	42	M5	105	M12	8	30	42	3	9.5	13.5	-	54.5	F04	1945	1810	170
2"	105	50	91	230	87	22.5	25.7	35	50	M6	125	M16	10	35	50	3	11.3	17.8	-	69.5	F05	3320	3160	280

COUPLES DE DÉCOLLAGE (BREAKAWAY) EN Nm / PARES DE ARRANQUE (BREAKAWAY) en Nm

PN - bar	DN size	10 3/8"	15 1/2"	20 3/4"	25 1"	32 1" 1/4	40 1" 1/2	50 2"
	0	1.6	3.2	3.6	4.6	11.5	19	27.5
	16	1.8	4.3	4.9	5.9	15	24	38
	40	2.5	5.1	6	6.9	16.7	28.6	42
	64	3.2	5.6	6.8	8	18.4	32	
	100	3.8	6.5	8.5	10			

Les valeurs en Nm peuvent varier en fonction du matériau des sièges, de la température et du type de fluide. Afin de garantir un bon fonctionnement des servocommandes, il faudra considérer, dans les différentes conditions, un coefficient de sécurité = 1,5 (PTFE).

Los valores en Nm pueden variar en función del material de los asientos, de la temperatura y del tipo de fluido. Hay que tener en cuenta un coeficiente de seguridad = 1,5 (PTFE).

DIAGRAMME PRESSION/TEMPERATURE - DIAGRAMA PRESIÓN/TEMPERATURA

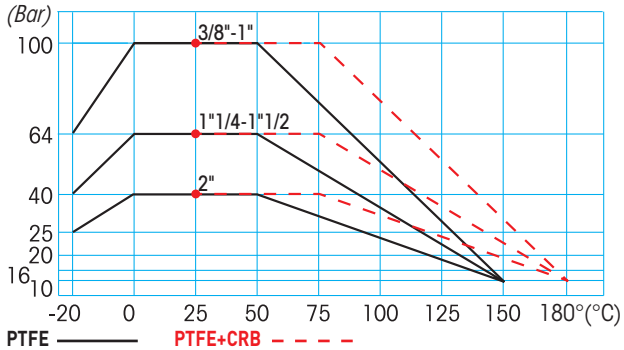

PTFE ——— PTFE+CRB – – – –

Notes détaillées du diagramme pression/temperature et conseils d'utilisation, à la page 460

Para especificaciones sobre el diagrama presión temperatura y consejos de utilización, véase a la página 460