SILVER®

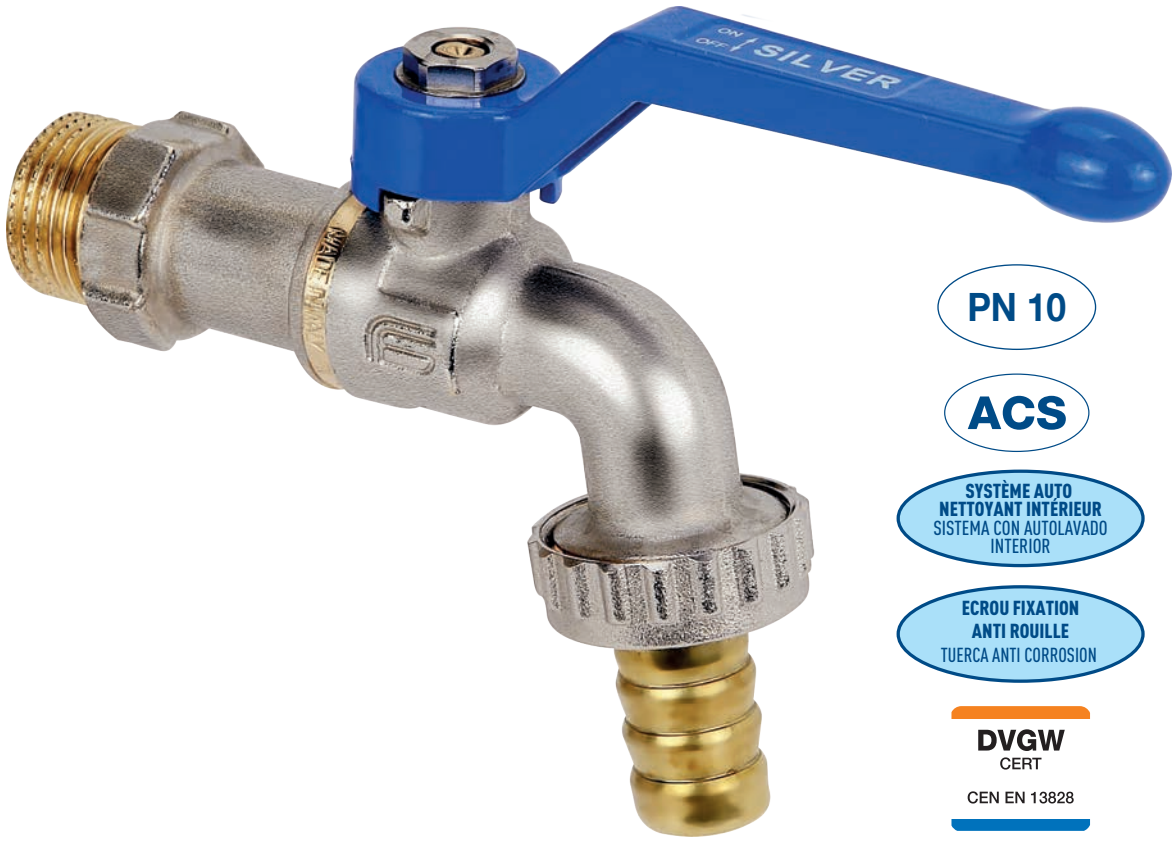

PN 10

ACS

SYSTÈME AUTO NETTOYANT INTÉRIEUR
SISTEMA CON AUTOLAVADO INTERIOR

ECROU FIXATION ANTI ROUILLE
TUERCA ANTI CORROSION

DVGW
CERT
CEN EN 13828

art. 1730	Robinet d'arrosage avec porte caouchouc 1/2" - 3/4" Grifo jardin curvo con boquilla 1/2" - 3/4"

ARACTERISTIQUES TECHNIQUES:

Limites de temperature:	pour fluides + 90°C
Limites de pression:	pour fluides PN 10 sant porte caoutchouc

CARACTERISTIQUES PARTICULIERES:

Passage:	réduit.
Tige:	anti-explosion.
Etanchéité supérieure:	**3 joints** 1 joint PTFE – haute pression 2 joints toriques basse pression

- Le robinet SILVER est un produit fiable d'utilisation simple.
- Le passage du fluide est direct avec une perte de charge limitée.
- Un filtre est montée à la sortie du robinet.
- Le contrôle de l'ouverture/fermeture est immediat, grâce à la position du levier.
- Les sièges de la sphère en PTFE garantissent une longue durée.

Domaines d'application:
La série SILVER est utilisable principalement pour la distribution d'eau froide et chaude.

Extremites filetées:
- filets standards mâles conformes aux nomes ISO 228/1.

Organe de manoeuvre:
Levier aluminium.
Couleurs disponibles: bleu.

Tous les robinets sont testés 100% par un essai pneumatique à contrôle électronique.

CARACTERÍSTICAS TÉCNICAS:

Rango de temperatura:	líquidos para más de 90° C
Rango de presión:	líquidos para más de PN10 sin manguera

CARACTERÍSTICAS ESPECÍFICAS:

Paso:	reducido.
Eje:	a prueba de explosión.
Estanqueidad superior:	**3 juntas** 1 anillo PTFE alta presión 2 juntas baja presión

- La válvula modelo SILVER es un producto de uso fácil y seguro.
- El flujo es directo, con una perdida de carga limitada.
- Filtre a la salida.
- La comprobación de la posición de abierto y cerrado es inmediata, a través de la posición de la palanca.
- La resistencia de larga duración está garantizada por los asientos de PTFE.

Campos de aplicación:
el modelo SILVER es adecuada para la distribución de agua caliente y fría.

Extremos roscados:
- de serie macho según normas UNI ISO 228/1.

Organos de mando:
palanca de alluminio.
Colores disponibles: azul.

Todas las válvulas son probadas al 100% según un procedimiento de estanqueidad neumática a control electrónico.

ICIM UNI EN ISO 9001: 2008
ICIM ISO 14001:2004

SILVER®

SECTION / SECCIONADO

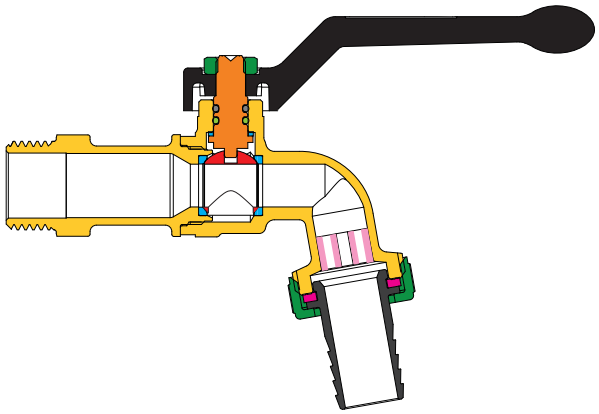

DIMENSIONS / DIMENSIONES

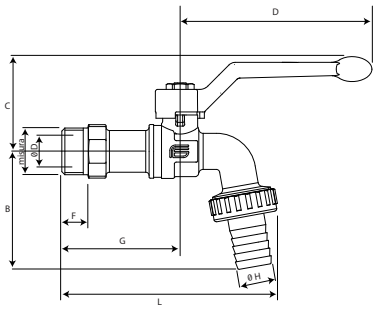

LISTE DE DETAILS: description/matériaux/traitements
LISTA DE LOS ELEMENTOS: descripción/materiales/tratamientos

Corps et manchon fileté Cuerpo y manguito roscado	●	**CW617N (Pb ≤ 2,2%) - UBA list**
Tige de manoeuvre Eje de mando	●	**CW617N (Pb ≤ 2,2%) - UBA list**
Sphère chromée polie Esfera cromada brillante	●	**CW617N (Pb ≤ 2,2%) - UBA list**
Joints d'étanchéité Juntas de estanqueidad	●	**PTFE**
Joint torique sur la tige Junta sobreel eje	●	**HNBR**
Joint torique sous la tige Junta bajo eje	●	**EPDM PÉROXIDE** / EPDM PERÓXIDO
Organe de manoeuvre Organo de mando	●	**alliage d'aluminium** / aleación Al
Ecrou de fixation Tuerca de sujeción	●	**CW617N**
Vis Tornillo	●	**CW617N**
Filtre Filtro	●	**Plastic**
Joint porte caoutchouc Junta de conneción para tubo	●	**ELASTOMÉR** / ELASTOMERO
Porte caoutchouc connector Boquilla	●	**CW617N (Pb ≤ 2,2%)**
Traitement extérieur Tratamiento exterior	-	**surface nickelée brillante extérieure laiton brut intérieur** superficie niquelada brillante exterior latón interior

TABLEAU GENERAL: dimensions du robinet par type et mesure
TABLA GENERAL: dimensiones de la válvula por tipo y tamaño

Diamètre nominal mm diámetro nominal mm	15	20									
Dimension gaz en pouces tamaño gas en pulgadas	1/2"	3/4"									
Ø D passage mm Ø D paso mm	10	15									
B mm	52	59									
C mm	42	45,5									
D mm	85	85									
F mm	11,5	12,5									
G mm	52,5	58,5									
L mm	96	111									
Ø H mm	14,8	20									
Kv	1,9	6									

DIAGRAMME PRESSION/TEMPERATURE - DIAGRAMA PRESIÓN/TEMPERATURA

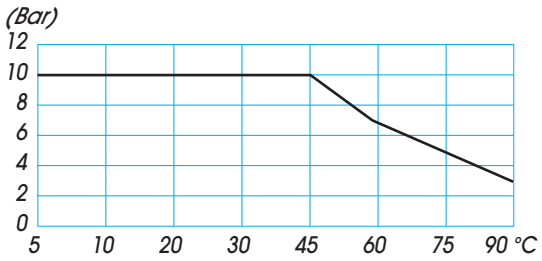

Notes détaillées du diagramme pression/temperature et conseils d'utilisation, à la page 460 / Para especificaciones sobre el diagrama presión temperatura y consejos de utilización, véase a la página 460