SELENE® STAINLESS STEEL

NEW **PN63**
PN100



FIRE SAFE
Until DN150 max. PN40
DN200 **FIRE SAFE DESIGN**

TÜV SUD
only PTFE until PN40

Atex CE Ex II 2 G D*
** on request* ** auf Anfrage*

art. 2901 **AISI 316L FROM BAR / AUS STANGE** from DN 50 to DN 200 **

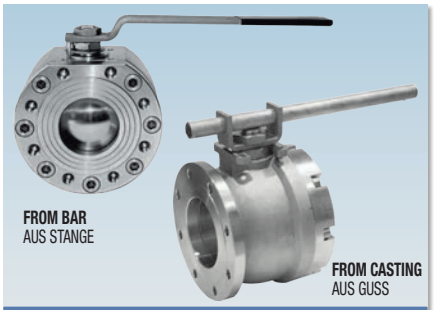

art. 2901..F	**AISI 316 FROM CASTING / AUS GUSS** from DN 125 to DN 200
art. 2902	**AISI 316L PN40 FROM BAR / AUS STANGE** DN 65 ** DN 100 - DN 200 (DN 50 and DN 80 PN16/40 art. 2901)



art. RA05	**AISI 316L FROM BAR / AUS STANGE** ** from DN 50 to DN 100 PN63
art. RA06	**AISI 316L FROM BAR / AUS STANGE** ** from DN 50 to DN 100 PN100

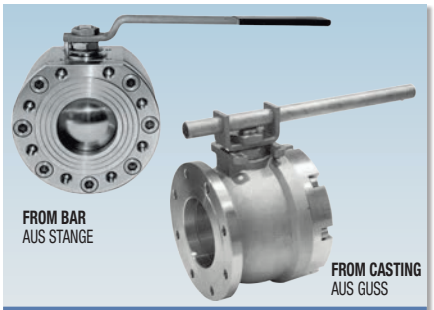

art. 2905	**AISI 304 FROM BAR / AUS STANGE** DN 50 - DN 200 PN16 (DN 50 e DN 80 PN16/40)
art. 2906	**AISI 304 PN40 FROM BAR / AUS STANGE** DN 65 / DN100-DN200 (DN50 and DN80 art. 2905)
art. 2905....F	**AISI 304 FROM CASTING / AUS GUSS** DN 125 - DN 200

MAIN STANDARD FEATURES:

- **CONSTRUCTION:** AISI 316L (body from bar) **
  A351 CF8M (AISI 316) (body from casting)
  AISI 304.
  A351 CF8 (AISI 304) (body from casting)
- **STANDARDS:** BS EN ISO 17292:2004.
- **CERTIFICATION:** FIRE SAFE according to BS 6755 - API 6 FA - API 607 (DN50 - DN150) max. PN40
  TÜV for TA Luft (only PTFE until PN40).
- **PRESSURES:** PN16 - PN40 - PN63 - PN100 (body from bar)
  PN16 body from casting.
- **TEMPERATURE LIMITS:** -20°C +180°C (PTFE).
- **CONNECTIONS with flanges:** UNI-EN 1092 and DIN2501 BL.1.
- **FLANGE DRILLING:** metric .
- **STEM:** Anti blow out with anti-static device.
- **SEAL:** triple patented stem-packing with labyrinth effect and automatic adjustment by Belleville washers.
- **UPPER CONNECTION:** ISO 5211.
- **OPERATOR:** lever. Available colours: black, yellow.
- **FLANGE:** Bolted flange for ball retaining.
- **CONTAINED BALL.**

ALLGEMEINE DATEN DER STANDARDAUSFÜHRUNG:

- **BAUFORM:** AISI 316L (Aus Stange) **
  A351 CF8M (AISI 316) (Aus Guss)
  AISI 304.
  A351 CF8 (AISI 304) (Aus Guss)
- **ALLGEMEINE VORSCHRIFTEN:** BS EN ISO 17292:2004.
- **ZERTIFIZIERUNGEN:** FIRE SAFE nach BS 6755 – API 6 FA – API 607 (DN50 - DN150) max. PN40
  TÜV für TA Luft (nur PTFE bis PN40).
- **DRUCKBEREICH:** PN16 - PN40 - PN63 - PN100 (Aus Stange)
  PN16 Aus Guss.
- **TEMPERATURBEREICH:** -20°C +180°C (PTFE).
- **ANSCHLÜSSE aufflanschbar:** UNI-EN 1092 und DIN2501 BL.1.
- **FLANSCHBOHRUNG:** metrisch.
- **AUSBLASESICHERHEITSSPINDEL:** mit Antistatikvorrichtung.
- **ABDICHTUNG:** dreifache, patentierte Schaltwellenabdichtung mit Labyrintheffekt und automatische Regelung des Dichtsystems mit Tellerfedern.
- **OBERER ANSCHLUSS:** ISO 5211.
- **BETÄTIGUNGSELEMENT:** Handhebel. Erhältliche Farben: schwarz, gelb.
- Verbolzter **FLANSCH** für Kugelaufnahme.
- **LANGE BAULÄNGE.**

ICIM UNI EN ISO 9001: 2008
ICIM ISO 14001:2004

SELENE®
STAINLESS STEEL

GENERAL APPLICATIONS:
ON-OFF valve for: chemical products, food plants, distribution lines for gas, air, water. Suitable for Vacuum (not high vacuum) (see page 470), steam up to +200°C with PTFE+CARBOGRAPHITE.

SPECIAL EXECUTIONS:
- **PTFE+15% GLASS FIBRE:** + 190°C.
- **PTFE+CARBOGRAPHITE:** + 200°C (optimum from 60°C to 200°C).
- Peek for high temperatures up to +260°C (optimum from 100°C to 260°C).
- **PE HD:** -20°C +70°C
- Ball with relief hole
- PTFE seals with metal core (on request).
- Integral seal in PTFE up to DN100 (Max PN16).
- Reduction gears with manual operator.
- Stem extensions 50mm and 100mm up to DN100.
- Body - flange – stem – ball made of AISI316L.
- Degreased valve for oxygen service (max 20 Bar).
- For further special requests please consult our technical/ commercial service.

ALLGEMEINE ANWENDUNGEN:
ANWENDUNG als Absperrventil (ON-OFF) für: Chemische Produkte, Nahrungsmittel, an Leitungen für die Gas-, Luft-, Wasserversorgung. Eignet sich für Vakuum (nicht Hochvakuum) (siehe seite 470), Dampf bis +200°C mit PTFE+CARBOGRAFIT.

SONDERAUSFÜHRUNGEN:
- **PTFE+15% GLASFASER:** +190°C.
- **PTFE+CARBOGRAFIT:** +200°C (optimal von 60°c bis 200°C).
- Peek für hohe Temperaturwerte +260°C. (optimal von 100°c bis 260°C).
- **PE HD:** -20°C +70°C
- Kugel mit Entlassungsloch
- PTFE-Dichtungen mit Metallkern (Auf Anfrage).
- Totraumfreie Dichtung aus PTFE bis DN100 (Max PN16).
- Untersetzungsgetriebe mit Handbetätigung.
- Spindelverlängerungen 50mm oder 100mm bis DN100.
- Gehäuse – Flansch – Spindel – Kugel aus AISI316L.
- Fettfreier Kugelhahn (max 20 Bar).
- Für weitere Sonderanfragen bitte unsere Vertriebsabteilung kontaktieren.

CONSTRUCTION / AUFBAU

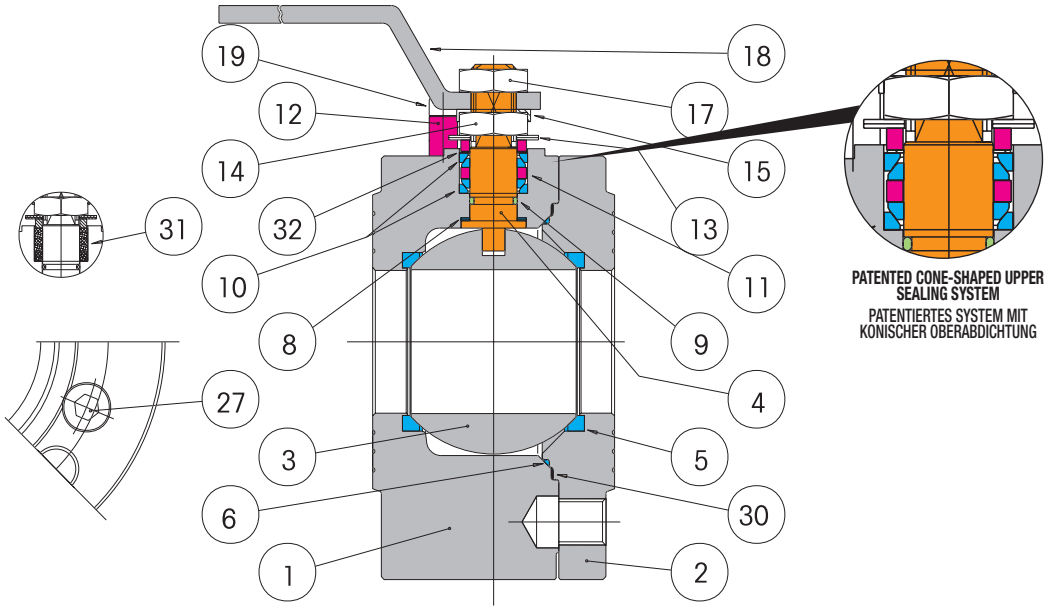

LIST OF COMPONENTS AND MATERIALS / TEILE- UND WERKSTOFFLISTE

			AISI 316 Casting / Guss	AISI 316L ** Bar / Stange	AISI 304 Bar/Stange / Casting/Guss	N°
1		BODY / GEHÄUSE	AISI 316	AISI 316L	AISI 304	1
2		FLANGE / FLANSCH	AISI 316	AISI 316	AISI 304	1
3		BALL / KUGEL	AISI 316	AISI 316	AISI 304	1
4	●	STEM / SPINDEL	AISI 316	AISI 316	AISI 304	1
5	●	SEAT / SITZRING	PTFE	PTFE/PTFE + METAL CORE/METALLKERN	PTFE/PTFE + METAL CORE/METALLKERN	2
6	●	SIDE SEALING RING / SITZDICHTUNG	PTFE	PTFE	PTFE	1
8	●	UPPER SEALING RING / OBERE ABDICHTUNG	PTFE	PTFE	PTFE	3
9	●	STEM O-RING / O-RING SPINDEL	VITON	VITON	VITON	1
10	●	UPPER SEALING COUPLE / OBERE DOPPELABDICHTUNG	PTFE	PTFE	PTFE	2
11	●	GLAND WASHER / SCHEIBE STOPFBUCHSE	AISI 304	AISI 304	AISI 304	2
12	●	STOP / ANSCHLAGBOLZEN	AISI 304	AISI 304	AISI 304	1
13		BELLEVILLE WASHERS / TELLERFEDERN	AISI 301	AISI 301	AISI 301	2
14		STEM RETAINING NUT / GEGENMUTTER	AISI 304	AISI 304	AISI 304	1
15		FIXING NUT PLATE / MUTTERHALTEPLATTE	AISI 304	AISI 304	AISI 304	1
17		LOCKING NUT / MUTTER HEBELSPERRE	AISI 304	AISI 304	AISI 304	1
18		LEVER / BETÄTIGUNGSHEBEL	AISI 304	AISI 304	AISI 304	1
19		STOP SCREW / SCHRAUBE FÜR ANSCHLAGBOLZEN	AISI 304	AISI 304	AISI 304	1
27		FLANGE LOCKING SCREW / SCHRAUBE FLANSCHSPERRE	AISI 304	AISI 304	AISI 304	1
30	●	EXTERNAL SIDE SEALING RING / SITZDICHTUNG AUSSEN (from DN125 not available / ab DN125 nicht verfügbar)	PURE GRAPHITE	PURE GRAPHITE	PURE GRAPHITE	1
31		V SHAPED CHEVRON TYPE / CHEVRON TYPE A V	PTFE+GRAPHITE	PTFE+GRAPHITE	PTFE+GRAPHITE	1
32	●	UPPER RING / OBERER RING	PTFE	PTFE	PTFE	1

(PTFE + Metal core) = STD for PN100 / (PTFE + Metallkern) = STD für PN100

SELENE®
STAINLESS STEEL

EFFEBI

SECTION / QUERSCHNITT

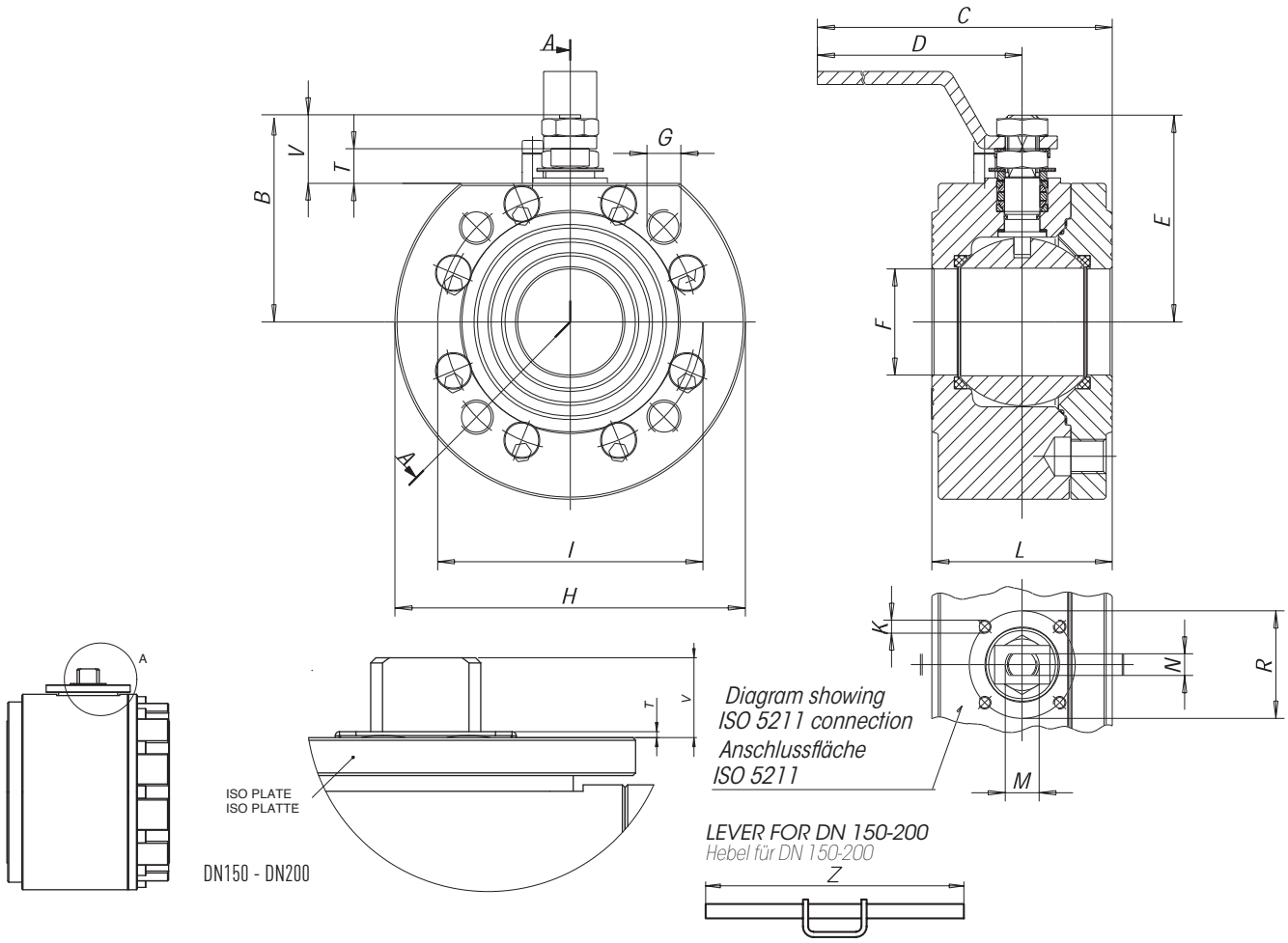

SIZE	B	C	D	E	F	G	H	K	I	L PN 16/40	M	N	R	T	V	N° G	PN	ATT. ISO	WEIGHT g.	Kv
DN50	117	273	230	94,5	49,5	M16	165	M6	125	85	M16	10	50	16	30	4	40	F05	11000	280
DN65	139	372	320	122,5	65	M16	185	M8	145	103	M22x1,5	14	70	19	42,5	4	16	F07	17500	510
DN65	139	372	320	122,5	65	M16	185	M8	145	103	M22x1,5	14	70	19	42,5	8	40	F07	17300	510
DN80	149	381	320	132,5	78	M16	200	M8	160	122	M22x1,5	14	70	19	42,5	8	40	F07	22800	770
DN100	167	448	370	148,5	96	M16	220	M10	180	155	M27x2,0	16	102	22,2	47,5	8	16	F10	34500	1200
DN100	167	448	370	148,5	96	M20	235	M10	190	155	M27x2,0	16	102	22,2	47,5	8	40	F10	39000	1200
DN125	181	455	370	166,5	118	M16	255	M10	210	185	M27x2,0	16	102	22,2	47,5	8	16	F10	51220	2000
DN150	241	500	395	197,5	144	M20	295	M12	240	235	M42x3,0	26	125	4	35,5	8	16	F12	80960	2250
DN200	276	829	674	232,5	192	M20	365	M12	295	310	M42x3,0	26	125	4	31	12	16	F12	177060	4260

	SIZE	B	C	D	E	F	G	H	K	I	L	L2	M	N	R	T	V	Z	N° G	ATT. ISO	WEIGHT g.
PN63	DN50	116	281	230	94,5	49	M20	180	M6	135	90	39,5	M16	10	50	8	22,5	-	4	F05	14800
	DN65	143	389	333	122,5	65	M20	205	M8	160	108	52	M22	14	70	8	28	-	8	F07	23700
	DN80	150	394	333	132,5	78	M20	215	M8	170	122	-	M22	14	70	10	33	-	8	F07	28600
	DN100	163	447	370	148,5	96	M24	250	M10	200	154	-	M27	16	102	9,5	35,5	650	8	F10	47800

	SIZE	B	C	D	E	F	G	H	K	I	L	L2	M	N	R	T	V	Z	N° G	ATT. ISO	WEIGHT g.
PN100	DN50	128	400	335	110,5	49	M24	168	M8	145	110	45	M22	14	70	8,5	31,5	-	4	F07	22200
	DN65	140	400	335	134,5	65	M24	190	M8	170	120	54,5	M22	14	70	11,5	33,5	-	8	F07	30100
	DN80	158	455	370	142,5	78	M24	210	M10	180	150	66	M27	16	102	10,5	36,5	-	8	F10	39500
	DN100	220	680	570	174	96	M27	275	M12	210	190	78,5	M42	16	125	2,5	30,5	650	8	F12	69800

ICIM UNI EN ISO 9001: 2008
ICIM ISO 14001:2004

SELENE®
STAINLESS STEEL

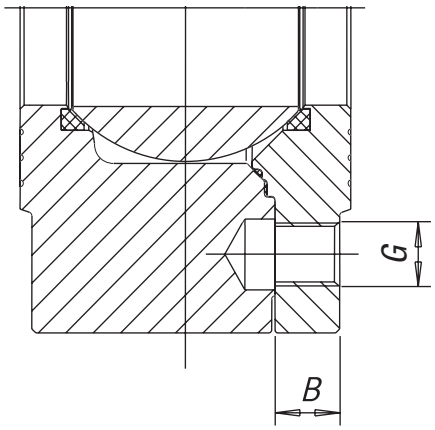

DRILLING UNI-EN 1092 / BOHRUNG UNI-EN 1092

	SIZE	G	B
PN16/40	DN50	M16	16,5
	DN65	M16	18,5
	DN80	M16	21
	DN100	M16	20
	DN100	M20	24
	DN125	M16	22
	DN150	M20	22
	DN200	M20	24

	SIZE	G	B
PN63	DN50	M20	24
	DN65	M20	23
	DN80	M20	25
	DN100	M24	28

	SIZE	G	B
PN100	DN50	M24	27
	DN65	M24	29
	DN80	M24	31
	DN100	M27	35

BREAKAWAY TORQUES in Nm / ANLAUFMOMENTE (BREAKAWAY) in Nm

PN - bar	DN size	50	65	80	100	125	150	200
	0	35	55	75	150	240	310	600
	16	39	59	84,5	168	300	400	800
	40	44	67	99	195	405	540	1080
	63	48	73	109	215			
	100	54	81	120	237			

The values in NM may vary depending on the seat material, temperature and type of fluid. For reliable operation of various types of actuators, in different working conditions, is recommended a safety factor of 1.5.

Die Nm-Werte hängen von dem Sitzringe-Material, der Temperatur und dem Flüssigkeitstyp ab. Bei den verschiedenen Einsatzbedingungen muss man einen Sicherheitskoeffizient von 1,5 berücksichtigen, um einen betriebssicheren Betrieb zu gewährleisten.

PRESSURE/TEMPERATURE DIAGRAM / DRUCK- / TEMPERATURDIAGRAMM

PTFE + METAL CORE/METALLKERN PN63 - PN100
PTFE

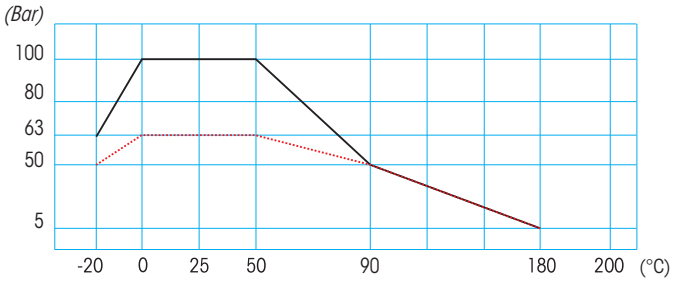

PTFE + CARBOGRAPHITE PN63

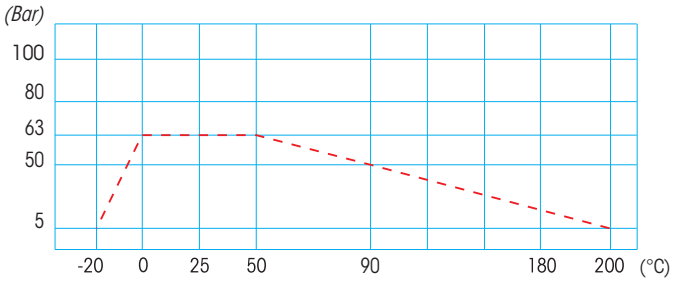

PEEK PN16 - PN40 - PN63

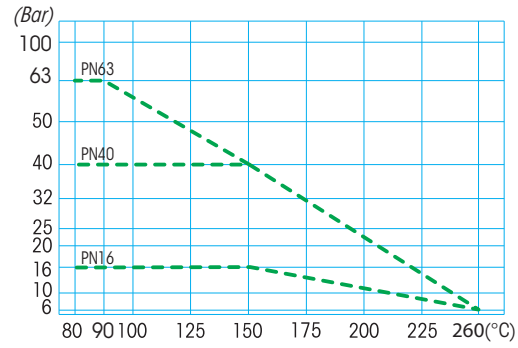

PTFE + CARBOGRAPHITE PN16 - PN40
PTFE

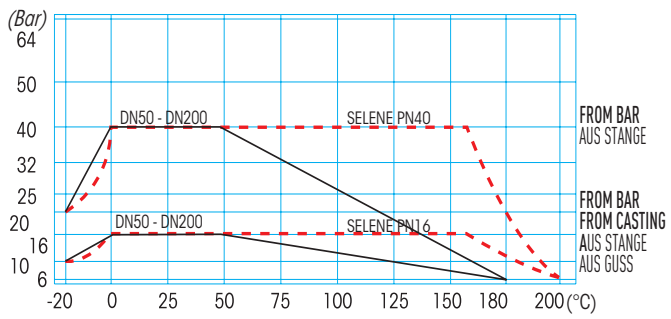

For Specifications about the Pressure-temperature Diagram and installation instructions, see page 460 / Für Spezifizierungen bezüglich des Diagrammes Druck-Temperatur und Verwendungsvorschriften, siehe Seite 460