SATURN®



REGULATION (UE) 305/2011 CPR

AENOR
Producto Certificado

EN 331



art.	
1413	M/M with steel lever from 1/2" to 2 M/M mit Stahlhandhebel von 1/2" bis 2"



art.	
1416	M angle with nut and steel lever M Eckform mit Mutter und Stahlhandhebel

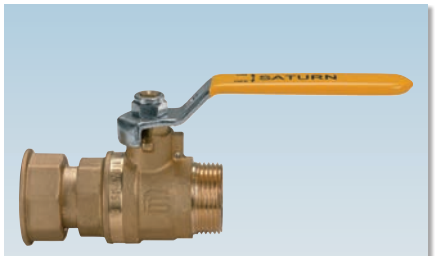

art.	
1415	M with nut and steel lever M mit Mutter und Stahlhandhebel



art.	
1425	M T-handle with sealing drilling M mit Alu-Flügelgriff mit Loch zur Plombierung



art.	
1423	M/M T-handle with sealing drilling from 1/2" to 1"1/4 M/M mit Alu-Flügelgriff mit Loch zur Plombierung von 1/2" bis 1"1/4



art.	
1426	M angle with nut and steel lever M Eckform mit Mutter und Stahlhandhebel mit Loch zur Plombierung

ICIM UNI EN ISO 9001: 2008
ICIM ISO 14001:2004

SATURN®

SECTION / QUERSCHNITT

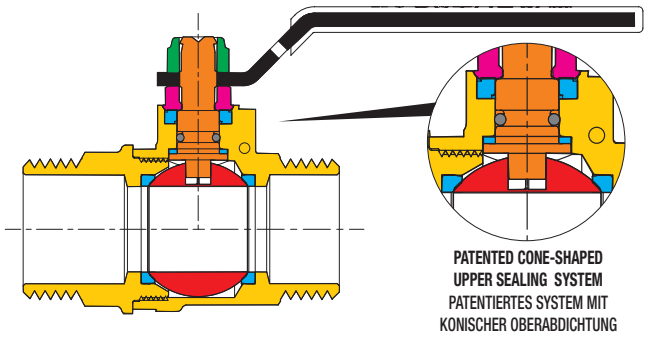

LIST OF COMPONENTS: description/materials/treatments
TEILELISTE: Beschreibung / Werkstoffe / Behandlungen

Body and threaded end Gehäuse und Gewindemuffe		**CW617N (Pb ≤ 2,2% DIN 50930T6)**
Gland Stopfbuchse		**CW617N**
Stem Betätigungsspindel		**CW617N (Pb ≤ 2,2% DIN 50930T6)**
Chromium pl. polished ball Blank verchromte Kugel		**CW617N (Pb ≤ 2,2% DIN 50930T6)**
Seats Dichtungen		**PTFE**
Stem packing O-ring O-Ring Schaltwellenabdichtung		**NBR**
Operating device Betätigungselement		**zinc plated steel / Zinkstahl**
Fixing screw Befestigungsmutter		**zinc plated steel / Zinkstahl**

DIMENSIONS / ABMESSUNGEN

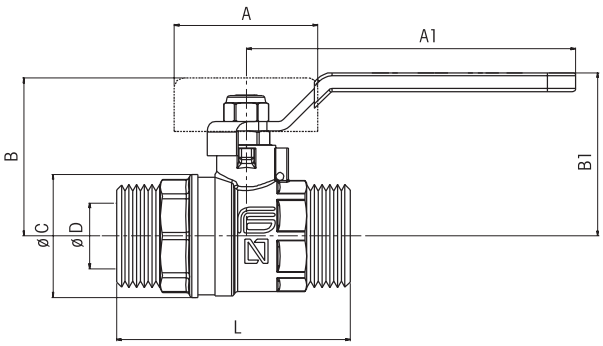

VALVE DIMENSIONS PER TYPE AND SIZE
KUGELHAHNGRÖSSE NACH TYP UND MASS

nominal diameter mm Nenndurchmesser mm	10	15	20	25	32	40		
size in inches Zoll Abmessung	1/2"	3/4"	1"	1"1/4	1"1/2	2"		
Ø D bore mm Ø D durchgang mm	10	15	20	25	32	40		
A1 mm	85	85	105	105	105	130		
B1 mm	36	44	52	56	68	75		
Ø C mm	24	31	39,5	48,5	57	72		
L mm	55	65	75	85	100	125		
A mm	47	47	56	56	-	-		
B mm	30	38	46	49	-	-		

TECHNICAL FEATURES:

Temperature limits: for gas from –20°C to +60°C
Pressure limits: for gas MOP5

SPECIFIC FEATURES:

Bore: reduced.
Stem: anti blow out.
Seats: high resistance virgin PTFE.
Upper seal: **4 seals**
1 PTFE ring- high pressure
2 anti-friction self-adjusting cone shaped seals, in PTFE - medium and low pressure
1 O-ring - law pressure.

- The SATURN valve has been designed to comply with regulation EN331 covering gas ball valves.
  Its construction guarantees a high working reliability at low and very low pressures which are typically found in gas installations.

Application fields:
The SATURN series is particularly recommended in gas installations (families 1°, 2°, 3° EN 437).
The SATURN series complies to the regulation (UE) 305/2011 CPR (Building Material)

Threaded end connections:
- Standard male-male (female for nut) according to ISO 228/1.

Operation devices:
Yellow steel lever, yellow aluminium lever, lockable lever kit.

All the valves comply with the regulation CE 2014/68/CE and are tested 100% on pneumatic seal with electronic control.

ALLGEMEINE DATEN DER STANDARDAUSFÜHRUNG:

Temperaturbereich: für Gas von -20°C bis +60°C
Betriebsdruck: für Gas MOP5

SONSTIGE VORTEILE DER STANDARDAUSFÜHRUNG:

Durchgang: reduziert.
Spindel: Ausblasesicherheitsspindel.
Sitzdichtungen: reines, hochfestes PTFE.
Obere Abdichtung: **4 Dichtungen**
1 PTFE-Ring – Hochdruck.
2 konische, reibungsverhindernde PTFE gegen PTFE Dichtungen - bei Mittel- und Niederdruck.
1 O-Ring – Niederdruck.

- Der Kugelhahn SATURN wurde gemäß der europäischen Vorschrift EN331 über Gaskugelhähne entwickelt. Dank seiner baulichen Eigenschaften gewährleistet es eine hohe Betriebssicherheit bei sehr niedrigem und niedrigem Druck in den Gasanlagen.

Anwendungsbereich:
Die Baureihe SATURN ist besonders für Gasversorgungsanlagen der 1.-2.-3. Familie (EN 437) geeignet.
Die Baureihe, SATURN hielt mit der Regelung (UE) 305/2011 CPR (Baustoff) ein

Gewindeanschlüsse:
- Innen- und Außengewinde (für Überwurfmutter mit Innengewinde) nach ISO 228/1.

Betätigungselemente:
Gelber Stahlhandhebel, gelber Alu-Flügelgriff, Kit verriegelbarer Handhebel.

Alle Kugelhähne berücksichtigen die EG-Richtlinie 2014/68/EG und werden 100% mit einem Verfahren kontrolliert, das eine elektronisch gesteuerte Luftdichtheitsprüfung vorsieht.

SATURN®



REGULATION (UE) 305/2011 CPR

AENOR
Producto Certificado

EN 331



art. 1414	M/M with fixing base and steel lever 1/2"
	M/M mit Befestigungssockel Stahlhandhebel 1/2"



art. 1424	M/M with fixing base and sealing drilling from 1/2" to 3/4"
	M/M mit Befestigungssockel und Alu-Flügelgriff mit Loch zur Plombierung von 1/2" bis 3/4"



art. 1427	M/M with fixing base and aluminium T-handle with spring security system 1/2"
	M/M mit Befestigungssockel Alu-Flügelgriff mit Federsicherheitssystem 1/2"



art. 1428	M/M with fixing base and aluminium T-handle with spring security system, thread 20x150°
	M/M mit Befestigungssockel Alu-Flügelgriff mit Federsicherheitssystem, Gewinde 20x150°



art. 1427N	M/M with fixing base and aluminium T-handle with spring security system, thread 1/2"x1/2"
	M/M mit Befestigungssockel Alu-Flügelgriff mit Federsicherheitssystem, Gewinde 1/2"x1/2"

ICIM UNI EN ISO 9001: 2008
ICIM ISO 14001:2004

SATURN®

EFFEBI

SECTION / QUERSCHNITT

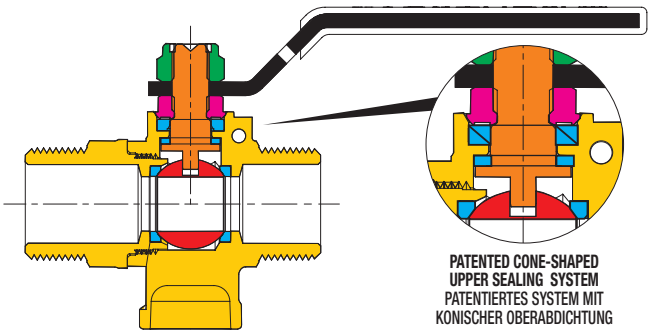

LIST OF COMPONENTS: description/materials/treatments TEILELISTE: Beschreibung / Werkstoffe / Behandlungen		
Body and threaded end Gehäuse und Gewindemuffe		**CW617N (Pb ≤ 2,2% DIN 50930T6)**
Gland Stopfbuchse		**CW617N**
Stem Betätigungsspindel		**CW617N (Pb ≤ 2,2% DIN 50930T6)**
Chromium pl. polished ball Blank verchromte Kugel		**CW617N (Pb ≤ 2,2% DIN 50930T6)**
Seats Dichtungen		**PTFE**
Operating device Betätigungselement		**zinc plated steel / Zinkstahl**
Fixing screw Befestigungsmutter		**zinc plated steel / Zinkstahl**
Stem packing O-ring O-Ring Schaltwellenabdichtung		**NBR (1427 - 1428)**

DIMENSIONS / ABMESSUNGEN

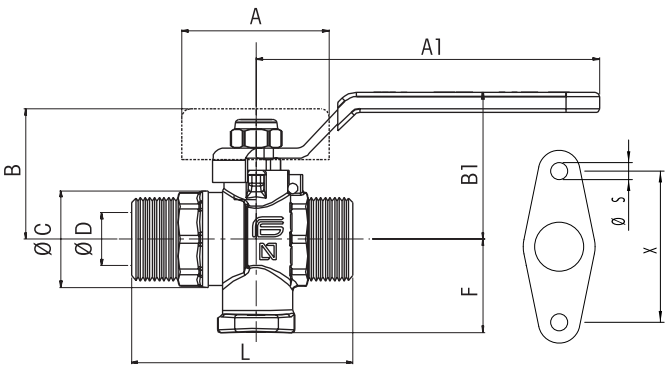

VALVE DIMENSIONS PER TYPE AND SIZE KUGELHAHNGRÖSSE NACH TYP UND MASS				art. 1414		art. 1424		art. 1427/1428	
nominal diameter mm Nenndurchmesser mm	10	15		UNE60718-7.1		UNE60718-7.1		UNE60718-7.8	
size in inches Zoll Abmessung	1/2"	3/4"		X	Ø S	X	Ø S	X	Ø S
Ø D bore mm Ø D durchgang mm	10	15		40	4,5	40	4,5	35	4,5
A mm	85	47							
B mm	36	38							
Ø C mm	24	31							
F	23/16	23							
L mm	55	65							
A1	85								

TECHNICAL FEATURES:

Temperature limits: for gas from –20°C to +60°C
Pressure limits: for gas MOP5

SPECIFIC FEATURES:

Bore: reduced.
Stem: anti blow out.
Seats: high resistance virgin PTFE.
Upper seal: **3 seals**
1 PTFE ring- high pressure
2 anti-friction self-adjusting cone shaped seals, in PTFE - medium and low pressure

- The SATURN valve has been designed to comply with regulation EN331 covering gas ball valves.
  Its construction guarantees a high working reliability at low and very low pressures which are typically found in gas installations.
  Models SATURN 1414 and 1424 have fixing bases complying with regulation UNE 60718 par 7.1.
  Model SATURN 1427 and 1428 have an aluminium T-handle with a spring security system that allows the valve to be openened by applying pressure on the T-handle.

Application fields:
The SATURN series is particularly recommended in gas installations (families 1°, 2°, 3° EN 437).
The SATURN series complies to the regulation (UE) 305/2011 CPR (Building Material)

Threaded end connections:
- Standard male-male (female for nut) according to ISO 228/1.

Operation devices:
Yellow steel lever, yellow aluminium lever, yellow security T-handle.

All the valves comply with the regulation CE 2014/68/CE and are tested 100% on pneumatic seal with electronic control.

ALLGEMEINE DATEN DER STANDARDAUSFÜHRUNG:

Temperaturbereich: für Gas von -20°C bis +60°C
Betriebsdruck: für Gas MOP5

SONSTIGE VORTEILE DER STANDARDAUSFÜHRUNG:

Durchgang: reduziert.
Spindel: Ausblasesicherheitsspindel.
Sitzdichtungen: reines, hochfestes PTFE.
Obere Abdichtung: **3 Dichtungen**
1 PTFE-Ring – Hochdruck.
2 konische, reibungsverhindernde PTFE gegen PTFE Dichtungen - bei Mittel- und Niederdruck.

- Der Kugelhahn SATURN wurde gemäß der europäischen Vorschrift EN331 über Gaskugelhähne entwickelt. Dank seiner baulichen Eigenschaften gewährleistet es eine hohe Betriebssicherheit bei sehr niedrigem und niedrigem Druck in den Gasanlagen.
  Die Modelle SATURN 1414 und 1424 sind gemäß UNE 60718 Abs. 7.1 mit einem Befestigungssockel versehen.
  Das Modell SATURN 1427 und 1428 sind ferner mit einem Alu-Flügelgriff bestückt, dessen Sicherheitssystem mit Feder die Öffnung des Kugelhahns nur durch Druckausübung auf den Flügelgriff ermöglicht

Anwendungsbereich:
Die Baureihe SATURN ist besonders für Gasversorgungsanlagen der 1.-2.-3. Familie (EN 437) geeignet.
Die Baureihe, SATURN hielt mit der Regelung (UE) 305/2011 CPR (Baustoff) ein

Gewindeanschlüsse:
- Innen- und Außengewinde (für Überwurfmutter mit Innengewinde) nach ISO 228/1.

Betätigungselemente:
Gelber Stahlhandhebel, gelber Alu-Flügelgriff, gelber Flügelgriff mit Sicherheitssystem.

Alle Kugelhähne berücksichtigen die EG-Richtlinie 2014/68/EG und werden 100% mit einem Verfahren kontrolliert, das eine elektronisch gesteuerte Luftdichtheitsprüfung vorsieht.