ROLLY®

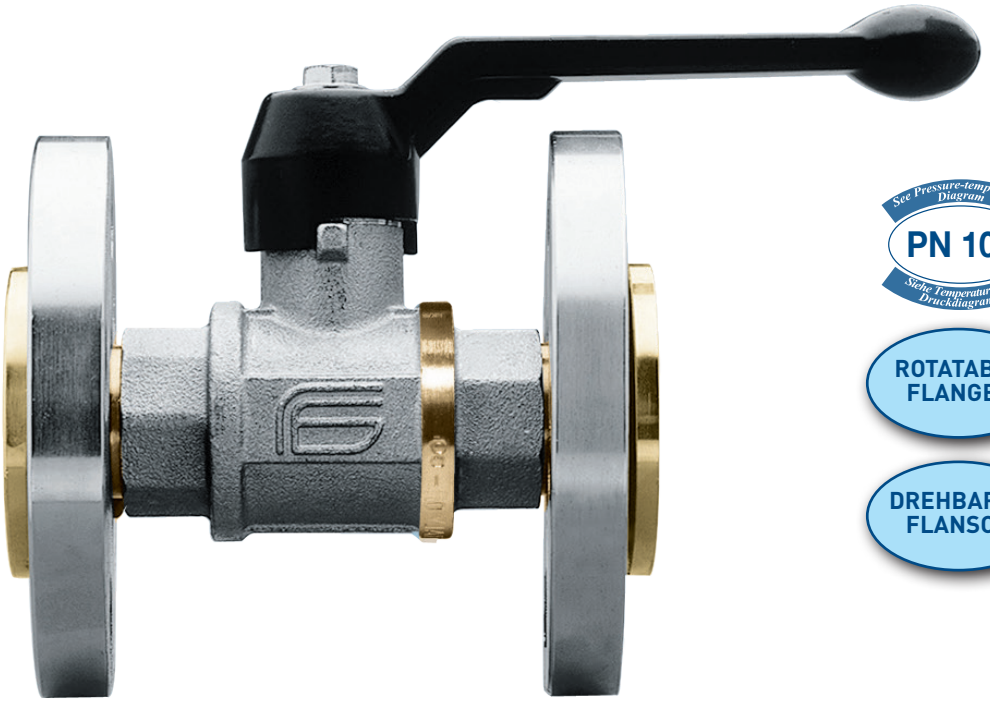

See Pressure-temperature Diagram
PN 100
Siehe Temperatur- und Druckdiagramm

ROTATABLE FLANGES

DREHBARER FLANSCH

art. 1216 with rotatable flanges and aluminium lever from DN15 to DN80
Mit losen Flanschen mit Alu-Handhebel von DN15 bis DN80

TECHNICAL FEATURES:

Temperature limits: For fluid from -20°C to +130°C with occasional peaks of 150°C for one hour.
Pressure limits: for fluids from 100 bar to 40 bar

SPECIFIC FEATURES:

Bore: full.
Stem: security system with self-adjusting gland.
Seats: high resistance virgin PTFE.
Upper seal: **DSS4® Dynamic Sealing System (international patent)** 4 anti-friction self-adjusting cone-shaped seals, in PTFE with dynamic seals. Ideal system to ensure long life cycles, high and low pressure and vacuum.
Rotatable flanges: in steel, they allow the positioning of the valve with respect to pipe axis.
Finishing: Internal surfaces are nickel free and comply with forthcoming European drinking water regulations.

Application fields:
The ROLLY series can be used as an alternative to OLYMPIC. It is usually employed for water distribution, industrial and civil heating, water plants, hydraulics and pneumatics, oil and petrochemical fields, non aggressive fluids.

Threaded end connections:
• standard flanges according to UNI EN 1092-3 (sealing raised face PN 16).

Operation devices:
Aluminium lever.
Available colours: black.

All the valves comply with the regulation CE 2014/68/CE and are tested 100% on pneumatic seal with electronic control.

ALLGEMEINE DATEN DER STANDARDAUSFÜHRUNG:

Temperaturbereich: Für Flüssigkeiten von -20°C bis +130°C mit zufälligen Spitzen von +150°C für 1 Std.
Betriebsdruck: für Flüssigkeiten von 100 bar bis 40 bar

SONSTIGE VORTEILE DER STANDARDAUSFÜHRUNG:

Durchgang: voll.
Spindel: mit Sicherheitssystem bestehend aus regelbarer Stopfbuchse.
Sitzdichtungen: reines, hochfestes PTFE.
Obere Abdichtung: **DSS4® Dynamic Sealing System (internationales Patent)** 4 konische, reibungsverhindernde PTFE gegen PTFE Dichtungen mit automatischer Regelung und dynamischer Dichtung. Ideales System für Anwendungen mit hoher Lastspielzeit, bei Hoch- und Niederdruck und Vakuum.
Drehbare Flansche: aus Stahl, ermöglichen die Positionierung des Kugelhahns mit Blick auf die Rohrachse.
Feinbearbeitung: Innen gemäß den zukünftigen europäischen Trinkwasservorschriften nicht vernickelt.

Anwendungsbereich:
Die Baureihe ROLLY kann als Alternative zur Baureihe OLYMPIC eingesetzt werden. Sie findet Anwendung im Bereich der Wasserversorgung, Industrie- und Zivilheizanlagen, hydraulischen, ölhydraulischen und pneumatischen Anlagen, Chemie- und Petrochemieanlagen sowie für alle nicht ätzenden Medien.

Gewindeanschlüsse:
• Flansche nach UNI EN 1092-3 (stufenförmige Dichtfläche PN 16).

Betätigungselemente:
Alu-Handhebel. Erhältliche Farben: schwarz.

Alle Kugelhähne berücksichtigen die EG-Richtlinie 2014/68/EG und werden 100% mit einem Verfahren kontrolliert, das eine elektronisch gesteuerte Luftdichtheitsprüfung vorsieht.

ICIM UNI EN ISO 9001: 2008
ICIM ISO 14001:2004

ROLLY®

EFFEBI

SECTION / QUERSCHNITT

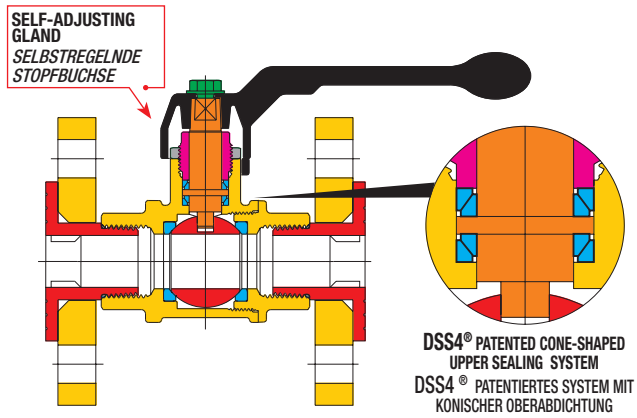

DIMENSIONS / ABMESSUNGEN

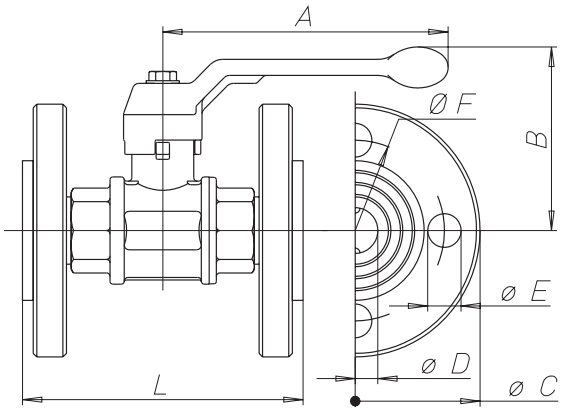

LIST OF COMPONENTS: description/materials/treatments
TEILELISTE: Beschreibung / Werkstoffe / Behandlungen

Body and threaded end Gehäuse und Gewindemuffe		**CW617N (Pb ≤ 2,2% DIN 50930T6) - UBA list**
Gland Stopfbuchse		**CW617N**
Gland nut Gegenmutter		**CW617N**
Stem Betätigungsspindel		**CW617N (Pb ≤ 2,2% DIN 50930T6) - UBA list**
Chromium pl. polished ball Blank verchromte Kugel		**CW617N (Pb ≤ 2,2% DIN 50930T6) - UBA list**
Seats Dichtungen		**PTFE**
O-ring for joint seal O-Ring Nippelabdichtung		**NBR**
Operating device Betätigungselement		**aluminium alloy** / Alu-Legierung
Rotatable flanges Drehbare Flansche		**zinc plated steel** / Zinkstahl
Threaded joint Gewindenippel		**CW617N (Pb ≤ 2,2% DIN 50930T6) - UBA list**
Fixing screw Befestigungsschraube		**zinc plated steel** / zinkstahl
Surface treatment Außenbehandlung	-	**Nickel plating outside, plain brass inside** vernickelte Oberfläsche, Rohe Messing innen

VALVE DIMENSIONS PER TYPE AND SIZE - KUGELHAHNGRÖSSE NACH TYP UND MASS

nominal diameter mm Nenndurchmesser mm	15	20	25	32	40	50	65	80			
size Messung	DN 15	DN 20	DN 25	DN 32	DN 40	DN 50	DN 65	DN 80			
Ø D bore mm Ø D durchgang mm	15	20	25	32	40	50	65	80			
A mm	100	160	160	195	195	235	280	280			
B mm	64	92	96	113	120	135	155	167			
Ø C mm	95	105	115	140	150	165	185	200			
Ø E mm	14	14	14	18	18	18	18	18			
number of holes Anz. Bohrungen	4	4	4	4	4	4	8	8			
Ø F mm	65	75	85	100	110	125	145	160			
L mm	105	118	135	149	161	181	209	238			
Kv	15	28	39	84	156	243	476	770			

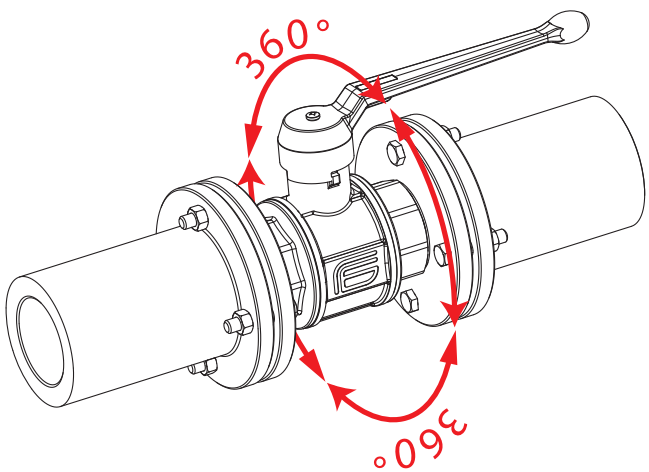

PRESSURE/TEMPERATURE DIAGRAM - DRUCK/TEMPERATURDIAGRAMM

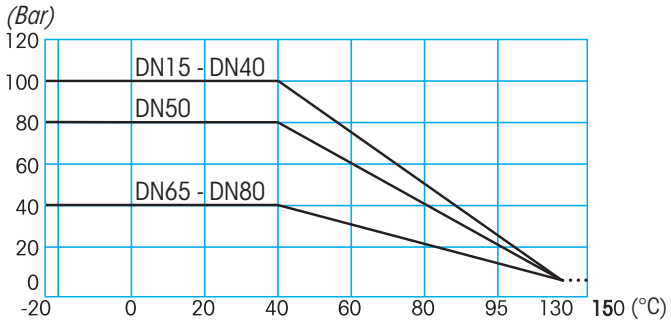

For Specifications about the Pressure-temperature Diagram and installation instructions, see page 460
Für Spezifikationen über das Temperatur- und Druckdiagramm sowie für die Verwendungsvorschriften siehe Seite 460