# PIECES DE RECHANGE
# REPUESTOS
## ARTEMIS - THESIS

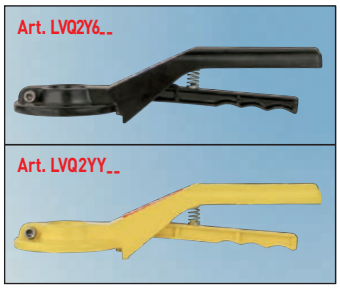


**Art. LVQ2Y6/LVQ2YY**
Levier de manoeuvre
Palanca de mando

| LVQ2Y--- | SIZE | | A | B | C | KG |
|---|---|---|---|---|---|---|
| 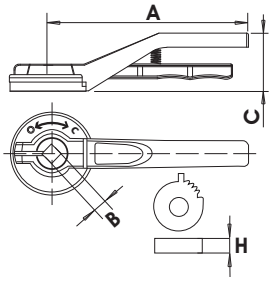 | 1"1/2 | 40 | 210 | 11 | 55 | 0,6 |
| | 2" | 50 | 210 | 11 | 55 | 0,6 |
| | 2"1/2 | 65 | 210 | 11 | 55 | 0,6 |
| | 3" | 80 | 210 | 11 | 55 | 0,6 |
| | 4" | 100 | 210 | 11 | 55 | 0,6 |
| | 5" | 125 | 210 | 14 | 55 | 0,6 |
| | 6" | 150 | 210 | 14 | 55 | 0,6 |
| | 8" | 200 | 340 | 17 | 70 | 0,7 |









| | SIZE | | H |
|---|---|---|---|
| 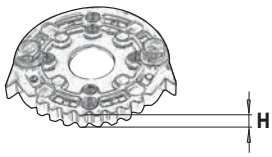 | 1"1/2 | 40 | 10 |
| | 2" | 50 | 10 |
| | 2"1/2 | 65 | 10 |
| | 3" | 80 | 10 |
| | 4" | 100 | 10 |
| | 5" | 125 | 10 |
| | 6" | 150 | 10 |
| | 8" | 200 | 12 |



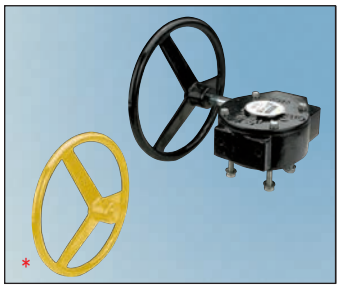

**Art. RDQ2Y6__**
Réducteur avec volant
Reductor con volante

*** Art. RDQ2YY__**
Également disponible pour gaz avec volant jaune
Disponible también para gas con volante amarillo

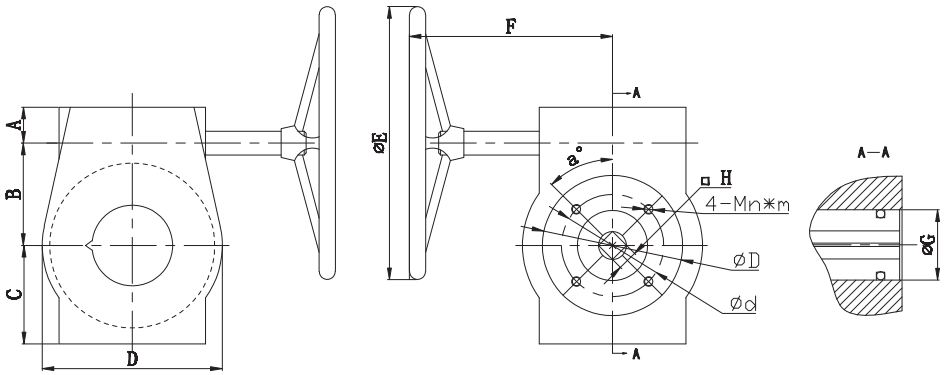


| SIZE | DN | A | B | C | D | ØE | F | H | ØG | a° | Ød | ØD | 4-Mn*m |
|---|---|---|---|---|---|---|---|---|---|---|---|---|---|
| RDQ2Y608 | DN40 - DN100 | 28 | 45 | 54 | 105 | 150 | 155 | 11 | 48 | 45 | 70 | 92 | 4-M8*13 |
| RDQ2Y613 | DN125 - DN150 | 28 | 45 | 54 | 105 | 150 | 155 | 14 | 48 | 45 | 70 | 92 | 4-M8*13 |
| RDQ2Y615 | DN200 - DN250 | 34 | 66 | 76,5 | 153 | 300 | 222 | 17 | 48 | 45 | 102 | 125 | 4-M10*15 |
| RDQ2Y614 | DN300 | 39 | 77,5 | 81 | 162 | 300 | 213 | 22 | 78 | 45 | 102 | 140 | 4-M10*18 |

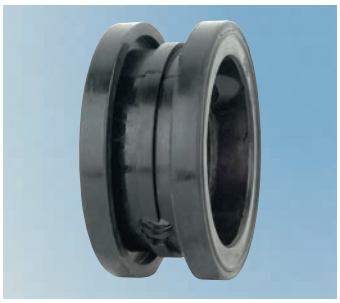

**Art. SGA4Y6** - **SIÈGE EN EPDM /** ASIENTO EN EPDM
**Art. SGB4Y6** - **SIÈGE EN NBR /** ASIENTO EN NBR
**Art. SGA4YH** - **SIÈGE EN EPDM HT /** ASIENTO EN EPDM HT


UNI EN ISO 9001: 2008
ISO 14001:2004