POLARIS®



Atex CE Ex II 2 G D*

* *sur demande* * *a pedido*

art. C201	de DN 40 à DN 200 - GG25 / 304 / EPDM



art. C201	de DN 40 à DN 200 GG25 / 304 / EPDM
art. C20A	de DN 40 à DN 200 GG25 / GGG40 NICK / EPDM



art. C221	de DN 250 à DN 300 GG25 / 304 / EPDM
art. C22A	de DN 250 à DN 300 GG25 / GGG40 NICK / EPDM



art. C40B	de DN 40 à DN 200 GGG40 / GGG40 NICK / NBR



art. C42B	de DN 250 à DN 300 GGG40 / GGG40 NICK / NBR

ICIM UNI EN ISO 9001: 2008

ICIM ISO 14001:2004

POLARIS®

EFFEBI

CARACTÉRISTIQUES PRINCIPALES STANDARD:

CONSTRUCTION:
- **PRESCRIPTIONS GÉNÉRALES:** ISO5752 -BS EN 593 - (BS 5155) MSS SP67 - API 609.
- **CONNEXIONS AVEC BRIDES UNI EN1092:** PN10 - PN16 DN40 - DN150 PN10 DN200 - DN300.
- **PRESSION MAXIMUM DE FONCTIONNEMENT:** PN16 DN40 - DN150 PN10 DN200 - DN300.
- **LIMITES DE TEMPÉRATURES AVEC SIÈGES D'ÉTANCHÉITÉ EN:** EPDM -20°C / +110°C pour fluides NBR -20°C / +80°C pour fluides NBR -20°C / +60°C pour gaz
- **ECARTEMENTS CONFORMES À:** UNI EN 558 (BASIC SERIES 20) - ISO5752 - MSS SP67 - API609 - DIN3202/3-K1.
- **TEST PRESSION: API STD 598**
- **BRIDE SUPÉRIEURE:** perçage ISO5211.
- **ORGANE DE MANŒUVRE:** levier DN40 - DN200, réducteur DN250 - DN600.
- **LEVIER CADENASSABLE:** DN40 - DN200.
- Adapté pour vide jusqu'à une dépression de 900mbar.
- Revêtement en polyuréthane.

- **NOTE:** Pour la compatibilité des matériaux voir le tableau des valeurs de résistance à la corrosion à la fin du catalogue.

EXÉCUTIONS SPÉCIALES:

- Réducteur avec commande manuelle même pour DN de petites dimensions.

SUR DEMANDE:
- Pour des exigences particulières, consulter notre service technique/commercial.

CARACTERÍSTICAS PRINCIPALES STD:

CONSTRUCCIÓN:
- **PRESCRIPCIONES GENERALES:** ISO5752 -BS EN 593 - (BS 5155) MSS SP67 - API 609.
- **ACOPLABLES CON BRIDAS UNI EN 1092:** PN10 - PN16 DN40 - DN150 PN10 DN200 - DN300.
- **PRESIÓN MÁXIMA DE FUNCIONAMIENTO:** PN16 DN40 - DN150 PN10 DN200 - DN300.
- **RANGO DE TEMPERATURA CON ASIENTOS DE ESTANQUEIDAD DE:** EPDM -20°C / +110°C para fluidos NBR -20°C / +80°C para fluidos NBR -20°C / +60°C para gases
- **DIMENSIONES CONFORMES A:** UNI EN 558 (BASIC SERIES 20) - ISO5752 - MSS SP67 - API609 - DIN3202/3-K1.
- **PRESIÓN DE PRUEBA: API STD 598**
- **BRIDA SUPERIOR:** perforación ISO5211.
- **ÓRGANO DE MANDO:** palanca DN40 - DN200, reductor DN250 - DN600.
- **PALANCA DE BLOQUEO:** DN40 - DN200.
- Probada al vacio hasta una depresión de 900mbar
- Revestimiento de poliuretano

- **NB:** para la compatibilidad de los elementos véase la tabla de valores de resistencia a la corrosión al final del catálogo.

EJECUCIONES ESPECIALES:

- Reductor de mando manual también para DN pequeños.

A PEDIDO:
- Para otras peticiones especiales, consultar con nuestro departamento técnico/comercial.

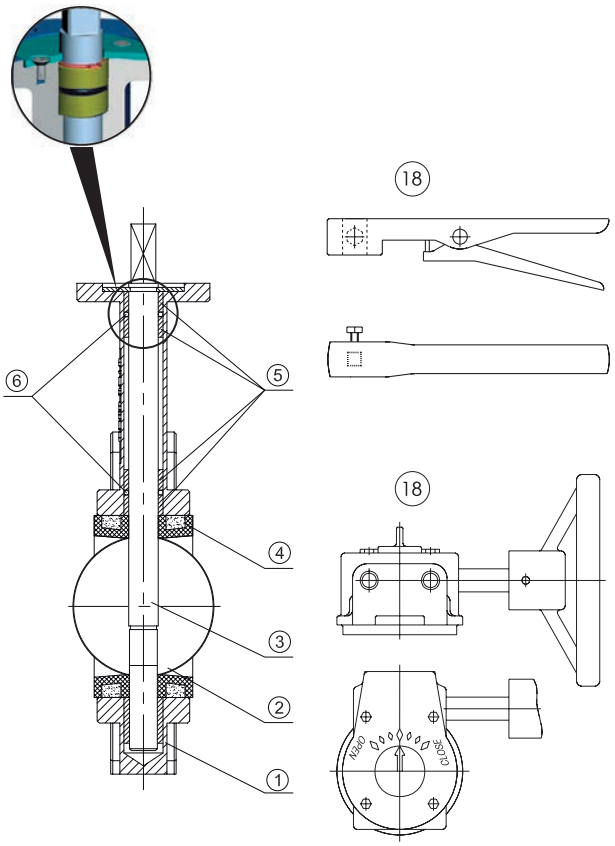

LISTE DES COMPOSANTS ET DES MATÉRIAUX DU ROBINET LISTA DE LOS ELEMENTOS Y MATERIALES DE LA VÁLVULA					
ARTICLES ARTICULOS			C201 C221	C20A C22A	C40B C42B
REF.	COMPOSANT / ELEMENTOS	Q.TE C.DAD	MATÉRIAUX / MATERIALES		
1	CORPS / CUERPO	1	GG25	GG25	GGG40
2	DISQUE / DISCO	1	CF8	GGG40N	GGG40N
3	TIGE / EJE	1	SS410	SS410	SS410
4	SIÈGE / ASIENTO	1	EPDM	EPDM	NBR
5	ETANCHÉITÉ SUPÉRIEURE JUNTA DE ESTANQUEIDAD SUPERIOR	5	PTFE	PTFE	PTFE
6	JOINT / JUNTA	2	EPDM	EPDM	NBR
18	LEVIER / PALANCA	1	CARBON STEEL		
18	RÉDUCTEUR AVEC VOLANT REDUCTOR CON VOLANTE	1	FONTE GG25 / HIERRO FUNDIDO GG25		

SECTION / SECCIONADO

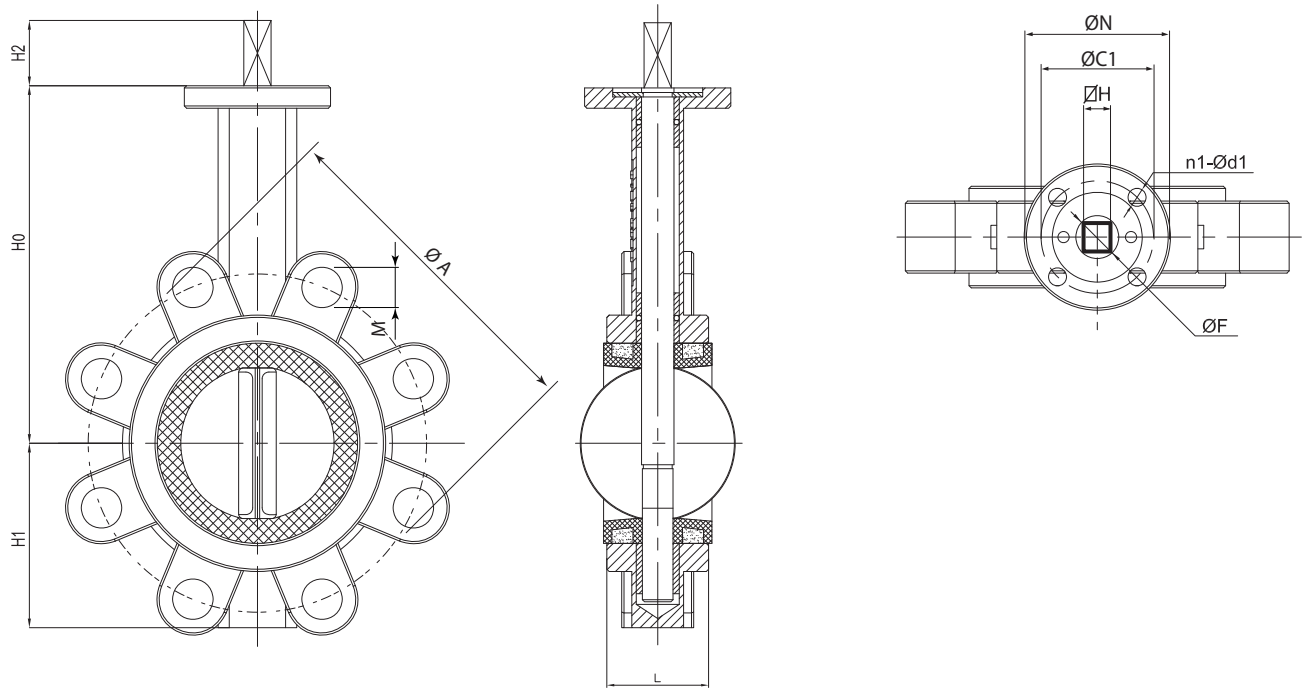

DN	L	H0	H1	H2	BRIDES/BRIDAS ISO5211				BRIDES/BRIDAS EN1092-2 PN10-16		ØF	⍁H	* KG
					TOP	ØN	ØC1	n1-Ød1	ØA	M			
40	33	126	52	25	F05	65	50	4-Ø8	110	4-M16	12,1	9	2,8
50	43	143	57	25	F05	65	50	4-Ø8	125	4-M16	12,1	9	3,0
65	46	155	68	25	F05	65	50	4-Ø8	145	4-M16	12,1	9	3,5
80	46	160	82	25	F05	65	50	4-Ø8	160	8-M16	12,1	9	5,0
100	52	181	100	25	F07	90	70	4-Ø10	180	8-M16	14,1	11	6,6
125	56	194	112	25	F07	90	70	4-Ø10	210	8-M16	18,1	14	8,8
150	56	202	126	25	F07	90	70	4-Ø10	240	8-M20	18,1	14	11,0
200	60	240	162	25	F07	90	70	4-Ø10	295	8-M20	22,1	17	16,7
250	68	272	193	35	F10	125	102	4-Ø12	350	12-M20 (PN10)	28,2	22	32,5
300	78	318	237	35	F10	125	102	4-Ø12	400	12-M20 (PN10)	28,2	22	45,5
250	68	272	193	35	F10	125	102	4-Ø12	355	12-M24 (PN16)	28,2	22	32,5
300	78	318	237	35	F10	125	102	4-Ø12	410	12-M24 (PN16)	28,2	22	45,5

* Les poids se réfèrent au robinet en axe nu. / * Los pesos se refieren a la válvula con eje desnudo

LVQ3Y---

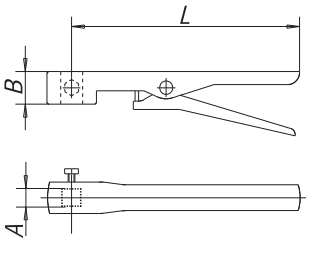

SIZE		⍁A	B	L	KG
1"1/2	40	9	27	265	0,4
2"	50	9	27	265	0,4
2"1/2	65	9	27	265	0,4
3"	80	9	27	265	0,4
4"	100	11	27	265	0,5
5"	125	14	27	265	0,55
6"	150	14	27	265	0,55
8"	200	17	27	355	0,6

RDQ3Y

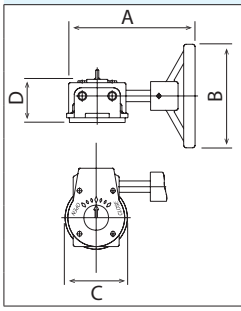

SIZE DN				COD.	A	B	C	D
40	50	65	80	RDQ3Y608	205	135	102	65
100				RDQ3Y612				
125	150			RDQ3Y613				
200				RDQ3Y615	295	285	141	80
250				RDQ3Y616				
300				RDQ3Y617			151	

ICIM UNI EN ISO 9001: 2008

ICIM ISO 14001:2004

DIMENSIONS DES VIS / DIMENSIONES TORNILLOS

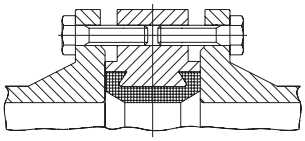

SIZE		PN10		PN16		ANSI 150	
		Ø / L	N°	Ø / L	N°	Ø / L	N°
1"1/2	40	M16X30	4 X n°2	M16X30	4 X n°2	1/2" x 13/16"	4 X n°2
2"	50	M16X35	4 X n°2	M16X35	4 X n°2	5/8" x 1 1/2"	4 X n°2
2"1/2	65	M16X35	4 X n°2	M16X35	4 X n°2	5/8" x 1 1/2"	4 X n°2
3"	80	M16X35	8 X n°2	M16X35	8 X n°2	5/8" x 1 1/2"	4 X n°2
4"	100	M16X40	8 X n°2	M16X40	8 X n°2	5/8" x 13/4"	8 X n°2
5"	125	M16X45	8 X n°2	M16X45	8 X n°2	3/4" x 13/4"	8 X n°2
6"	150	M20X45	8 X n°2	M20X45	8 X n°2	3/4" x 2"	8 X n°2
8"	200	M20X50	8 X n°2	M20X50	12 X n°2	3/4" x 2 1/4"	8 X n°2
10"	250	M20X55	12 X n°2	M24X55	12 X n°2	7/8" x 2 1/4"	12 X n°2
12"	300	M20X60	12 X n°2	M24X60	12 X n°2	7/8" x 2 1/2"	12 X n°2

COUPLES DE DÉCOLLAGE (BREAKAWAY) EN Nm / PARES DE ARRANQUE (BREAKAWAY) en Nm

PN - bar	DN size	40 1"1/2	50 2"	65 2"1/2	80 3"	100 4"	125 5"	150 6"	200 8"	250 10"	300 12"
	0	11	14	18	27	46	55	70	120	200	300
	6	11	20	25	32	47	58	82	136	227	339
	10	12	23	27	34	60	67	96	149	273	500
	16	14	25	29	37	62	82	113	225	344	520

Les valeurs en Nm peuvent varier en fonction du matériau des sièges, de la température et du type de fluide. Afin de garantir un bon fonctionnement des servocommandes, il faudra considérer, dans les différentes conditions, un coefficient de sécurité = 1,5.

Los valores en Nm pueden variar en función del material de los asientos, de la temperatura y del tipo de fluido. Para un funcionamiento seguro de los servomandos, en las distintas condiciones hay que tener en cuenta un coeficiente de seguridad = 1,5.

SIZE	CV=1.16Kv	VALEURS DE Kv EN FONCTION DE L'ANGLE D'OUVERTURE / VALORES DE Kv EN FUNCIÓN DEL ÁNGULO DE APERTURA							
	10°	20°	30°	40°	50°	60°	70°	80°	90°
2"	0,05	2,57	6,00	12,8	23,1	37,7	59,9	89,9	98,5
2"1/2	0,09	5,14	10,28	21,4	38,5	64,2	101,9	152,5	167,9
3"	0,17	7,71	15,42	33,4	59,9	99,4	156,8	235,6	258,7
4"	0,26	14,57	30,85	66,8	119,1	197,0	311,9	467,8	514,1
5"	0,43	24,85	52,27	113,9	203,0	335,9	531,2	796,9	875,7
6"	0,69	38,56	81,41	175,6	313,6	518,4	820,9	1231,3	1353,0
8"	1,71	76,26	161,10	349,6	622,9	1029,9	1630,6	2445,5	2687,2
10"	2,57	129,39	274,21	594,6	1059,9	1754,7	2776,6	4163,6	4575,8
12"	3,43	200,51	424,16	918,5	1637,5	2709,5	4288,7	6432,7	7069,4